(19)中华人民共和国国家知识产权局

(12)实用新型专利

(10)授权公告号 CN 204942990 U
(45)授权公告日 2016.01.06

(21)申请号 201520659451.6

(22)申请日 2015.08.28

(73)专利权人 东莞市朗驰电子科技有限公司
地址 523866 广东省东莞市长安镇沙头社区建安路689号宏恒景冠城电子信息产业园4楼

(72)发明人 周丹

(51)Int.Cl.
F16M 13/04(2006.01)
F16M 11/20(2006.01)
G03B 17/56(2006.01)
H02J 7/00(2006.01)

权利要求书1页 说明书2页 附图1页

(54)实用新型名称

一种荧光蓝牙自拍棒

(57)摘要

一种荧光蓝牙自拍棒，由手柄、伸缩杆、荧光棒、转接头、手机支架座、手机支架和LED灯组成，所述荧光棒的后端与伸缩杆的前端相对接，伸缩杆的后端与手柄的前端相对接；所述荧光棒的前端与转接头相对接，所述转接头的前端与手机支架座的后端相对接，所述手机支架安装在手机支架座的前端；所述LED灯安装在荧光棒与伸缩杆的接口处。

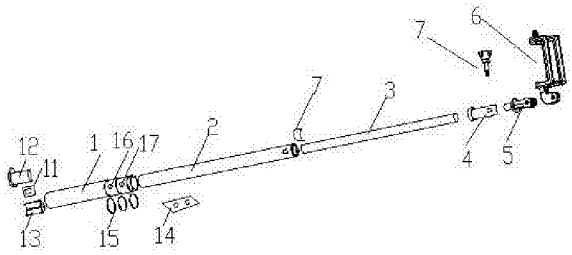

CN 204942990 U

1. 一种荧光蓝牙自拍棒，其特征是由手柄、伸缩杆、荧光棒、转接头、手机支架座、手机支架和 LED 灯组成，所述荧光棒的后端与伸缩杆前端相对接，伸缩杆的后端与手柄的前端相对接；所述荧光棒的前端与转接头相对接，所述转接头的前端与手机支架座的后端相对接，所述手机支架安装在手机支架座的前端；所述 LED 灯安装在荧光棒与伸缩杆的接口处。

2. 根据权利要求 1 所述的一种荧光蓝牙自拍棒，其特征是所述手柄包括安装在其底端的电池上壳和电池下壳，安装在电池上下壳扣合体内的电池，安装在手柄前端的荧光棒闪光开关和拍照开关，相间地安装在荧光棒闪光开关和拍照开关周边的装饰圈以及安装在手柄前端内侧的 PCB 控制板。

3. 根据权利要求 2 所述的一种荧光蓝牙自拍棒，其特征是所述电池与 PCB 控制板电连接，所述 LED 灯与 PCB 控制板电连接，所述 PCB 控制板上安装有蓝牙信号发射器。

一种荧光蓝牙自拍棒

技术领域

[0001] 本实用新型涉及一种荧光棒，特别指的是一种荧光蓝牙自拍棒，用来在大型歌舞演唱会上，渲染气氛、给自己或者给他人以及场景拍照。

背景技术

[0002] 在大型歌舞晚会上，人们为了捧场，经常使用闪光手拍、闪光荧光棒等来为演唱者呐喊助兴，在表演最精彩的时候还要拿出相机拍照留影，现有的荧光棒只能单纯闪光，现有的自拍设备只能单纯拍照，捧场的人只能把相机和荧光棒同时带上，这样不但影响捧场者的活动，而且在拍照时就必须放下荧光棒，使人们手忙脚乱。

发明内容

[0003] 为了解决以上技术中存在的问题，本实用新型提供了一种集拍照、闪光于一体的闪光蓝牙自拍棒。

[0004] 本实用新型由手柄、伸缩杆、荧光棒、转接头、手机支架座、手机支架和 LED 灯组成，所述荧光棒的后端与伸缩杆前端相对接，伸缩杆的后端与手柄的前端相对接；所述荧光棒的前端与转接头相对接，所述转接头的前端与手机支架座的后端相对接，所述手机支架安装在手机支架座的前端；所述 LED 灯安装在荧光棒与伸缩杆的接口处。

[0005] 所述手柄包括安装在其底端的电池上壳和电池下壳，安装在电池上下壳扣合体内的电池，安装在手柄前端的荧光棒闪光开关和拍照开关，相间地安装在荧光棒闪光开关和拍照开关周边的装饰圈以及安装在手柄前端内侧的 PCB 控制板。

[0006] 所述电池与 PCB 控制板电连接，所述 LED 灯与 PCB 控制板电连接，所述 PCB 控制板上安装有蓝牙信号发射器。

[0007] 本实用新型的积极效果是不但可以作为荧光棒用来渲染气氛，而且可以摄录场景和自拍。

附图说明

[0008] 下面结合附图对本实用新型作进一步的说明。

[0009] 图 1 是本实用新型的效果图。

[0010] 图 2 是本实用新型的结构爆炸图。

具体实施方式

[0011] 如图 1 所示，本实用新型是一种荧光蓝牙自拍棒。

[0012] 如图 2 所示，本实用新型由手柄 1、伸缩杆 2、荧光棒 3、转接头 4、手机支架座 5、手机支架 6 和 LED 灯 7 组成，所述荧光棒 3 的后端与伸缩杆 2 的前端相对接，伸缩杆 2 的后端与手柄 1 的前端相对接；所述荧光棒 3 的前端与转接头 4 相对接，所述转接头 4 的前端与手机支架座 5 的后端相对接，所述手机支架 6 安装在手机支架座 5 的前端；所述 LED 灯 7 安装

在荧光棒 3 与伸缩杆 2 的接口处，所述手柄 1 包括安装在其底端的电池上壳 12 和电池下壳 13，安装在电池上下壳扣合体内的电池 11，安装在手柄 1 前端的荧光棒闪光开关 16 和拍照开关 17，相间地安装在荧光棒闪光开关 16 和拍照开关 17 周边的装饰圈 15 以及安装在手柄 1 前端内侧的 PCB 控制板 14。所述电池 11 与 PCB 控制板 14 电连接，所述 LED 灯 7 与 PCB 控制板 14 电连接，所述 PCB 控制板 14 上安装有蓝牙信号发射器 18。

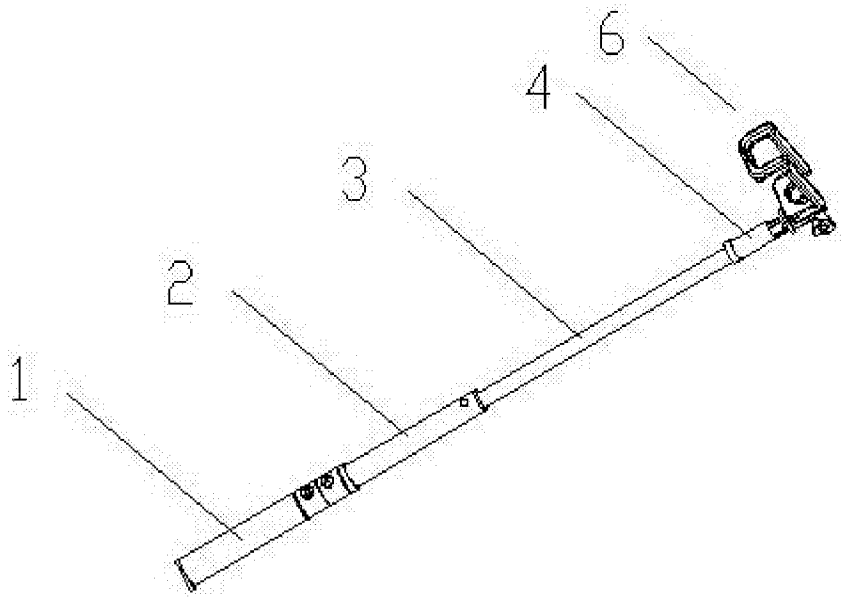

图 1

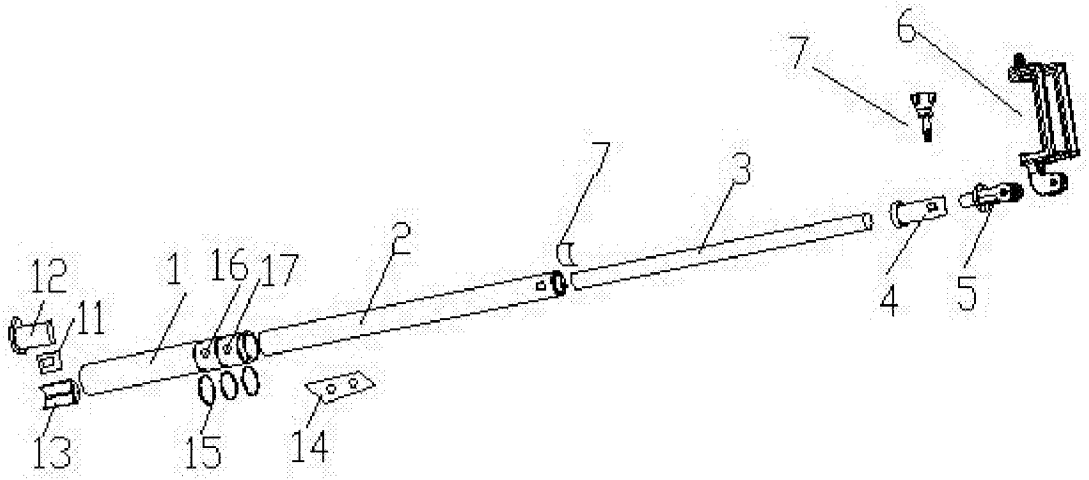

图 2