(19) 대한민국특허청(KR)
(12) 등록특허공보(B1)

(45) 공고일자 2019년10월17일
(11) 등록번호 10-2033425
(24) 등록일자 2019년10월11일

(51) 국제특허분류(Int. Cl.)
A45D 19/10 (2006.01) *A45D 19/00* (2006.01)
A45D 19/12 (2006.01)
(52) CPC특허분류
A45D 19/10 (2013.01)
A45D 19/12 (2013.01)
(21) 출원번호 10-2018-0049094
(22) 출원일자 2018년04월27일
심사청구일자 2018년04월27일
(56) 선행기술조사문헌
KR200226562 Y1*
KR1020060020530 A*
JP2009005942 A*
*는 심사관에 의하여 인용된 문헌

(73) 특허권자
주식회사 엠앤비코리아
광주광역시 광산구 평동산단로 225-34 (옥동)
(72) 발명자
안재철
전라북도 전주시 완산구 모악로 4651 동도미소드림 102동 1205호
(74) 대리인
특허법인아주

전체 청구항 수 : 총 1 항 심사관 : 김태수

(54) 발명의 명칭 **휴대용 세발대**

(57) 요 약

본 발명은 휴대용 세발대에 관한 것으로, 보다 상세하게는 거동이 불편한 노인이나 환자가 있는 장소로 휴대용 세발대를 손쉽게 휴대하여 이동할 수 있도록 함으로써 장소에 구애받지 않고 자가 세발에 어려움을 겪는 노인이나 환자의 세발을 용이하게 이룰 수 있도록 하는 휴대용 세발대에 관한 것이다.

(뒷면에 계속)

대 표 도 - 도1

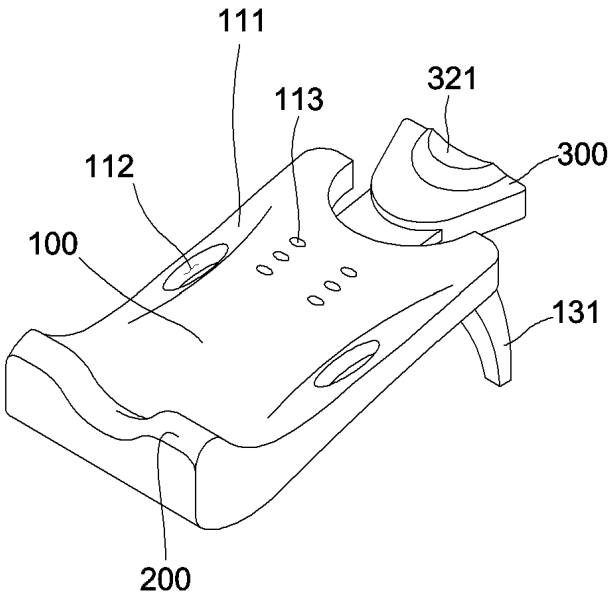

본 발명은 피세발자가 등을 기댈 수 있도록 마련되되 내부에 상하 길이방향을 따라 가이드홈(120)이 형성되고, 일측면에 피세발자의 상체 측면을 지지할 수 있도록 하는 지지구(111)가 형성된 등받침바디(100); 피세발자의 착석을 위해 상기 등받침바디(100)의 길이방향 하측에 형성되되 상호 일정간격 이격되어 피세발자의 둔부가 안착되는 한 쌍의 둔부착석구(200); 피세발자의 신체에 따라 상하 왕복이동가능하도록 상기 등받침바디(100)의 길이방향 상측에서 상기 가이드홈(120)에 끼움결합되어 피세발자의 목을 지지하도록 마련된 넥서포터(300);를 포함하여 구성되는 것을 특징으로 한다.

(52) CPC특허분류
A45D 2019/005 (2013.01)
A45D 2019/0058 (2013.01)

명 세 서

청구범위

청구항 1

피세발자가 등을 기댈 수 있도록 마련되되 내부에 상하 길이방향을 따라 가이드홈(120)이 형성되고, 일측면에 피세발자의 상체 측면을 지지할 수 있도록 하는 지지구(111)가 형성된 등받침바디(100); 피세발자의 착석을 위해 상기 등받침바디(100)의 길이방향 하측에 형성되되 상호 일정간격 이격되어 피세발자의 둔부가 안착되는 한 쌍의 둔부착석구(200); 피세발자의 신체에 따라 상하 왕복이동가능하도록 상기 등받침바디(100)의 길이방향 상측에서 상기 가이드홈(120)에 끼움결합되어 피세발자의 목을 지지하도록 마련된 넥서포터(300);를 포함하여 구성되고,

상기 넥서포터(300)의 일측면에는 걸림돌기구(311)가 형성되고, 상기 등받침바디(100)의 일측면에는 상기 걸림돌기구(311)에 대응되는 다수개의 걸림홈부(113)가 상기 등받침바디(100)의 길이방향을 따라 일정간격으로 형성되어 상기 넥서포터(300)의 이동을 제한할 수 있도록 이루어지며,

상기 가이드홈(120)의 폭방향 양측에는 길이방향을 따라 요철부(121)가 형성되고, 상기 넥서포터(300)에는 상기 요철부(121)에 대응하는 요철걸림단(340)가 형성되고, 상기 등받침바디(100)의 타측면에서 상기 가이드홈(120) 방향으로 삽입되어 상기 넥서포터(300)를 고정하는 고정부재(330)를 더 포함하여 구성되며,

상기 등받침바디(100)에는 외부에서 유입된 유체가 상기 등받침바디(100)의 일측면을 순환할 수 있도록 하는 유체순환관로부(400)가 형성되되 상기 유체순환관로부(400)는, 상기 등받침바디(100)의 길이방향 상측에 마련된 유입공(115)과 연통되게 형성된 한 쌍의 분기관로(410)와, 상기 한 쌍의 분기관로(410) 중 어느 하나의 분기관로에 연결된 상태로 상기 등받침바디(100)의 일측면에 지그재그형상으로 설치되는 1차유체순환관로(420)와, 상기 한 쌍의 분기관로(410) 중 다른 하나의 분기관로에 연결된 상태로 상기 1차유체순환관로(420)와 중첩되지 않게 상기 등받침바디(100)의 일측면에 지그재그 형상으로 설치되는 2차유체순환관로(430)와, 상기 유입공(115)에 설치되어 상기 1,2차유체순환관로(420,430) 중 어느 하나의 순환관로로 외부에서 유입된 유체를 안내하는 유로전환부재(440)로 구성되고,

상기 유로전환부재(440)은 상기 등받침바디(100)의 상면부재에 설치되어 일측에 상기 유입공(115)과 연통되는 중공형 연결구(453)가 형성되고 타측에 상기 한 쌍의 분기관로(410)와 각각 연결되는 분기구(455)가 형성되는 몸체부(450)와, 상기 몸체부(450)의 내부에 회전가능하게 설치되어 상기 연결구(453)를 통해 유입된 물을 상기 한 쌍의 분기관로(410) 중 어느 하나의 분기관로로 안내하는 전환구(460)로 이루어지며,

상기 전환구(460)의 상측면 중앙부에는 상측방향으로 돌출되는 끼움돌기구(461)가 형성되고, 상기 끼움돌기구(461)는 파지회전체(470)에 연결되어 상기 파지회전체(470)의 회전시 상기 전환구(460)가 회전될 수 있도록 이루어지고,

상기 몸체부(450)는 통체의 유로바디(451)와, 상기 유입공(115)과 연통된 상태로 상기 유로바디(451)에 설치되는 중공형 상기 연결구(453)와, 상기 분기관로(410)와 연통되게 상기 유로바디(451)에 설치되는 한 쌍의 상기 분기구(455)로 이루어지고, 상기 전환구(460)의 외부 하측면에는 상기 유로바디(451)의 내부 하측면에 형성된 삽입공(452)으로 삽입되어 축회전될 수 있도록 하는 회전축(462)이 형성되며, 상기 전환구(460)에는 상기 연결구(453)의 내부와 상기 한 쌍의 분기구(455) 중 어느 하나의 분기구 내부와 연통되는 연통유로(463)가 측면을 관통하도록 형성되고, 상기 전환구(460)의 상측면에는 원호상의 회전제한홈(464)이 형성되되 상기 유로바디(451)의 상측에는 내부에 설치된 상기 전환구(460)의 외부노출을 폐쇄할 수 있도록 하는 덮개판(480)이 설치되고,

상기 덮개판(480)은 상기 전환구(460)와 파지회전체(470)사이에 구비되어 상기 유로바디(451)의 상측에 장착되고, 상기 덮개판(480)의 중앙부에는 상기 끼움돌기구(461)가 상기 파지회전체(470)방향으로 돌출될 수 있도록 하는 축관통공(481)이 형성되며, 상기 덮개판(480)의 하측면에는 상기 전환구(460)의 회전제한홈(464)에 삽입되어 상기 전환구(460)의 회전시 회전반경을 제한할 수 있도록 하는 안내돌출구(482)가 형성되는 것을 특징으로 하는 휴대용 세발대.

청구항 2

삭제

청구항 3

삭제

청구항 4

삭제

청구항 5

삭제

청구항 6

삭제

발명의 설명

기 술 분 야

[0001] 본 발명은 휴대용 세발대에 관한 것으로, 보다 상세하게는 거동이 불편한 노인이나 환자가 있는 장소로 휴대용 세발대를 손쉽게 휴대하여 이동할 수 있도록 함으로써 장소에 구애받지 않고 자가 세발에 어려움을 겪는 노인이나 환자의 세발을 용이하게 이룰 수 있도록 하는 휴대용 세발대에 관한 것이다.

배 경 기 술

[0003] 현재 대부분의 사람들은 머리를 자르기 위해 미용실을 이용하고 있다 특히나 요즘 미용실은 단순하게 머리를 자르는 서비스뿐만 아니라 고객의 피로감을 풀어주는 마사지를 동반한 세발(머리 감김) 서비스를 제공하고 있고, 이에 종래의 미용실에서 사용되고 있는 세발대는 세발 대상이 앉아서 머리를 뒤로 젖힐 수 있는 의자를 동반하고 있다

[0004] 종래의 세발대는 세발 대상이 의자에 착석하여 목을 뒤로 젖혀서 기댈 수 있도록 일정한 높이에 위치시키는 지지대의 상부에 설치되고, 세발대의 전방 모서리에는 피세발자의 목을 받칠 수 있는 홈이 형성되어 있다.

[0005] 아울러 미용실 세발대의 전방에는 세발용 의자가 구비되어 있는데, 이러한 세발용 의자는 전방에는 세발 대상이 착석할 경우 편안하게 착석할 수 있는 엉덩이 받침대가 구비되고, 양측으로는 팔걸이가 각각 마련되며, 후방에는 등 받침대가 마련되어 피세발자가 편안하게 기대어 앉을 수 있도록 되어 있다.

[0006] 한편, 세발 작업을 진행하기 위해서는 세발용 의자에 착석한 채로 몸을 뒤로 젖혀, 세발대의 홈에 목 뒷부분을 안착시켜 모발을 세발대 내로 위치시켜야 하는데, 이를 위해 등 받침대는 뒤로 젖혀지게(펼침 동작) 구성되는 것이 일반적이다.

[0007] 그러나, 거동이 불편하여 집에서 생활하는 노인이나 환자의 경우 종래의 세발대를 이용할 수 없어 혼자서 지지대를 사용하여 화장실까지 이동한 후, 불편한 자세로 쪼그려 앉아서 머리를 감게 되는데, 화장실에서 머리를 감은 후 이동하는 과정에서 화장실 내부의 물기에 의해 미끌어져 신체손상이 발생하는 문제가 빈번히 발생하고 있는 실정이다. 이에 최근에는 자원봉사자가 거동이 불편한 노인이나 환자의 집에 직접 방문하여 화장실까지 부축 후 머리를 감겨드리는 자원봉사활동이 활발히 이루어지고 있으나 이 경우또한 화장실에서 머리를 감기는데 상당한 불편함이 있는 실정이다.

[0008] 본 발명에 배경이 되는 기술로는 대한민국 등록특허 제10-1187131호의 이동식 세발기와 대한민국 등록특허 제10-1661918호의 세발용 의자가 개시되어 있다.

발명의 내용

해결하려는 과제

[0010] 본 발명은 상기한 실정을 감안하여 창안된 것으로, 본 발명의 목적은 거동이 불편한 노인이나 환자가 있는 장소로 휴대용 세발대를 손쉽게 휴대하여 이동할 수 있도록 함으로써 자가 세발에 어려움을 겪는 노인이나 환자의 세발을 용이하게 수행할 수 있도록 함은 물론 등받침바디의 상측에 상하 왕복이동가능하게 설치되는 넥서포터에 의해 피세발자의 신체에 맞게 높이를 조절할 수 있도록 하여 사용편의성의 향상을 이룰 수 있도록 하는 휴대용 세발대를 제공하는 데 있다.

[0011] 또한, 상기 등받침바디에 유체순환관로부를 형성하여 겨울철이나 여름철 온수나 냉수를 통해 상기 등받침바디를 따뜻하게 데우거나 시원하게 하여 피세발자가 쾌적한 상태로 세신이나 세발을 받을 수 있도록 한다.

과제의 해결 수단

[0013] 상기의 목적을 달성하기 위한 본 발명은 피세발자가 등을 기댈 수 있도록 마련되되 내부에 상하 길이방향을 따라 가이드홈(120)이 형성되고, 일측면에 피세발자의 상체 측면을 지지할 수 있도록 하는 지지구(111)가 형성된 등받침바디(100); 피세발자의 착석을 위해 상기 등받침바디(100)의 길이방향 하측에 형성되되 상호 일정간격 이격되어 피세발자의 둔부가 안착되는 한 쌍의 둔부착석구(200); 피세발자의 신체에 따라 상하 왕복이동가능하도록 상기 등받침바디(100)의 길이방향 상측에서 상기 가이드홈(120)에 끼움결합되어 피세발자의 목을 지지하도록 마련된 넥서포터(300);를 포함하여 구성되는 것을 특징으로 한다.

[0014] 또한, 상기 넥서포터(300)의 일측면에는 걸림돌기구(311)가 형성되고, 상기 등받침바디(100)의 일측면에는 상기 걸림돌기구(311)에 대응되는 다수개의 걸림홈부(113)가 상기 등받침바디(100)의 길이방향을 따라 일정간격으로 형성되어 상기 넥서포터(300)의 이동을 제한할 수 있도록 하는 것을 특징으로 한다.

[0015] 또한, 상기 가이드홈(120)의 폭방향 양측에는 길이방향을 따라 요철부(121)가 형성되고, 상기 넥서포터(300)에는 상기 요철부(121)에 대응하는 요철걸림단(340)가 형성되고, 상기 등받침바디(100)의 타측면에서 상기 가이드홈(120)방향으로 삽입되어 상기 넥서포터(300)를 고정하는 고정부재(330)를 더 포함하여 구성된다.

[0016] 또한, 상기 등받침바디(100)에는 외부에서 유입된 유체가 상기 등받침바디(100)의 일측면을 순환할 수 있도록 하는 유체순환관로부(400)가 형성되고, 상기 유체순환관로부(400)는, 상기 등받침바디(100)의 길이방향 상측에 마련된 유입공(115)과 연통되게 형성된 한 쌍의 분기관로(410)와, 상기 한 쌍의 분기관로(410) 중 어느 하나의 분기관로에 연결된 상태로 상기 등받침바디(100)의 일측면에 지그재그형상으로 설치되는 1차유체순환관로(420)와, 상기 한 쌍의 분기관로(410) 중 다른 하나의 분기관로에 연결된 상태로 상기 1차유체순환관로(420)와 중첩되지 않게 상기 등받침바디(100)의 일측면에 지그재그 형상으로 설치되는 2차유체순환관로(430)와, 상기 유입공(115)에 설치되어 상기 1,2차유체순환관로(420,430) 중 어느 하나의 순환관로로 외부에서 유입된 유체를 안내하는 유로전환부재(440)로 구성된다.

발명의 효과

[0018] 본 발명에 따르면 거동이 불편한 노인이나 환자가 있는 장소로 손쉽게 휴대하여 이동할 수 있어 자가 세발에 어려움을 겪는 노인이나 환자의 세발을 용이하게 수행할 수 있고, 넥서포터의 높이 조절을 통해 피세발자의 신체에 맞게 넥서포터의 높이를 조절할 수 있어 사용편의성을 제공할 수 있으며, 유체순환관로부를 통해 겨울철이나 여름철 따뜻하거나 시원상태로 세신이나 세발을 받을 수 있게 된다.

도면의 간단한 설명

[0020] 도 1은 본 발명에 따른 휴대용 세발대의 상태를 나타낸 상태도,

도 2는 본 발명에 따른 휴대용 세발대의 분리상태를 나타낸 상태도,

도 3은 도 2의 A-A단면 상태를 나타낸 상태도,

도 4는 본 발명에 따른 넥서포터에 요철걸림단이 형성된 일 실시예를 나타낸 상태도,

도 5는 본 발명에 따른 등받침바디에 유체순환관로부가 형성된 일 실시예를 개략적으로 나타낸 개략도,

도 6은 본 발명의 일 실시예에 따른 유로전환부재의 분리상태를 나타낸 상태도,

도 7은 본 발명의 일 실시예에 따른 유로전환부재의 전환구 상태를 나타낸 단면도.

발명을 실시하기 위한 구체적인 내용

[0021] 이하, 첨부된 도면을 참조하여 본 발명에 따른 휴대용 세발대를 상세히 설명한다. 이에 앞서 본 발명을 설명함에 있어서 관련된 공지 기능 또는 구성에 대한 구체적인 설명이 본 발명의 요지를 불필요하게 흐릴 수 있다고 판단되는 경우에는 그 상세한 설명은 생략될 것이다.

[0022] 또한, 후술되는 용어들은 본 발명에서의 기능을 고려하여 설정된 용어들로서 이 용어들은 제품을 생산하는 생산자나 제조자의 의도 또는 관례에 따라 달라질 수 있을 것이며, 도면에 도시된 선들의 두께나 구성요소의 크기등은 설명의 명료성과 편의상 과장되게 도시되어 있을 수 있고, 본 명세서에 기재된 실시 예와 도면에 도시된 구성은 본 발명의 가장 바람직한 일 실시 예에 불과할 뿐이고 본 발명의 기술적 사상을 모두 대변하는 것은 아니므로, 본 출원시점에 있어서 이들을 대체할 수 있는 다양한 균등물과 변형 예들이 있을 수 있음을 이해하여야 할 것이다.

[0023] 또한, 명세서 전체에서 어떤 부분이 다른 부분과 '연결'되어 있다고 할 때, 이는 '직접적으로 연결'되어 있는 경우뿐만 아니라, 그 중간에 다른 소자를 사이에 두고 '간접적으로 연결'되어 있는 경우도 포함한다. 또한, 어떤 구성요소를 '포함'한다는 것은 특별히 반대되는 기재가 없는 한 다른 구성요소를 제외하는 것이 아니라 다른 구성요소를 더 포함할 수 있다는 것을 의미한다.

[0024] 또한, 본 발명에 사용되는 방향성 용어는 개시된 도면(들)의 배향과 관련하여 사용된다. 본 발명의 실시 예의 구성요소는 다양한 배향으로 위치설정될 수 있기 때문에 방향성 용어는 예시를 목적으로 사용되는 것이지 이를 제한하는 것은 아니다.

[0025] 도 1은 본 발명에 따른 휴대용 세발대의 상태를 나타낸 상태도이고, 도 2는 본 발명에 따른 휴대용 세발대의 분리상태를 나타낸 상태도이며, 도 3은 도 2의 A-A단면 상태를 나타낸 상태도이고, 도 4는 본 발명에 따른 넥서포터에 요철걸림단이 형성된 일 실시예를 나타낸 상태도이며, 도 5는 본 발명에 따른 등받침바디에 유체순환관로부가 형성된 일 실시예를 개략적으로 나타낸 개략도이고, 도 6은 본 발명의 일 실시예에 따른 유로전환부재의 분리상태를 나타낸 상태도이며, 도 7은 본 발명의 일 실시예에 따른 유로전환부재의 전환구 상태를 나타낸 단면도이다.

[0026] 상기 도 1 내지 도 7에 도시된 바와 같이 본 발명에 따른 휴대용 세발대는 피세발자가 등을 기댈 수 있도록 마련된 등받침바디(100)와, 피세발자의 착석을 위해 상기 등받침바디(100)의 길이방향 하측에 형성되어 한 쌍의 둔부착석구(200)와, 피세발자의 목을 지지하는 넥서포터(300)로 구성된다.

[0027] 즉, 본 발명에 따른 휴대용 세발대는 거동이 불편한 노인이나 환자가 있는 장소로 손쉽게 휴대하여 이동할 수 있도록 함으로써 장소에 구애받지 않고 자가 세발에 어려움을 겪는 노인이나 환자의 세발을 용이하게 이룰 수 있도록 하는 것이다.

[0028] 상기 등받침바디(100)는 피세발자가 등을 기댈 수 있도록 마련되되 내부에 상하 길이방향을 따라 가이드홈(120)이 형성되고, 일측면에 피세발자의 상체 측면을 지지할 수 있도록 하는 지지구(111)가 형성된다.

[0029] 이때, 상기 지지구(111)에는 본 발명에 따른 휴대용 세발대를 파지하여 이동할 수 있도록 하는 파지공(112)을 형성하여 이동성을 높일 수 있도록 하고, 상기 등받침바디(100)의 길이방향 상측에는 경사서포터(131)를 마련하여 세발시 상기 등받침바디(100)를 경사지게 설치할 수 있도록 하는 것이 바람직할 것이다.

[0030] 즉, 상기 경사서포터(131)는 상기 등받침바디(100)의 길이방향 상측을 지지할 수 있도록 마련된 것으로, 상기 등받침바디(100)에 힌지축을 매개로 회전가능하게 설치되어 휴대시에는 상기 경사서포터(131)를 상기 등받침바디(100)방향으로 회전시키고, 사용시에는 상기 경사서포터(131)를 회전시켜 지면에 지지될 수 있도록 함으로써 상기 등받침바디(100)가 경사지게 설치될 수 있는 것이다. 이때, 상기 경사서포터(131)에는 별도의 잠금락(미도시)를 설치하여 상기 등받침바디(100)를 경사지게 지지하는 경우, 상기 힌지축에 의해 회전되지 않도록 하는 것이 바람직할 것이다.

[0031] 또한, 상기 등받침바디(100)는 상기 지지구(111)가 형성되는 상면부재(110)와 상기 경사서포터(131)가 설치되는 하면부재(130)가 상호 결합되어 이루어지되 상기 상면부재(110)와 하면부재(130) 사이에 상기 가이드홈(120)이 형성되어 후술되는 상기 넥서포터(300)가 상기 가이드홈(120)에 끼움결합된다.

[0032] 여기서, 상기 하면부재(130)의 길이방향 하측에는 탄성재질의 지지보조구(132)가 설치되어 상기 경사서포터(131)에 의해 상기 등받침바디(100)를 경사지게 설치하는 경우, 상기 등받침바디(100)의 길이방향 하측을 지지

할 수 있도록 하는 것이 바람직할 것이다.

[0033] 상기 한 쌍의 둔부착석구(200)는 피세발자의 착석을 위해 상기 등받침바디(100)의 일측면 길이방향 하측에 형성되되 상호 일정간격 이격되어 피세발자의 둔부가 안착되는 것이다.

[0034] 즉, 상기 한 쌍의 둔부착석구(200)사이에 일정한 공간부가 형성되도록 하여 거동이 불편한 노인이나 환자가 본 발명에 따른 휴대용 세발대에 누워있는 상태에서 세신(洗身)의 수행시, 항문부위를 용이하게 세정하여 청결을 유지할 수 있도록 하기 위함인 것이다.

[0035] 또한, 상기 넥서포터(300)는 피세발자의 신체에 따라 상하 왕복이동가능하도록 상기 등받침바디(100)의 길이방향 상측에서 상기 가이드홈(120)에 끼움결합되어 피세발자의 목을 지지할 수 있도록 마련된다.

[0036] 즉, 상기 넥서포터(300)는 상기 가이드홈(120)에 끼워지는 끼움편(310)과 상기 끼움편(310)에 일체로 연결되어 피세발자의 목을 지지할 수 있도록 하는 넥받침대(320)로 구성되고, 상기 넥받침대(320)의 일측면에는 피세발자의 목을 이질감 없이 편안히 지지할 수 있도록 하는 쿠션부(321)가 형성된다.

[0037] 또한, 상기 넥서포터(300)의 일측면에는 걸림돌기구(311)가 형성되고, 상기 등받침바디(100)의 일측면에는 상기 걸림돌기구(311)에 대응되는 다수개의 걸림홈부(113)가 상기 등받침바디(100)의 길이방향을 따라 일정간격으로 형성되어 상기 넥서포터(300)의 이동을 제한하게 된다. 이때, 상기 걸림돌기구(311)는 상기 넥서포터(300)의 끼움편(310)에 형성되는 것이 바람직할 것이다.

[0038] 즉, 상기 넥서포터(300)는 상기 가이드홈(120)을 따라 상하 길이방향으로 왕복이동가능하게 설치되어 피세발자의 신체에 따른 목의 지지위치를 변경할 수 있도록 설치되는 것으로, 피세발자의 신체에 따라 적절한 위치로 이동된 상기 넥서포터(300)는 상기 끼움편(310)에 형성된 상기 걸림돌기구(311)가 상기 걸림홈부(113)에 걸림된 상태에 있게 되어 이동이 제한되는 것이다.

[0039] 이때, 상기 넥서포터(300)는 이동제한상태를 더욱 견고히 하기 위해 별도의 고정부재(330)에 의해 고정될 수 있는데, 상기 고정부재(330)는 상기 등받침바디(100)의 타측면에서 상기 가이드홈(120)방향으로 삽입되어 상기 넥서포터(300)를 고정하는 것으로, 세발자가 손가락으로 파지할 수 있도록 하는 파지회전구(331)와, 상기 파지회전구(331)로부터 연장되게 형성되어 상기 넥서포터(300)의 끼움편(310)을 상기 등받침바디(100)의 상면부재(110)에 밀착시키는 밀착회전구(332)로 이루어질 수 있을 것이다.

[0040] 즉, 손가락으로 상기 파지회전구(331)를 파지한 상태에서 상기 하면부재(130)에 형성된 나사공(133)을 통해 상기 밀착회전구(332)를 상기 가이드홈(120)방향으로 나사결합하면 상기 밀착회전구(332)의 단부가 상기 넥서포터(300)의 끼움편(310)을 상기 등받침바디(100)의 상면부재(110)에 밀착되게 하여 상기 넥서포터(300)를 견고히 고정할 수 있게 되는 것이다.

[0041] 여기서, 상기 고정부재(330)가 상기 등받침바디(100)의 타측면에서 상기 가이드홈(120)방향으로 인입되어 상기 넥서포터(300)의 끼움편(310)을 상기 등받침바디(100)의 상면부재(110)에 밀착시켜 고정하는 것으로 설명하고 있으나 이에 한정되는 것은 아니며 상기 끼움편(310)에 상기 밀착회전구(332)가 관통되는 다수개의 홀(미도시)를 가공하여 상기 홀에 상기 밀착회전구(332)가 끼워짐으로써 상기 넥서포터(300)을 고정하는 방식 등 여러 다양한 실시예가 있을 수 있음을 밝혀두는 바이다.

[0042] 또한, 상기 가이드홈(120)의 폭방향 양측에는 길이방향을 따라 요철부(121)가 형성되고, 상기 넥서포터(300)에는 상기 요철부(121)에 대응되는 요철걸림단(340)이 형성되어 상기 걸림돌기구(311) 및 걸림홈부(113), 상기 고정부재(330)와 더불어 상기 넥서포터(300)의 고정상태를 더욱 견고히 하면서 상기 넥서포터(300)의 상하길이방향 이동을 가이드할 수 있도록 구성된다.

[0043] 한편, 상기 등받침바디(100)에는 외부에서 유입된 유체가 상기 등받침바디(100)의 일측면을 순환할 수 있도록 하는 유체순환관로부(400)가 형성된다. 이때, 상기 유체순환관로부(400)는 상기 등받침바디(100)의 상면부재(110)에 형성되는 것이 바람직할 것이다.

[0044] 즉, 거동이 불편한 노인이나 환자가 세신이나 세발을 위해 상의를 탈의한 상태로 기대어 눕는 경우, 겨울철에는 등에 한기가 작용하여 세신이나 세발시 추위를 느끼게 되어 세신이나 세발의 불편함이 따르게 되고, 여름철에 본 발명에 따른 세발대를 휴대하고 다니다 보면 상기 등받침바디(100)가 뜨거워지는데, 이러한 상태의 등받침바디(100)에 거동이 불편한 노인이나 환자가 등을 기대어 눕게 되면 등에 화상문제가 발생할 수 있게 된다.

[0045] 이에 본 발명에서는 상기 등받침바디(100)에 상기 유체순환관로부(400)를 형성하여 겨울철에는 온수를 유입시켜

상기 등받침바디(100)의 일측면이 따뜻해질 수 있도록 하고, 여름철에는 냉수를 유입시켜 상기 등받침바디(100)의 일측면이 시원해질 수 있도록 함으로써 거동이 불편한 노인이나 환자가 쾌적한 상태로 세신이나 세발을 받을 수 있도록 하는 것이다.

[0046] 이때, 상기 유체순환관로부(400)의 일 실시예를 살펴보면, 상기 유체순환관로부(400)는 상기 등받침바디(100)의 길이방향 상측에 마련된 유입공(115)과 연통되게 형성된 한 쌍의 분기관로(410)와, 상기 한 쌍의 분기관로(410) 중 어느 하나의 분기관로에 연결된 상태로 상기 등받침바디(100)의 일측면에 지그재그형상으로 설치되는 1차유체순환관로(420)와, 상기 한 쌍의 분기관로(410) 중 다른 하나의 분기관로에 연결된 상태로 상기 1차유체순환관로(420)와 중첩되지 않게 상기 등받침바디(100)의 일측면에 지그재그 형상으로 설치되는 2차유체순환관로(430)와, 상기 유입공(115)에 설치되어 상기 1,2차유체순환관로(420,430) 중 어느 하나의 순환관로로 외부에서 유입된 유체를 안내하는 유로전환부재(440)로 구성될 수 있을 것이다. 이때, 상기 등받침바디(100)에는 상기 1,2차유체순환관로(420,430)의 내부에 유입된 유체의 온도를 파악할 수 있도록 하는 온도세서(미도시)가 구비될 수 있을 것이다.

[0047] 즉, 상기 1차유체순환관로(420)로 온수를 유입한 상태에서 세신이나 세발을 진행하는 경우 상기 1차유체순환관로(420)에 유입된 온수의 온도가 낮아져 세신이나 세발 진행시 피세발자가 따뜻함을 지속적으로 느낄 수 없게 되므로, 상기 1차유체순환관로(420)로 온수를 유입한 후 일정시간이 경과하여 일정온도 이하가 되면 상기 유로전환부재(440)를 조작한 후, 상기 2차유체순환관로(430)로 온수를 유입하여 세신이나 세발 진행시 피세발자가 따뜻함을 지속적으로 느낄 수 있도록 하여 세신이나 세발을 쾌적하게 받을 수 있도록 하는 것이다.

[0048] 이때, 상기 등받침바디(100)에 하나의 유체순환관로만을 형성할 수도 있으나 이러한 경우 최초 유입된 온수를 배출한 후 다시 일정한 온수를 유입시키는 과정에 많은 시간이 소요되므로 상기와 같이 상기 등받침바디(100)에 1,2차유체순환관로(420,430)를 형성하여 피세발자가 세신이나 세발를 쾌적한 상태로 신속히 받을 수 있도록 하는 것이 바람직할 것이다.

[0049] 또한, 상기 등받침바디(100)에는 상기 1,2차유체순환관로(420,430)에 채워진 유체를 배출시킬 수 있도록 하는 배출공(490)이 형성되는 것이 바람직하며 상기 유입공(115) 및 배출공(490)의 입출구부에는 별도의 마개가 설치되는 것이 바람직할 것이다.

[0050] 또한, 상기 유로전환부재(440)의 일 실시예를 살펴보면 상기 등받침바디(100)의 상면부재에 설치되어 일측에 상기 유입공(115)과 연통되는 중공형 연결구(453)가 형성되고 타측에 상기 한 쌍의 분기관로(410)와 각각 연결되는 분기구(455)가 형성되는 몸체부(450)와, 상기 몸체부(450)의 내부에 회전가능하게 설치되어 상기 연결구(453)를 통해 유입된 물을 상기 한 쌍의 분기관로(410) 중 어느 하나의 분기관로로 안내하는 전환구(460)로 이루어질 수 있을 것이다.

[0051] 이때, 상기 전환구(460)의 상측면 중앙부에는 상측방향으로 돌출되는 끼움돌기구(461)가 형성되고, 상기 끼움돌기구(461)는 파지회전체(470)에 연결되어 상기 파지회전체(470)의 회전시 상기 전환구(460)가 회전될 수 있도록 한다.

[0052] 상기 몸체부(450)는 통체의 유로바디(451)와, 상기 유입공(115)과 연통된 상태로 상기 유로바디(451)에 설치되는 중공형 상기 연결구(453)와, 상기 분기관로(410)와 연통되게 상기 유로바디(451)에 설치되는 한 쌍의 상기 분기구(455)로 이루어진다.

[0053] 또한, 상기 전환구(460)는 상기 유로바디(451)의 내부에 회전가능하게 설치된 것으로, 상기 전환구(460)의 외부 하측면에는 상기 유로바디(451)의 내부 하측면에 형성된 삽입공(452)으로 삽입되어 축회전될 수 있도록 하는 회전축(462)이 형성된다.

[0054] 또한, 상기 전환구(460)에는 상기 연결구(453)의 내부와 상기 한 쌍의 분기구(455) 중 어느 하나의 분기구 내부와 연통되는 연통유로(463)가 측면을 관통하도록 형성되고, 상기 전환구(460)의 상측면에는 원호상의 회전제한홈(464)이 형성된다. 이때, 상기 유로바디(451)의 상측에는 내부에 설치된 상기 전환구(460)의 외부노출을 폐쇄할 수 있도록 하는 덮개판(480)이 설치된다.

[0055] 즉, 상기 덮개판(480)은 상기 전환구(460)와 파지회전체(470)사이에 구비되어 상기 유로바디(451)의 상측에 장착되고, 상기 덮개판(480)의 중앙부에는 상기 끼움돌기구(461)가 상기 파지회전체(470)방향으로 돌출될 수 있도록 하는 축관통공(481)이 형성된다.

[0056] 또한, 상기 덮개판(480)의 하측면에는 상기 전환구(460)의 회전제한홈(464)에 삽입되어 상기 전환구(460)의 회

전시 회전반경을 제한할 수 있도록 하는 안내돌출구(482)가 형성된다.

[0057] 상기와 같이 구성된 유로전환수단의 작용을 간략히 살펴보면, 먼저 상기 파지회전체(470)에 의해 상기 전환구(460)를 회전시켜 상기 연통유로(463)를 매개로 상기 유입공(115)과 제1차유체순환관로(420)가 연통되게 한다.

[0058] 이후, 겨울철의 경우 온수를 상기 유입공(115)을 통해 유입시키면 상기 연통유로(463)를 거쳐 상기 1차유체순환관로(420)의 내부로 유입되어 상기 등받침바디(100)의 상면부재(110)가 따뜻해짐에 따라 피세발자가 따뜻하게 세신이나 세발을 받을 수 있게 된다. 일정시간이 지나면 상기 1차유체순환관로(420) 내부에 유입된 온수의 온도가 낮아지게 되는데, 이러한 경우 상기 파지회전체(470)에 의해 상기 전환구(460)를 회전시켜 상기 연통유로(463)를 매개로 상기 유입공(115)과 2차유체순환관로(430)가 연통하여 새로운 온수를 상기 2유체순환관로(430)로 유입시키면 된다.

[0059] 그런 다음, 피세발자의 세신이나 세발을 완료한 후에는 상기 배출공(490)에 설치된 마개를 열어 상기 1,2차유체순환관로(420,430)에 채워진 온수를 배출하면 되는 것이다.

[0060] 상기와 같이 본 발명의 구체적인 실시 예에 관해 상세히 설명하였으나, 본 발명이 속하는 분야에 통상의 지식을 갖는 자라면 본 발명의 범주에서 벗어나지 않는 범위에서 다양한 변형실시가 가능할 것이다. 그러므로, 본 발명의 범위는 상술한 실시 예에 한정하지 않고, 후술하는 특허청구범위뿐만 아니라 이 청구범위와 균등한 것들에 의해 정해져야 할 것이다.

부호의 설명

[0062]

100: 등받침바디	110: 상면부재
111: 지지구	112: 파지공
113: 걸림홈부	115: 유입공
130: 하면부재	131: 경사서포터
132: 지지보조구	133: 나사공
200: 둔부착석구	300: 넥서포터
310: 끼움편	311: 걸림돌기구
320: 넥받침대	321: 쿠션부
330: 고정부재	331: 파지회전구
332: 밀착회전구	340: 요철걸림단
400: 유체순환관로부	410: 분기관로
420: 1차유체순환관로	430: 2차유체순환관로
440: 유로전환부재	450: 몸체부
460: 전환구	470: 파지회전체
480: 덮개판	490: 배출공

도면

도면1

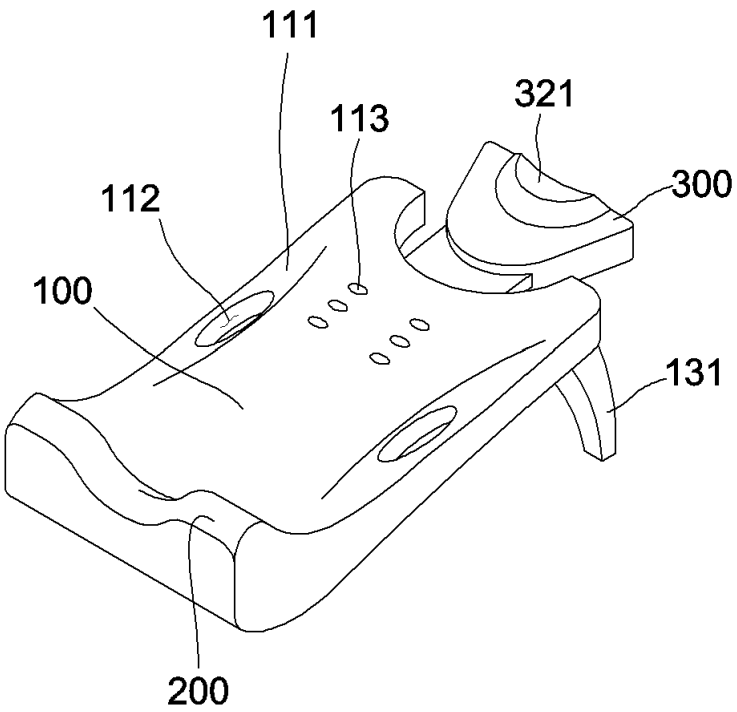

도면2

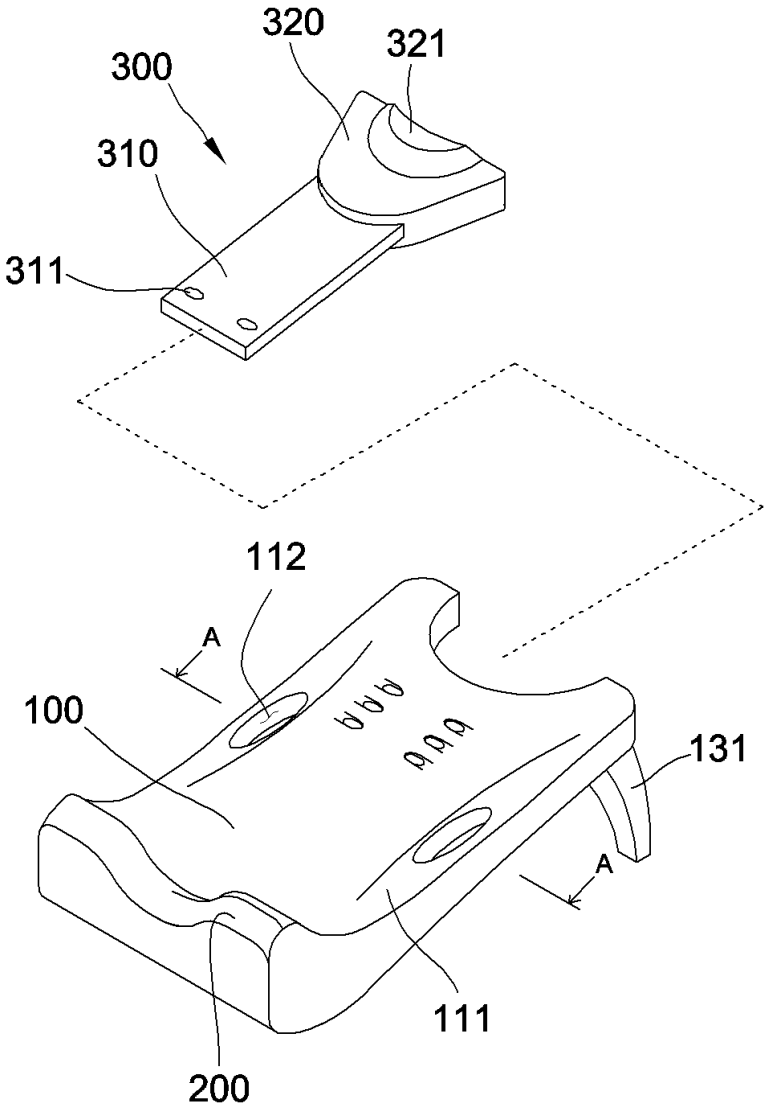
320
321
300
310
311
112
A
100
131
A
111
200

도면3

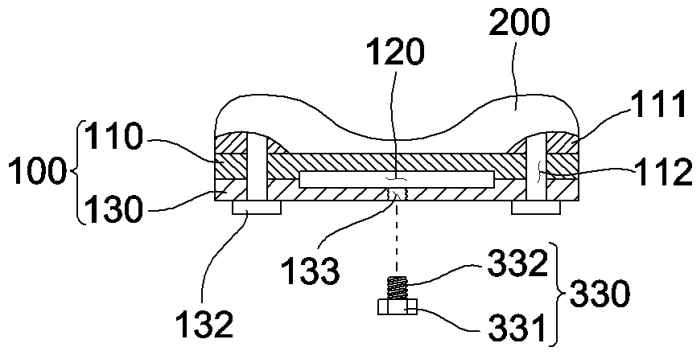
200
120
111
110
100
112
130
133
332
330
132
331

도면4

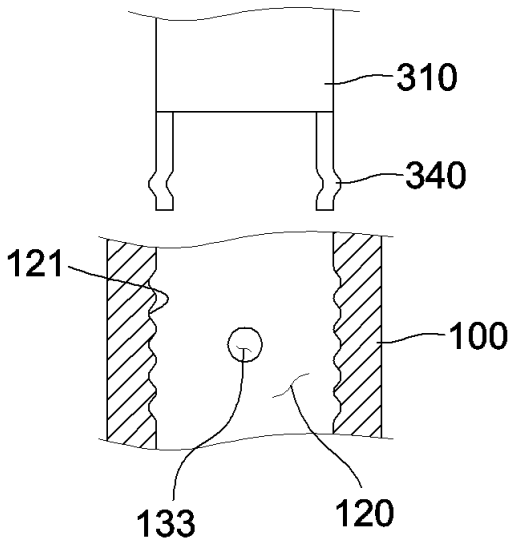
310
340
121
100
133
120

도면5

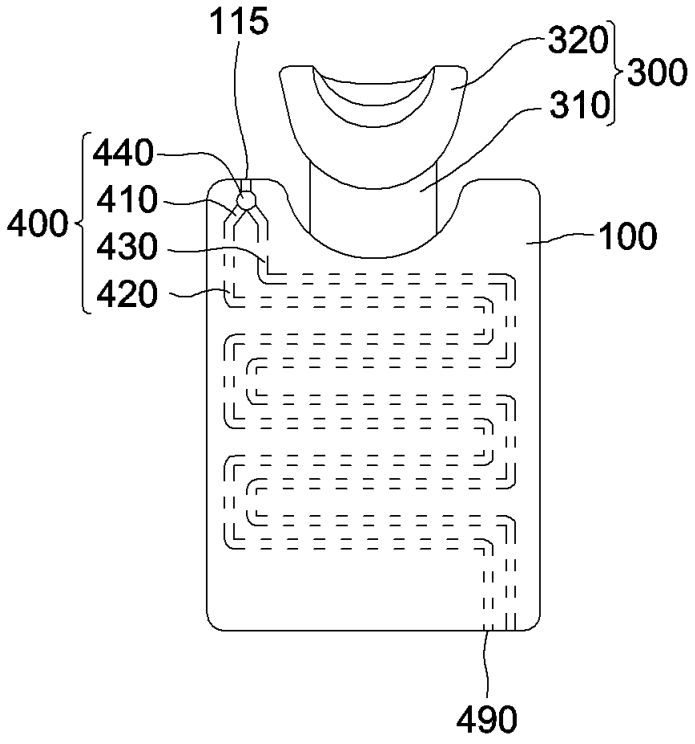
115
320
300
310
440
410
400
430
420
100
490

도면6

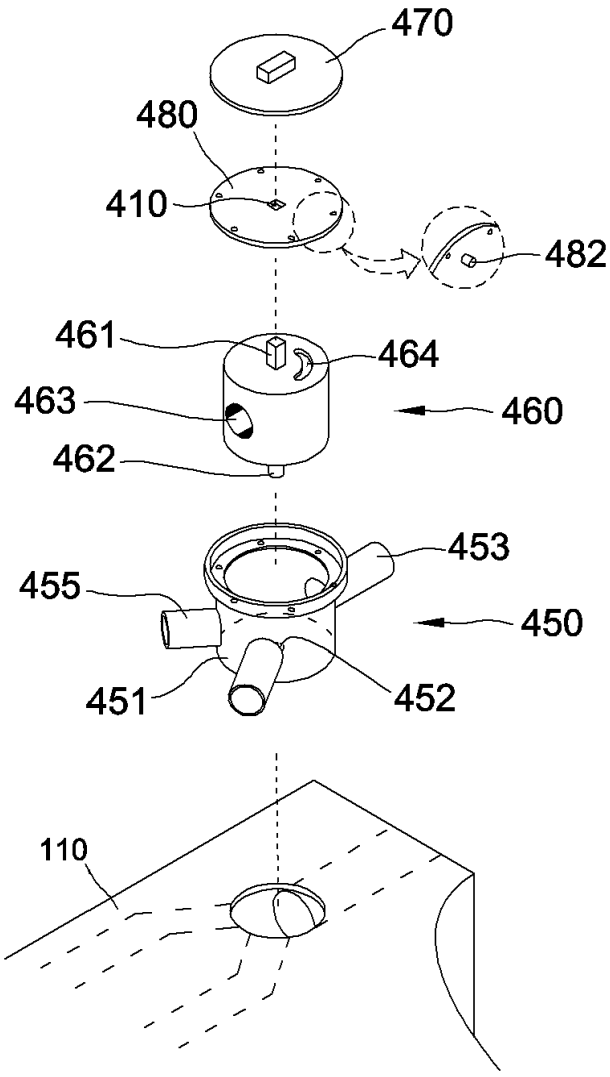
470
480
410
482
461
464
463
460
462
453
455
450
451
452
110

도면7

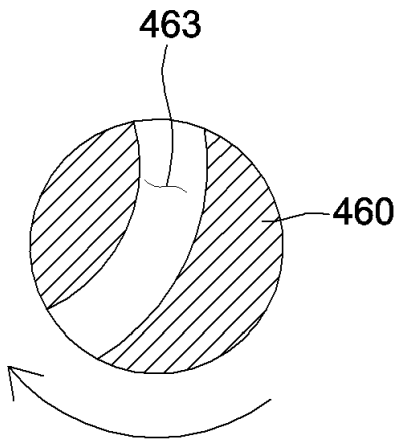
463
460