(19)中华人民共和国国家知识产权局

(12)实用新型专利

(10)授权公告号 CN 204335600 U
(45)授权公告日 2015.05.20

(21)申请号 201420805471.5

(22)申请日 2014.12.19

(73)专利权人 乔全德
地址 276000 山东省临沂市郯城县郯城街道窑土村3号

(72)发明人 乔全德

(51)Int.Cl.
A01K 79/00(2006.01)

权利要求书1页 说明书2页 附图1页

(54)实用新型名称

导鱼存鱼装置

(57)摘要

本实用新型属于一种导鱼存鱼装置，由主网体和存鱼箱所组成。主网体和存鱼箱上分别设有过鱼连接口，对接鱼道独立设置，对接鱼道的两端分别设有与过鱼连接口对接的鱼道卡环口。本实用新型能直接在水中完成由主网体向存鱼箱内导鱼，不存在人捞鱼、伤鱼及鱼离水导鱼的不足，具有结构简单，节省人力和物力，捞鱼效率和鱼成活率高，使用成本低和使用效果好的优点。可推广使用。

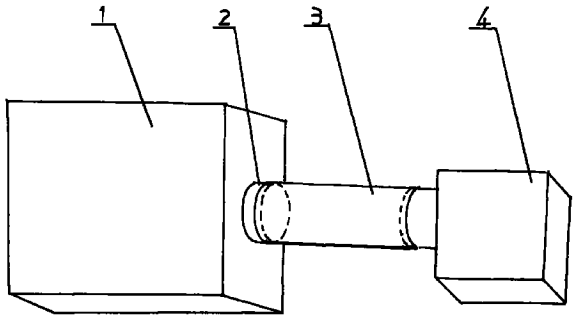

CN 204335600 U

1. 一种导鱼存鱼装置，由主网体和存鱼箱所组成，其特征在于：主网体和存鱼箱上分别设有过鱼连接口，对接鱼道独立设置，对接鱼道的两端分别设有与过鱼连接口对接的鱼道卡环口。

2. 按权利要求 1 所述的导鱼存鱼装置，其特征在于：所述的过鱼连接口凸出于主网体的外壁和存鱼箱的外壁，过鱼连接口上设有阀板槽，挡鱼阀板位于阀板槽内，挡鱼阀板上端设有与抬杆相连的吊环，挡鱼阀板启闭过鱼连接口，挡鱼阀板外侧的过鱼连接口的外壁为卡环槽。

3. 按权利要求 1 所述的导鱼存鱼装置，其特征在于：所述的对接鱼道为网型道，鱼道卡环口内侧设有紧固索。

导鱼存鱼装置

技术领域

[0001] 本实用新型属于一种导鱼存鱼装置。

背景技术

[0002] 充气渔网、网箱在将其内的鱼捞出时，传统方法是由工人用手持鱼网直接由充气渔网或网箱的主网体里向存鱼箱内捞鱼，这样会伤鱼，不但使鱼的死亡率大幅增加，亦耗费大量的人力和物力，捞鱼效率低，鱼成活率低。

发明内容

[0003] 本实用新型的目的是设计一种导鱼存鱼装置，能直接在水中完成由主网体向存鱼箱内导鱼，具有结构简单，节省人力和物力，捞鱼效率和鱼成活率高，使用成本低和使用效果好的优点。

[0004] 为此，本实用新型由主网体和存鱼箱所组成，主网体和存鱼箱上分别设有过鱼连接口，对接鱼道独立设置，对接鱼道的两端分别设有与过鱼连接口对接的鱼道卡环口。所述的过鱼连接口凸出于主网体的外壁和存鱼箱的外壁，过鱼连接口上设有阀板槽，挡鱼阀板位于阀板槽内，挡鱼阀板上端设有与抬杆相连的吊环，挡鱼阀板启闭过鱼连接口，挡鱼阀板外侧的过鱼连接口的外壁为卡环槽。所述的对接鱼道为网型道，鱼道卡环口内侧设有紧固索。

[0005] 上述结构达到了本实用新型的目的。

[0006] 本实用新型能直接在水中完成由主网体向存鱼箱内导鱼，不存在人捞鱼、伤鱼及鱼离水导鱼的不足，具有结构简单，节省人力和物力，捞鱼效率和鱼成活率高，使用成本低和使用效果好的优点。

附图说明

[0007] 图 1 是本实用新型的结构示意图。

[0008] 图 2 是本实用新型的过鱼连接口的局部结构示意图。

具体实施方式

[0009] 如图 1 和图 2 所示，一种导鱼存鱼装置，由主网体 1 和存鱼箱 4 所组成，主网体为充气渔网或网箱。主网体和存鱼箱上分别设有过鱼连接口 2。对接鱼道独立设置，对接鱼道 3 的两端分别设有与过鱼连接口对接的鱼道卡环口 8。即 :主网体上设有过鱼连接口，存鱼箱设有过鱼连接口，对接鱼道的两端分别设有与两个过鱼连接口对 接的鱼道卡环口。

[0010] 所述的过鱼连接口凸出于主网体的外壁和存鱼箱的外壁。过鱼连接口上设有阀板槽 10，挡鱼阀板 11 位于阀板槽内。挡鱼阀板上端设有与抬杆 5 相连的吊环 6。抬杆中部通支杆与主网体的上端面连接，形成杠杆原理提降挡鱼阀板。挡鱼阀板启闭过鱼连接口，挡鱼阀板外侧的过鱼连接口的外壁为卡环槽 9。

[0011] 所述的对接鱼道为网型道，鱼道卡环口内侧设有紧固索 7。

[0012] 使用前，主网体和存鱼箱上分别用各自设有的挡鱼阀板封闭各自的过鱼连接口。主网体内可养鱼。捕鱼时，将对接鱼道的两端分别与两个过鱼连接口对接，使主网体和存鱼箱通过对接鱼道相互贯通。即：将对接鱼道两端的鱼道卡环口分别与主网体和存鱼箱上过鱼连接口对接，此时鱼道卡环口和紧固索位于过鱼连接口的卡环槽内，收紧紧固索可将鱼道卡环口紧固在卡环槽内。而后，向下压抬杆下端，开启封闭主网体和存鱼箱上的各自挡鱼阀板，使主网体和存鱼箱内通过对接鱼道贯通，再将主网体内的鱼从对接鱼道趋到存鱼箱内。而后封闭各自挡鱼阀板，松开紧固索，拿离对接鱼道即可。

[0013] 总之，本实用新型能直接在水中完成由主网体向存鱼箱内导鱼，不存在人捞鱼、伤鱼及鱼离水导鱼的不足，具有结构简单，节省人力和物力，捞鱼效率和鱼成活率高，使用成本低和使用效果好的优点。可推广使用。

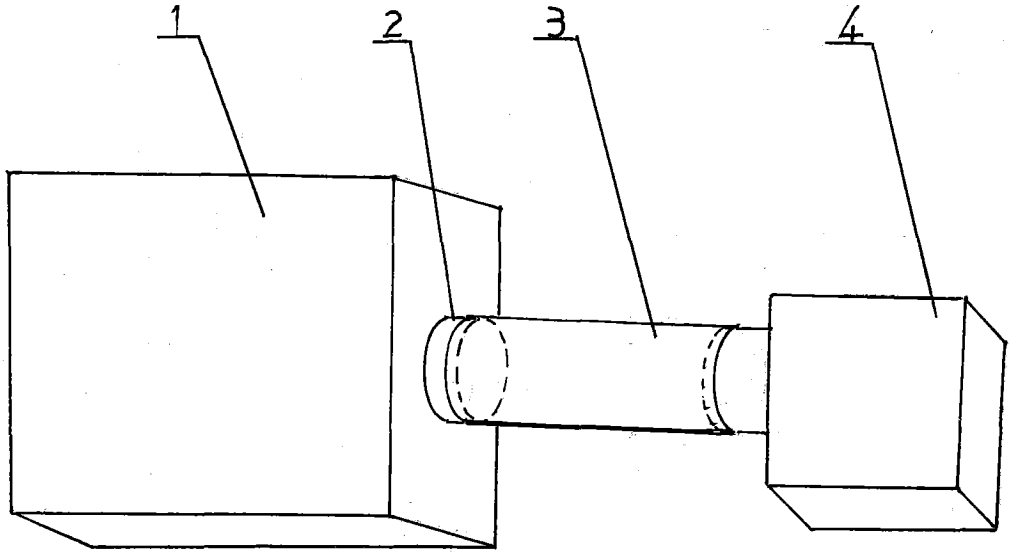

图 1

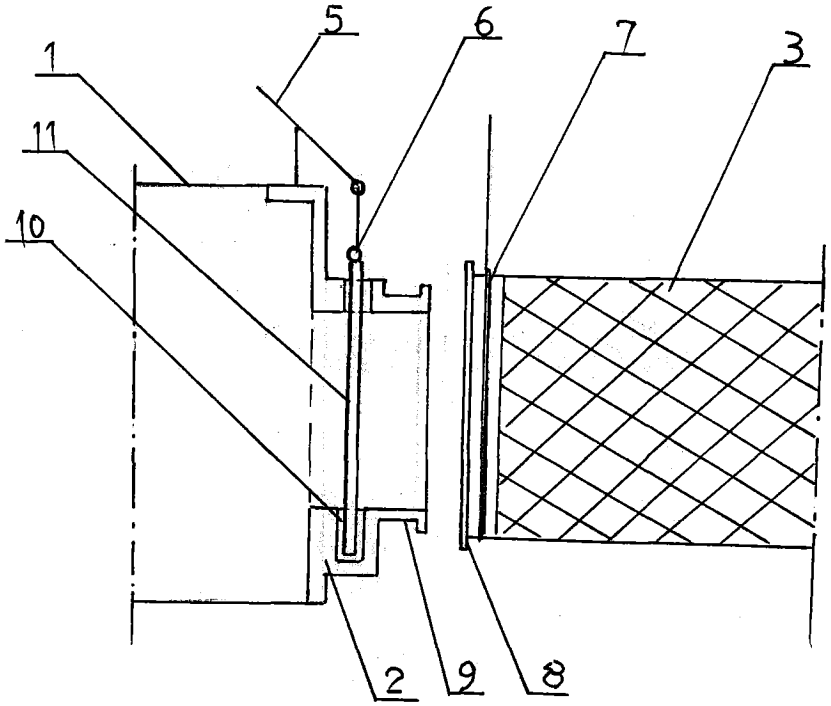

图 2