(19)中华人民共和国国家知识产权局

(12)实用新型专利

(10)授权公告号 CN 202376136 U
(45)授权公告日 2012.08.15

(21)申请号 201120524630.0

(22)申请日 2011.12.15

(73)专利权人 张宏武
地址 165302 黑龙江省大兴安岭地区莫河县
劲涛镇阿木尔林业局职工医院

(72)发明人 张宏武

(51)Int.Cl.
A61B 8/00(2006.01)

权利要求书 1 页 说明书 1 页 附图 1 页

(54)实用新型名称

超声检查床

(57)摘要

本实用新型提供一种超声检查床，由床板、床腿、躺枕、支撑杆、物品架、气缸、套筒和耦合剂筒固定环组成，床板与床腿连接，床板上设置有躺枕和支撑杆，支撑杆与物品架连接，其中一个床腿与气缸连接，气缸通过轴与床板连接，另一个床腿上设置有套筒，套筒与耦合剂筒固定环连接。本实用新型，结构简单，操作方便，达到超声检查病人不同侧位的目的，使用省时省力，给医务人员带来方便。

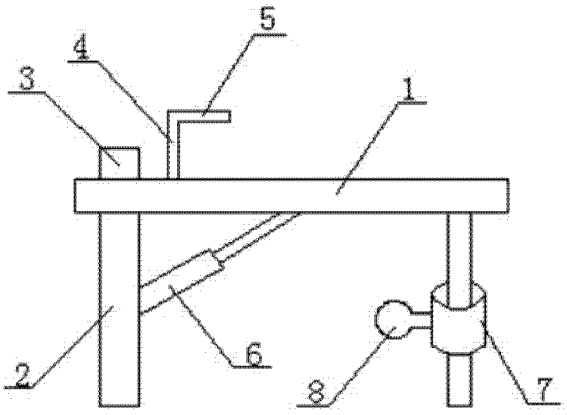

CN 202376136 U

1. 一种超声检查床，由床板、床腿、躺枕、支撑杆、物品架、气缸、套筒和耦合剂筒固定环组成，其特征在于：床板与床腿连接，床板上设置有躺枕和支撑杆，支撑杆与物品架连接，其中一个床腿与气缸连接，气缸通过轴与床板连接，另一个床腿上设置有套筒，套筒与耦合剂筒固定环连接。

超声检查床

技术领域

[0001] 本实用新型涉及一种医疗器械，特别涉及一种超声检查床。

背景技术

[0002] 目前医院中在对病人进行超声检查时需要病人进行变换体位，而对于一些偏瘫或骨折患者，由于行动不便没法变换体位时，现有的床就无法满足检查的需要，给检查工作带来麻烦。

实用新型内容

[0003] 针对以上技术上的不足，本实用新型目的是提供一种超声检查床。

[0004] 本实用新型是这样实现的：一种超声检查床，由床板、床腿、躺枕、支撑杆、物品架、气缸、套筒和耦合剂筒固定环组成，床板与床腿连接，床板上设置有躺枕和支撑杆，支撑杆与物品架连接，其中一个床腿与气缸连接，气缸通过轴与床板连接，另一个床腿上设置有套筒，套筒与耦合剂筒固定环连接。

[0005] 本实用新型，结构简单，操作方便，达到超声检查病人不同侧位的目的，使用省时省力，给医务人员带来方便。

附图说明

[0006] 图 1 为本实用新型的结构示意图，其中：1、床板，2、床腿，3、躺枕，4、支撑杆，5、物品架，6、气缸，7、套筒，8、耦合剂筒固定环。

具体实施方式

[0007] 下面结合附图和实施例对本实用新型作进一步说明：

[0008] 如图 1 所示，一种超声检查床，由床板、床腿、躺枕、支撑杆、物品架、气缸、套筒和耦合剂筒固定环组成，床板与床腿连接，床板上设置有躺枕和支撑杆，支撑杆与物品架连接，其中一个床腿与气缸连接，气缸通过轴与床板连接，另一个床腿上设置有套筒，套筒与耦合剂筒固定环连接。

[0009] 本实用新型，结构简单，操作方便，达到超声检查病人不同侧位的目的，使用省时省力，给医务人员带来方便。

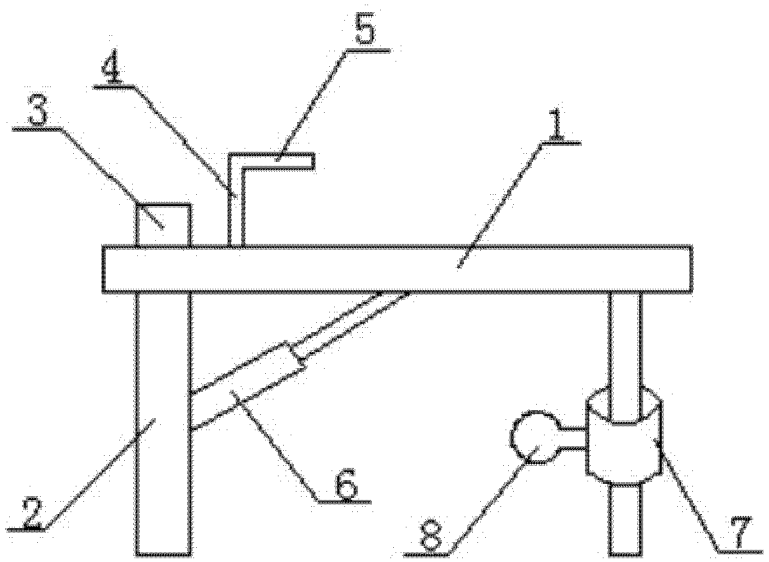

图 1