(19)中华人民共和国国家知识产权局

(12)发明专利申请

(10)申请公布号 CN 113103465 A
(43)申请公布日 2021.07.13

(21)申请号 202110457964.9

(22)申请日 2021.04.27

(71)申请人 江西圣得利橡胶有限公司
地址 344800 江西省抚州市金溪县对桥龚家村

(72)发明人 支裕斌

(74)专利代理机构 南昌丰择知识产权代理事务所(普通合伙) 36137
代理人 吴称生

(51)Int.Cl.
B29B 17/02(2006.01)

权利要求书1页 说明书2页 附图3页

(54)发明名称

一种废旧轮胎再生胶精炼装置

(57)摘要

本发明公开了一种废旧轮胎再生胶精炼装置,包括箱体,所述箱体上侧壁固定连接有固定框,所述固定框下侧壁固定连接有电动伸缩杆,所述电动伸缩杆的伸缩端固定连接有固定板,所述箱体内壁固定连接有两个导流板,所述箱体内壁固定连接有出料管,所述箱体内底部设有收集盒,所述箱体内设有过滤机构,所述过滤机构包括固定连接在箱体内壁的两个矩形块,两个所述矩形块的相对侧壁均设有放置槽,两个所述放置槽内共同设有过滤网。本发明加快了再生胶进过过滤网的速度,还可以将再生胶内的颗粒过滤在过滤网上,确保精炼后的再生胶内没有杂质,还可以将过滤网下侧壁的再生胶刮下,确保过滤网两侧的流通性。

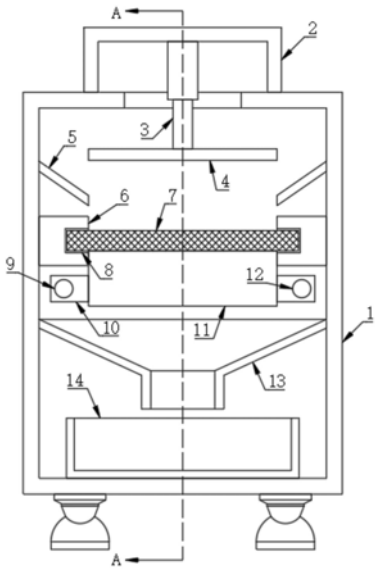

CN 113103465 A

1.一种废旧轮胎再生胶精炼装置,包括箱体(1),其特征在于,所述箱体(1)上侧壁固定连接有固定框(2),所述固定框(2)下侧壁固定连接有电动伸缩杆(3),所述电动伸缩杆(3)的伸缩端固定连接有固定板(4),所述箱体(1)内壁固定连接有两个导流板(5),所述箱体(1)内壁固定连接有出料管(13),所述箱体(1)内底部设有收集盒(14),所述箱体(1)内设有过滤机构。

2.根据权利要求1所述的一种废旧轮胎再生胶精炼装置,其特征在于,所述过滤机构包括固定连接在箱体(1)内壁的两个矩形块(6),两个所述矩形块(6)的相对侧壁均设有放置槽(8),两个所述放置槽(8)内共同设有过滤网(7),所述箱体(1)侧壁固定连接有安装板(16),所述安装板(16)上侧壁固定连接有电机(15),所述电机(15)的输出轴固定连接有往复丝杠(9),所述箱体(1)内壁固定连接有限位杆(12),所述往复丝杠(9)与限位杆(12)侧壁均设有移动块(10),两个所述移动块(10)的相对侧壁共同固定连接有刮板(11)。

3.根据权利要求2所述的一种废旧轮胎再生胶精炼装置,其特征在于,所述箱体(1)侧壁设有开口,所述开口内壁转动连接有两个柜门。

4.根据权利要求3所述的一种废旧轮胎再生胶精炼装置,其特征在于,所述箱体(1)侧壁设有观察窗,所述观察窗由玻璃制成。

5.根据权利要求4所述的一种废旧轮胎再生胶精炼装置,其特征在于,所述安装板(16)下侧壁通过加强筋固定连接在箱体(1)侧壁,所述加强筋焊接在安装板(16)与箱体(1)侧壁。

6.根据权利要求5所述的一种废旧轮胎再生胶精炼装置,其特征在于,所述箱体(1)下侧壁固定连接有四个支撑脚,四个所述支撑脚侧壁均设有防滑垫。

一种废旧轮胎再生胶精炼装置

技术领域

[0001] 本发明涉及废旧轮胎改造技术领域，尤其涉及一种废旧轮胎再生胶精炼装置。

背景技术

[0002] 再生橡胶是以橡胶制品生产中已硫化的边角废料为原料加工成的、有一定可塑度、能重新使用的橡胶，随着我国橡胶行业的迅猛发展，每年有千万吨橡胶废料产生，为了节约资源，国家提倡废旧胶循环利用。

[0003] 在对废旧胶进行加工时，需要对再生胶进行过滤，但现有的过滤通常是依靠再生胶自行滴落，由于滴落速度过慢，再生胶可能会发生凝固，将过滤孔堵住，为了解决上述问题，需要设计一种废旧轮胎再生胶精炼装置。

发明内容

[0004] 本发明的目的是为了解决现有技术中存在的缺点，而提出的一种废旧轮胎再生胶精炼装置。

[0005] 为了实现上述目的，本发明采用了如下技术方案：

[0006] 一种废旧轮胎再生胶精炼装置，包括箱体，所述箱体上侧壁固定连接有固定框，所述固定框下侧壁固定连接有电动伸缩杆，所述电动伸缩杆的伸缩端固定连接有固定板，所述箱体内壁固定连接有两个导流板，所述箱体内壁固定连接有出料管，所述箱体内底部设有收集盒，所述箱体内设有过滤机构。

[0007] 优选地，所述过滤机构包括固定连接在箱体内壁的两个矩形块，两个所述矩形块的相对侧壁均设有放置槽，两个所述放置槽内共同设有过滤网，所述箱体侧壁固定连接有安装板，所述安装板上侧壁固定连接有电机，所述电机的输出轴固定连接有往复丝杠，所述箱体内壁固定连接有限位杆，所述往复丝杠与限位杆侧壁均设有移动块，两个所述移动块的相对侧壁共同固定连接有刮板。

[0008] 优选地，所述箱体侧壁设有开口，所述开口内壁转动连接有两个柜门。

[0009] 优选地，所述箱体侧壁设有观察窗，所述观察窗由玻璃制成。

[0010] 优选地，所述安装板下侧壁通过加强筋固定连接在箱体侧壁，所述加强筋焊接在安装板与箱体侧壁。

[0011] 优选地，所述箱体下侧壁固定连接有四个支撑脚，四个所述支撑脚侧壁均设有防滑垫。

[0012] 本发明中具有以下有益效果：

[0013] 1、电动伸缩杆带动固定板移动，固定板可以对过滤网上的再生胶进行挤压，加快了再生胶进过过滤网的速度，还可以将再生胶内的颗粒过滤在过滤网上，确保精炼后的再生胶内没有杂质；

[0014] 2、电机带动刮板移动，由于再生胶具有粘性，再生胶会粘在过滤网下侧壁，将滤孔堵住，刮板移动时可以将过滤网下侧壁的再生胶刮下，确保过滤网两侧的流通性。

附图说明

[0015] 图1为本发明提出的一种废旧轮胎再生胶精炼装置的结构示意图；

[0016] 图2为本发明提出的一种废旧轮胎再生胶精炼装置的A-A向截面图；

[0017] 图3为本发明提出的一种废旧轮胎再生胶精炼装置的正视图。

[0018] 图中：1箱体、2固定框、3电动伸缩杆、4固定板、5导流板、6矩形块、7过滤网、8放置槽、9往复丝杠、10移动块、11刮板、12限位杆、13出料管、14收集盒、15电机、16安装板。

具体实施方式

[0019] 下面将结合本发明实施例中的附图，对本发明实施例中的技术方案进行清楚、完整地描述，显然，所描述的实施例仅仅是本发明一部分实施例，而不是全部的实施例。

[0020] 参照图1-3，一种废旧轮胎再生胶精炼装置，包括箱体1，箱体1侧壁设有观察窗，观察窗由玻璃制成，便于员工观察过滤情况，箱体1侧壁设有开口，开口内壁转动连接有两个柜门，箱体1下侧壁固定连接有四个支撑脚，四个支撑脚侧壁均设有防滑垫，防止箱体1发生偏移，箱体1上侧壁固定连接有固定框2，固定框2下侧壁固定连接有电动伸缩杆3，箱体1上侧壁贯穿设有贯穿口，电动伸缩杆3位于贯穿口内，电动伸缩杆3的伸缩端固定连接有固定板4，箱体1内壁固定连接有两个导流板5，两个导流板5均向上倾斜放置，箱体1内壁固定连接有出料管13，箱体1内底部设有收集盒14。

[0021] 箱体1内设有过滤机构，过滤机构包括固定连接在箱体1内壁的两个矩形块6，两个矩形块6的相对侧壁均设有放置槽8，两个放置槽8内共同设有过滤网7，箱体1侧壁固定连接有安装板16，安装板16下侧壁通过加强筋固定连接在箱体1侧壁，加强筋焊接在安装板16与箱体1侧壁，安装板16上侧壁固定连接有电机15，电机15的输出轴固定连接有往复丝杠9，箱体1内壁固定连接有限位杆12，往复丝杠9与限位杆12侧壁均设有移动块10，位于左侧的移动块10与往复丝杠9侧壁螺纹连接，位于右侧的移动块10与限位杆12滑动连接，两个移动块10的相对侧壁共同固定连接有刮板11，刮板11与过滤网7下侧壁接触。

[0022] 使用时，将再生胶倒入箱体1内，再生胶沿着导流板5流在过滤网7上，启动电动伸缩杆3，电动伸缩杆3的伸缩端延伸，从而带动固定板4向下移动，固定板4会挤压再生胶，加快再生胶的渗透，再生胶内的颗粒会留在过滤网7上。

[0023] 与此同时，启动电机15，电机15带动往复丝杠9转动，从而带动其中一个移动块10移动，从而带动刮板11移动，可以将过滤网7下侧壁的废旧胶刮下，滴落的废旧胶沿着出料管13流进收集盒14内。

[0024] 以上所述，仅为本发明较佳的具体实施方式，但本发明的保护范围并不局限于此，任何熟悉本技术领域的技术人员在本发明揭露的技术范围内，根据本发明的技术方案及其发明构思加以等同替换或改变，都应涵盖在本发明的保护范围之内。

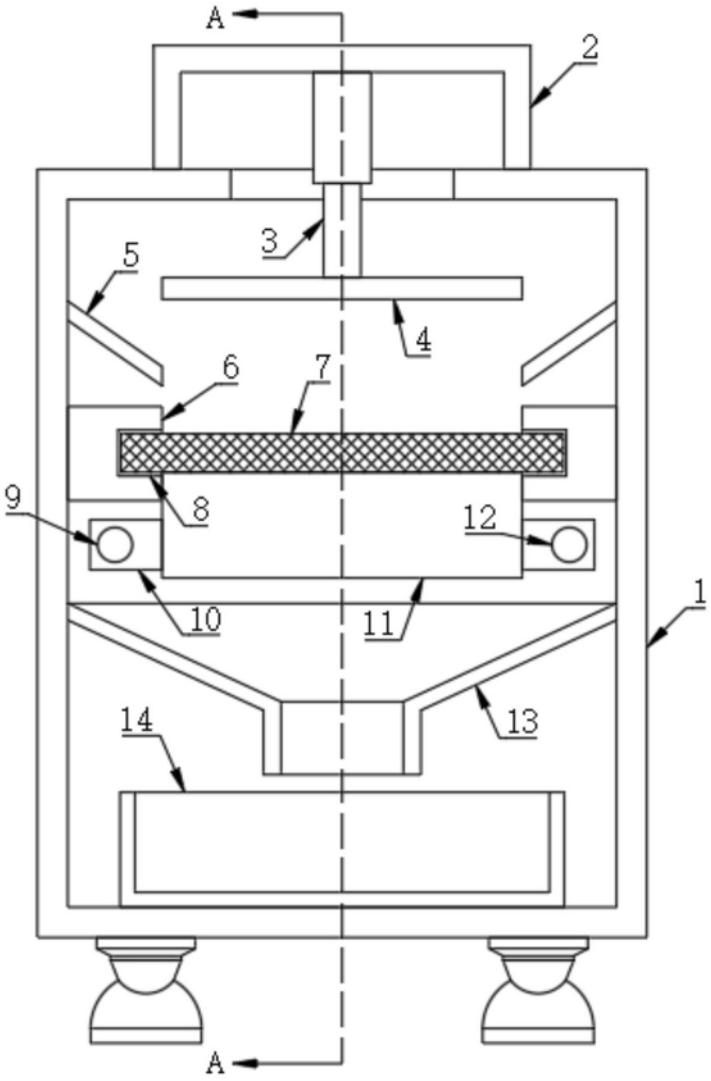

图1

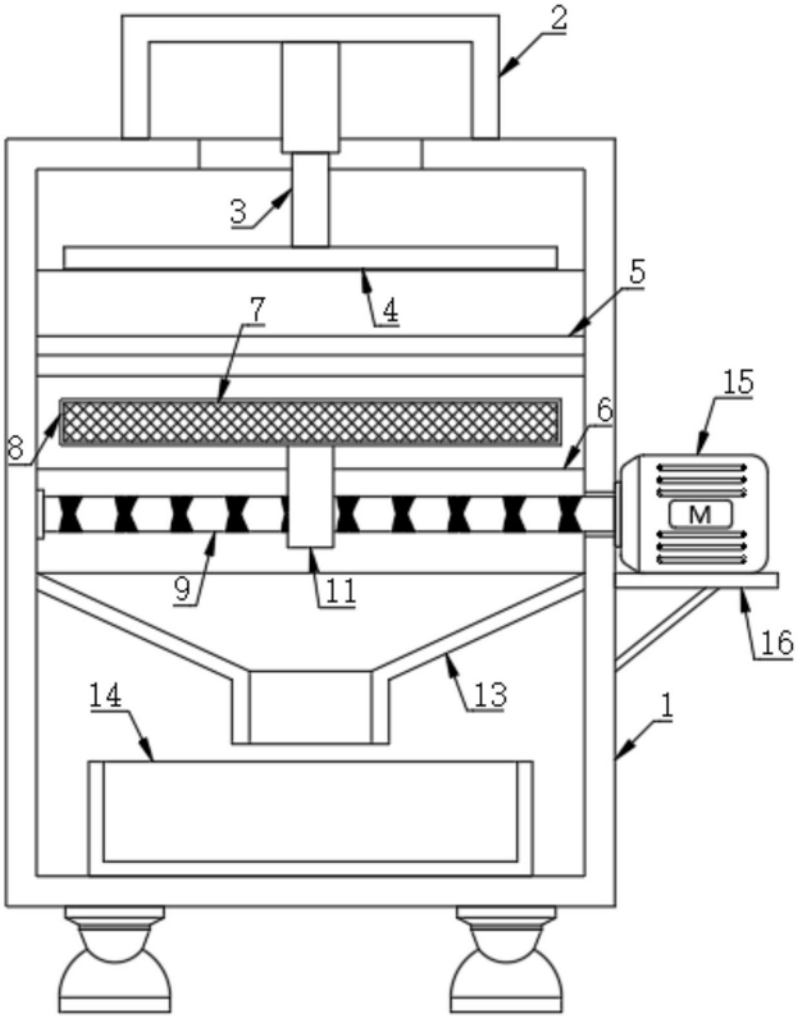

图2

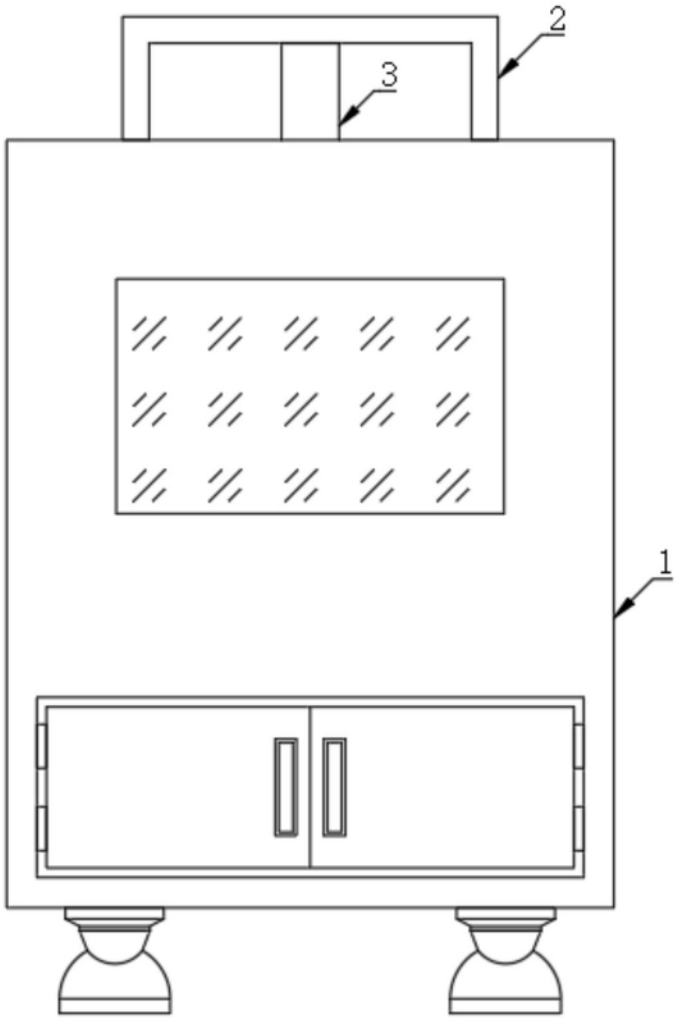

图3