(19)中华人民共和国国家知识产权局

(12)实用新型专利

(10)授权公告号 CN 204485968 U
(45)授权公告日 2015.07.22

(21)申请号 201520128893.8

(22)申请日 2015.03.04

(73)专利权人 湖北申邦化纤科技有限公司
地址 437299 湖北省咸宁市嘉鱼县经济开发区发展大道

(72)发明人 彭邦文

(51)Int.Cl.
B02C 18/10(2006.01)
B02C 18/18(2006.01)
B29B 17/04(2006.01)

权利要求书1页 说明书1页 附图1页

(54)实用新型名称

一种新型回收塑料瓶粉碎机

(57)摘要

本实用新型提供了一种粉碎效率高的新型回收塑料瓶粉碎机，包括粉碎罐，所述粉碎罐内设置有主转轴，所述主转轴两侧设置有水平刀片，所述水平刀片末端均通过微转轴销接有斜刀片。本专利所述的一种新型回收塑料瓶粉碎机，通过斜刀片的设计，可保证粉碎无死角，粉碎效果更好；通过斜刀片与水平刀片微转轴销接的方式，可使斜刀片在主转轴的不同转速下可获得不同的倾斜角度，从而获得更好的粉碎效果。本专利整体结构简单可靠，设计巧妙，制造成本不高，有利于大规模推广使用。

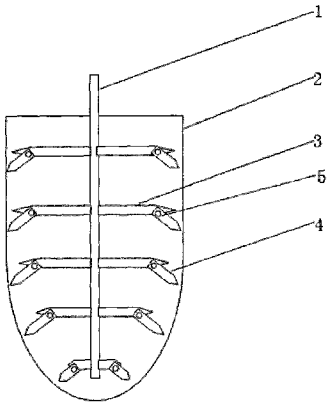

CN 204485968 U

1.一种新型回收塑料瓶粉碎机，其特征在于，包括粉碎罐，所述粉碎罐内设置有主转轴，所述主转轴两侧设置有水平刀片，所述水平刀片末端均通过微转轴销接有斜刀片。

一种新型回收塑料瓶粉碎机

技术领域

[0001] 本实用新型涉及一种粉碎装置，尤其是一种新型回收塑料瓶粉碎机。

背景技术

[0002] 目前，普通的回收塑料瓶粉碎机多为卧式或普通的搅拌式，卧式粉碎效率低，粉碎效果不好；搅拌式的因其均为水平刀片，往往也存在粉碎死角。

实用新型内容

[0003] 为解决上述问题，本实用新型提供了一种结构简单可靠、粉碎效果好的新型回收塑料瓶粉碎机。

[0004] 实现本实用新型目的的一种粉碎效率高的新型回收塑料瓶粉碎机，包括粉碎罐，所述粉碎罐内设置有主转轴，所述主转轴两侧设置有水平刀片，所述水平刀片末端均通过微转轴销接有斜刀片。

[0005] 本专利所述的一种新型回收塑料瓶粉碎机，通过斜刀片的设计，可保证粉碎无死角，粉碎效果更好；通过斜刀片与水平刀片微转轴销接的方式，可使斜刀片在主转轴的不同转速下可获得不同的倾斜角度，从而获得更好的粉碎效果。

[0006] 本专利整体结构简单可靠，设计巧妙，制造成本不高，有利于大规模推广使用。

附图说明

[0007] 图 1 为本实用新型的一种新型回收塑料瓶粉碎机的结构示意图。

具体实施方式

[0008] 如图 1 所示，本实用新型的一种粉碎效率高的新型回收塑料瓶粉碎机，包括粉碎罐 2，所述粉碎罐 2 内设置有主转轴 1，所述主转轴 1 两侧设置有水平刀片 3，所述水平刀片 3 末端均通过微转轴 5 销接有斜刀片 4。

[0009] 本专利所述的一种新型回收塑料瓶粉碎机，通过斜刀片 4 的设计，可保证粉碎无死角，粉碎效果更好；通过斜刀片 4 与水平刀片 3 微转轴 5 销接的方式，可使斜刀片 4 在主转轴 1 的不同转速下可获得不同的倾斜角度，从而获得更好的粉碎效果。

[0010] 本专利整体结构简单可靠，设计巧妙，制造成本不高，有利于大规模推广使用。

[0011] 上面所述的实施例仅仅是对本实用新型的优选实施方式进行描述，并非对本实用新型的范围进行限定，在不脱离本实用新型设计精神前提下，本领域普通工程技术人员对本实用新型技术方案做出的各种变形和改进，均应落入本实用新型的权利要求书确定的保护范围内。

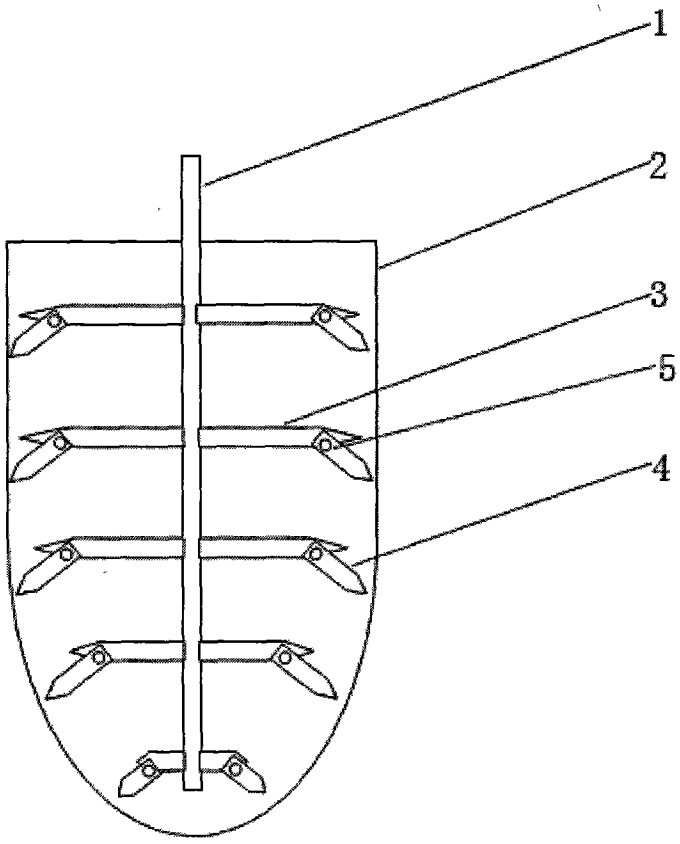

图 1