(19)中华人民共和国国家知识产权局

(12)实用新型专利

(10)授权公告号 CN 215095494 U
(45)授权公告日 2021.12.10

(21)申请号 202121404349.3

(22)申请日 2021.06.23

(73)专利权人 湖北志翰材料科技有限公司
地址 430000 湖北省武汉市蔡甸区豹山街康湾村4号厂房

(72)发明人 彭代忠

(74)专利代理机构 东莞市卓易专利代理事务所(普通合伙) 44777
代理人 吴道耀

(51)Int.Cl.
B29C 48/30(2019.01)
B29L 29/00(2006.01)

权利要求书2页 说明书5页 附图2页

(54)实用新型名称

一种打包带生产用挤出装置

(57)摘要

本实用新型涉及打包带生产设备技术领域，公开了一种打包带生产用挤出装置，包括稳定底板，所述稳定底板下表面的四角均固定连接有用于稳定的支撑腿，所述稳定底板上表面的四角均固定连接有用于支撑的稳定立柱，所述稳定立柱的上表面固定连接有用于放置的稳定顶板，所述稳定顶板上表面的左侧固定连接有用于支撑的稳定支架。该打包带生产用挤出装置，通过将环形挤出管套入到挤出圆管的左侧，控制拉动竖杆带动下挤出块上下移动对打包带的挤出形状进行快速调节，调节操作更加简单便捷，更加便于根据使用情况对打包带的挤出形状进行调节操作，具有更加广泛的调节范围，便于操作人员更好的使用，有助于使用便利性的提高。

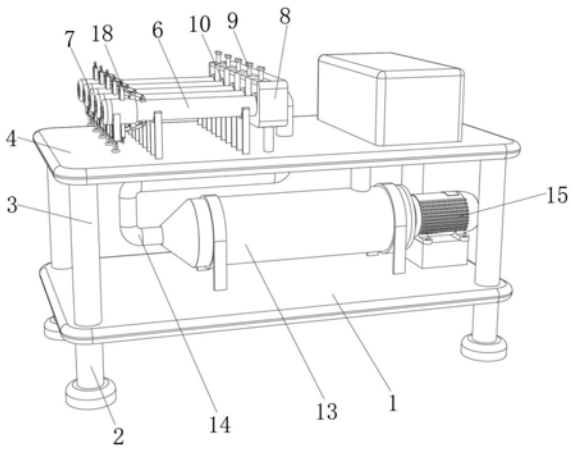

CN 215095494 U

1.一种打包带生产用挤出装置,包括稳定底板(1),其特征在于:所述稳定底板(1)下表面的四角均固定连接有用于稳定的支撑腿(2),所述稳定底板(1)上表面的四角均固定连接有用于支撑的稳定立柱(3),所述稳定立柱(3)的上表面固定连接有用于放置的稳定顶板(4),所述稳定顶板(4)上表面的左侧固定连接有用于支撑的稳定支架(5),所述稳定支架(5)的上表面设有用于出料的挤出圆管(6),所述挤出圆管(6)的左侧设有用于挤出的挤出调节装置(7),所述稳定顶板(4)上表面的中部固定连接有用于出料的出料横块(8),所述出料横块(8)的上表面穿设有用于固定的夹紧螺杆(9),所述夹紧螺杆(9)的底端设有可转动的夹持弧板(10),所述稳定顶板(4)上表面的右侧固定连接有用于存储的存放箱(11),所述稳定底板(1)的上表面固定连接有用于固定的稳定支撑架(12),所述稳定支撑架(12)的内壁固定连接有用于挤出的挤出圆筒(13),所述挤出圆筒(13)的左侧连通有用于传输的输料管(14)并与出料横块(8)的右侧面相连通,所述稳定顶板(4)上表面的右侧固定连接有用于驱动的转动电机(15),所述转动电机(15)的输出端固定连接有用于推进的绞笼(16),所述挤出圆筒(13)外表面顶部的右侧连通有与存放箱(11)下表面相连通的连接管(17),所述挤出调节装置(7)的外表面固定连接有用于连接的夹紧固定装置(18)。

2.根据权利要求1所述的一种打包带生产用挤出装置,其特征在于:所述挤出调节装置(7)包括环形挤出管(701),环形挤出管(701)的内壁分别设有可滑动的上挤出块(702)和下挤出块(703),环形挤出管(701)外表面的底部固定连接有用于固定的龙门架(704),龙门架(704)的底部内壁固定连接有用于复位的复位弹簧(705),龙门架(704)的内部穿设有固定在下挤出块(703)下表面的拉动竖杆(706),拉动竖杆(706)的内部穿设有用于限位的限位横杆(707)。

3.根据权利要求1所述的一种打包带生产用挤出装置,其特征在于:所述夹紧固定装置(18)包括固定支架(1801),固定支架(1801)的顶部设有可转动的摆动杆(1802),摆动杆(1802)的右侧设有可转动的夹持架(1803),摆动杆(1802)的左侧设有可转动的拉动架(1804),环形挤出管(701)外表面的顶部固定连接有用于稳定的U形架(1805),U形架(1805)的内壁穿设有用于拉动的提拉竖杆(1806),提拉竖杆(1806)的内部穿设有用于限位的稳定横杆(1807)。

4.根据权利要求1所述的一种打包带生产用挤出装置,其特征在于:所述稳定底板(1)和稳定顶板(4)的材质均为铸铁,稳定底板(1)和稳定顶板(4)的外表面均匀涂刷有防锈涂层。

5.根据权利要求1所述的一种打包带生产用挤出装置,其特征在于:所述出料横块(8)的上表面开设有多组U形凹槽,U形凹槽的尺寸与挤出圆管(6)的尺寸相适配。

6.根据权利要求2所述的一种打包带生产用挤出装置,其特征在于:所述拉动竖杆(706)的外表面开设有多组限位通孔,限位通孔的尺寸与限位横杆(707)的尺寸相适配。

7.根据权利要求2所述的一种打包带生产用挤出装置,其特征在于:所述挤出圆管(6)外表面的左侧开设有导向滑槽,环形挤出管(701)的内壁固定连接有导向滑块,导向滑槽与导向滑块滑动连接。

8.根据权利要求1所述的一种打包带生产用挤出装置,其特征在于:所述出料横块(8)的内部开设有长条形凹槽,长条形凹槽的长度为四百五十毫米。

9.根据权利要求1所述的一种打包带生产用挤出装置,其特征在于:所述挤出圆管(6)

的数量为五组，五组挤出圆管(6)的长度均为三百五十毫米。

10.根据权利要求3所述的一种打包带生产用挤出装置，其特征在于：所述提拉竖杆(1806)的外表面开设有多组稳定通孔，稳定通孔的尺寸与稳定横杆(1807)的尺寸相适配。

一种打包带生产用挤出装置

技术领域

[0001] 本实用新型涉及打包带生产设备技术领域,具体为一种打包带生产用挤出装置。

背景技术

[0002] 例如,中国专利申请号为201922118556.1的一种打包带生产用挤出装置,其基本描述为:包括机箱和机箱下端安装的多个支撑脚,所述机箱的上端安装有挤出机构,且挤出机构的输入端上贯通安装有物料管,物料管的另一端延伸入机箱的内腔并安装有物料输出机构,通过挤出机构中下模块、上模块和紧固螺栓的设置,可以实现便捷的拆卸清理,同时下模块和上模块合模面组成的挤出通道和带状成型槽,可以同时挤出多条打包带,大大提高了打包带的挤出生产效率。

[0003] 现有的挤出装置在使用过程中当需要进行清理维护时需要将整个挤出口拆开进行清理,不仅拆卸操作十分复杂,不利于清理效率的提高,同时也影响正常的生产效率,不利于更好的进行挤出操作,降低了使用的便利性。

实用新型内容

[0004] (一)解决的技术问题

[0005] 针对现有技术的不足,本实用新型提供了一种打包带生产用挤出装置,解决了上述背景技术中提出的问题。

[0006] (二)技术方案

[0007] 为实现上述目的,本实用新型提供如下技术方案:一种打包带生产用挤出装置,包括稳定底板,所述稳定底板下表面的四角均固定连接有用于稳定的支撑腿,所述稳定底板上表面的四角均固定连接有用于支撑的稳定立柱,所述稳定立柱的上表面固定连接有用于放置的稳定顶板,所述稳定顶板上表面的左侧固定连接有用于支撑的稳定支架,所述稳定支架的上表面设有用于出料的挤出圆管,所述挤出圆管的左侧设有用于挤出的挤出调节装置,所述稳定顶板上表面的中部固定连接有用于出料的出料横块,所述出料横块的上表面穿设有用于固定的夹紧螺杆,所述夹紧螺杆的底端设有可转动的夹持弧板,所述稳定顶板上表面的右侧固定连接有用于存储的存放箱,所述稳定底板的上表面固定连接有用于固定的稳定支撑架,所述稳定支撑架的内壁固定连接有用于挤出的挤出圆筒,所述挤出圆筒的左侧连通有用于传输的输料管并与出料横块的右侧面相连通,所述稳定顶板上表面的右侧固定连接有用于驱动的转动电机,所述转动电机的输出端固定连接有用于推进的绞笼,所述挤出圆筒外表面顶部的右侧连通有与存放箱下表面相连通的连接管,所述挤出调节装置的外表面固定连接有用于连接的夹紧固定装置。

[0008] 优选的,所述挤出调节装置包括环形挤出管,环形挤出管的内壁分别设有可滑动的上挤出块和下挤出块,环形挤出管外表面的底部固定连接有用于固定的龙门架,龙门架的底部内壁固定连接有用于复位的复位弹簧,龙门架的内部穿设有固定在下挤出块下表面的拉动竖杆,拉动竖杆的内部穿设有用于限位的限位横杆。

[0009] 优选的，所述夹紧固定装置包括固定支架，固定支架的顶部设有可转动的摆动杆，摆动杆的右侧设有可转动的夹持架，摆动杆的左侧设有可转动的拉动架，环形挤出管外表面的顶部固定连接有用于稳定的U形架，U形架的内壁穿设有用于拉动的提拉竖杆，提拉竖杆的内部穿设有用于限位的稳定横杆。

[0010] 优选的，所述稳定底板和稳定顶板的材质均为铸铁，稳定底板和稳定顶板的外表面均匀涂刷有防锈涂层。

[0011] 优选的，所述出料横块的上表面开设有多组U形凹槽，U形凹槽的尺寸与挤出圆管的尺寸相适配。

[0012] 优选的，所述拉动竖杆的外表面开设有多组限位通孔，限位通孔的尺寸与限位横杆的尺寸相适配。

[0013] 优选的，所述挤出圆管外表面的左侧开设有导向滑槽，环形挤出管的内壁固定连接有导向滑块，导向滑槽与导向滑块滑动连接。

[0014] 优选的，所述出料横块的内部开设有长条形凹槽，长条形凹槽的长度为四百五十毫米。

[0015] 优选的，所述挤出圆管的数量为五组，五组挤出圆管的长度均为三百五十毫米。

[0016] 优选的，所述提拉竖杆的外表面开设有多组稳定通孔，稳定通孔的尺寸与稳定横杆的尺寸相适配。

[0017] (三)有益效果

[0018] 与现有技术相比，本实用新型提供了一种打包带生产用挤出装置，具备以下有益效果：

[0019] 1、该打包带生产用挤出装置，通过将环形挤出管套入到挤出圆管的左侧，控制拉动竖杆带动下挤出块上下移动对打包带的挤出形状进行快速调节，调节操作更加简单便捷，更加便于根据使用情况对打包带的挤出形状进行调节操作，具有更加广泛的调节范围，便于操作人员更好的进行使用，有助于使用便利性的提高。

[0020] 2、该打包带生产用挤出装置，通过将环形挤出管套入到挤出圆管的左侧，控制提拉竖杆带动拉动架和摆动杆推动夹持架向内移动夹持在挤出圆管的外表面，对挤出调节装置具有更好的固定效果，有效保证了挤出调节装置在使用过程中的稳定性，便于更加稳定的进行挤出操作，极大的提高了使用的便利性。

[0021] 3、该打包带生产用挤出装置，通过转动电机驱动绞笼转动将原料推进到出料横块和挤出圆管内经过挤出调节装置进行挤出操作，便于更加快速的完成对打包带的挤出成型过程，有效提高了对打包带的挤出效率，便于更好的进行挤出操作，有利于使用便利性的提高。

附图说明

[0022] 图1为本实用新型结构示意图；

[0023] 图2为本实用新型竖剖结构示意图；

[0024] 图3为本实用新型挤出调节装置结构分解示意图；

[0025] 图4为本实用新型夹紧固定装置结构分解示意图。

[0026] 图中：1、稳定底板；2、支撑腿；3、稳定立柱；4、稳定顶板；5、稳定支架；6、挤出圆管；

7、挤出调节装置;701、环形挤出管;702、上挤出块;703、下挤出块;704、龙门架;705、复位弹簧;706、拉动竖杆;707、限位横杆;8、出料横块;9、夹紧螺杆;10、夹持弧板;11、存放箱;12、稳定支撑架;13、挤出圆筒;14、输料管;15、转动电机;16、绞笼;17、连接管;18、夹紧固定装置;1801、固定支架;1802、摆动杆;1803、夹持架;1804、拉动架;1805、U形架;1806、提拉竖杆;1807、稳定横杆。

具体实施方式

[0027] 下面将结合本实用新型实施例中的附图,对本实用新型实施例中的技术方案进行清楚、完整地描述,显然,所描述的实施例仅仅是本实用新型一部分实施例,而不是全部的实施例。基于本实用新型中的实施例,本领域普通技术人员在没有做出创造性劳动前提下所获得的所有其他实施例,都属于本实用新型保护的范围。

[0028] 请参阅图1-图4,本实用新型提供一种技术方案:一种打包带生产用挤出装置,包括稳定底板1,稳定底板1下表面的四角均固定连接有用于稳定的支撑腿2,稳定底板1上表面的四角均固定连接有用于支撑的稳定立柱3,稳定立柱3的上表面固定连接有用于放置的稳定顶板4,稳定顶板4上表面的左侧固定连接有用于支撑的稳定支架5,稳定支架5的上表面设有用于出料的挤出圆管6,挤出圆管6的左侧设有用于挤出的挤出调节装置7,稳定顶板4上表面的中部固定连接有用于出料的出料横块8,出料横块8的上表面穿设有用于固定的夹紧螺杆9,夹紧螺杆9的底端设有可转动的夹持弧板10,稳定顶板4上表面的右侧固定连接有用于存储的存放箱11,稳定底板1的上表面固定连接有用于固定的稳定支撑架12,稳定支撑架12的内壁固定连接有用于挤出的挤出圆筒13,挤出圆筒13的左侧连通有用于传输的输料管14并与出料横块8的右侧面相连通,稳定顶板4上表面的右侧固定连接有用于驱动的转动电机15,转动电机15的具体型号为5IK120GN-C,转动电机15的输出端固定连接有用于推进的绞笼16,通过转动电机15驱动绞笼16转动将原料推进到出料横块8和挤出圆管6内经过挤出调节装置7进行挤出操作,便于更加快速的完成对打包带的挤出成型过程,有效提高了对打包带的挤出效率,便于更好的进行挤出操作,有利于使用便利性的提高,挤出圆筒13外表面顶部的右侧连通有与存放箱11下表面相连通的连接管17,挤出调节装置7的外表面固定连接有用于连接的夹紧固定装置18。

[0029] 在本实用新型中为了便于进行调节,从而挤出调节装置7包括环形挤出管701,环形挤出管701的内壁分别设有可滑动的上挤出块702和下挤出块703,环形挤出管701外表面的底部固定连接有用于固定的龙门架704,龙门架704的底部内壁固定连接有用于复位的复位弹簧705,龙门架704的内部穿设有固定在下挤出块703下表面的拉动竖杆706,拉动竖杆706的内部穿设有用于限位的限位横杆707,通过将环形挤出管701套入到挤出圆管6的左侧,控制拉动竖杆706带动下挤出块703上下移动对打包带的挤出形状进行快速调节,调节操作更加简单便捷,更加便于根据使用情况对打包带的挤出形状进行调节操作,具有更加广泛的调节范围,便于操作人员更好的进行使用,有助于使用便利性的提高。

[0030] 在本实用新型中为了提高夹紧固定效果,从而夹紧固定装置18包括固定支架1801,固定支架1801的顶部设有可转动的摆动杆1802,摆动杆1802的右侧设有可转动的夹持架1803,摆动杆1802的左侧设有可转动的拉动架1804,环形挤出管701外表面的顶部固定连接有用于稳定的U形架1805,U形架1805的内壁穿设有用于拉动的提拉竖杆1806,提拉竖

杆1806的内部穿设有用于限位的稳定横杆1807，通过将环形挤出管701套入到挤出圆管6的左侧，控制提拉竖杆1806带动拉动架1804和摆动杆1802推动夹持架1803向内移动夹持在挤出圆管6的外表面，对挤出调节装置7具有更好的固定效果，有效保证了挤出调节装置7在使用过程中的稳定性，便于更加稳定的进行挤出操作，极大的提高了使用的便利性。

[0031] 在本实用新型中为了提高使用寿命，从而设置稳定底板1和稳定顶板4的材质均为铸铁，稳定底板1和稳定顶板4的外表面均匀涂刷有防锈涂层，稳定底板1和稳定顶板4外表面的防锈涂层防止腐蚀，提高使用寿命。

[0032] 在本实用新型中为了便于进行组合使用，从而在出料横块8的上表面开设有多组U形凹槽，U形凹槽的尺寸与挤出圆管6的尺寸相适配，出料横块8上表面开设的U形凹槽与挤出圆管6相互配合，便于进行组合使用。

[0033] 在本实用新型中为了提高限位效果，从而在拉动竖杆706的外表面开设有多组限位通孔，限位通孔的尺寸与限位横杆707的尺寸相适配，拉动竖杆706外表面开设的限位通孔与限位横杆707相互配合，提高限位效果。

[0034] 在本实用新型中为了提高滑动的稳定性，从而在挤出圆管6外表面的左侧开设有导向滑槽，环形挤出管701的内壁固定连接有导向滑块，导向滑槽与导向滑块滑动连接，挤出圆管6外表面左侧的导向滑槽与环形挤出管701内壁的导向滑块相互配合，提高滑动的稳定性。

[0035] 在本实用新型中为了提高使用的便利性，从而在出料横块8的内部开设有长条形凹槽，长条形凹槽的长度为四百五十毫米，出料横块8内部的长条形凹槽相互配合，提高使用的便利性。

[0036] 在本实用新型中为了提高挤出效率，从而设置挤出圆管6的数量为五组，五组挤出圆管6的长度均为三百五十毫米，五组挤出圆管6相互配合，提高挤出效率。

[0037] 在本实用新型中为了提高固定的稳定性，从而在提拉竖杆1806的外表面开设有多组稳定通孔，稳定通孔的尺寸与稳定横杆1807的尺寸相适配，提拉竖杆1806外表面开设的稳定通孔与稳定横杆1807相互配合，提高固定的稳定性。

[0038] 该文中出现的电器元件均与外界的主控器及220V市电电连接，并且主控器可为计算机等起到控制的常规已知设备。

[0039] 在使用时，首先将挤出圆管6放置在稳定支架5上，随后控制夹紧螺杆9带动夹持弧板10向上移动，将挤出圆管6插入到出料横块8内，控制夹紧螺杆9带动夹持弧板10向下移动对挤出圆管6进行夹持稳定，固定完成后，将环形挤出管701套入到挤出圆管6的外表面，控制提拉竖杆1806带动拉动架1804向上拉动，拉动架1804带动摆动杆1802摆动，摆动杆1802带动夹持架1803向下移动与挤出圆管6接触夹持，随后使用稳定横杆1807插入到提拉竖杆1806的内部进行限位固定，固定完成后，需要调节打包带的挤出形状，首先控制拉动竖杆706带动下挤出块703上下移动进行调节，调节到合适的形状后，将限位横杆707插入到拉动竖杆706的内部进行限位固定，随后即可启动转动电机15，转动电机15的输出端带动绞笼16转动，绞笼16推动原料经过输料管14、出料横块8和挤出圆管6后在环形挤出管701内挤出成型。

[0040] 综上所述，该打包带生产用挤出装置，通过将环形挤出管701套入到挤出圆管6的左侧，控制拉动竖杆706带动下挤出块703上下移动对打包带的挤出形状进行快速调节，调

节操作更加简单便捷，更加便于根据使用情况对打包带的挤出形状进行调节操作，具有更加广泛的调节范围，便于操作人员更好的进行使用，有助于使用便利性的提高。

[0041] 该打包带生产用挤出装置，通过将环形挤出管701套入到挤出圆管6的左侧，控制提拉竖杆1806带动拉动架1804和摆动杆1802推动夹持架1803向内移动夹持在挤出圆管6的外表面，对挤出调节装置7具有更好的固定效果，有效保证了挤出调节装置7在使用过程中的稳定性，便于更加稳定的进行挤出操作，极大的提高了使用的便利性。

[0042] 该打包带生产用挤出装置，通过转动电机15驱动绞笼16转动将原料推进到出料横块8和挤出圆管6内经过挤出调节装置7进行挤出操作，便于更加快速的完成对打包带的挤出成型过程，有效提高了对打包带的挤出效率，便于更好的进行挤出操作，有利于使用便利性的提高。

[0043] 尽管已经示出和描述了本实用新型的实施例，对于本领域的普通技术人员而言，可以理解在不脱离本实用新型的原理和精神的情况下可以对这些实施例进行多种变化、修改、替换和变型，本实用新型的范围由所附权利要求及其等同物限定。

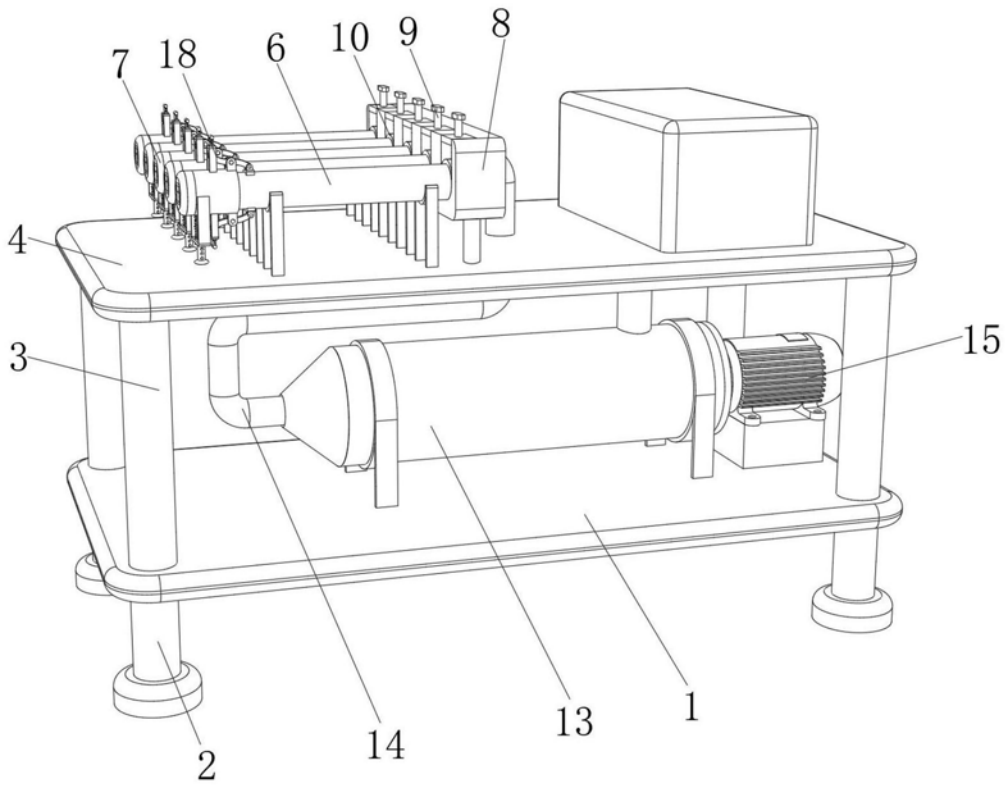

图1

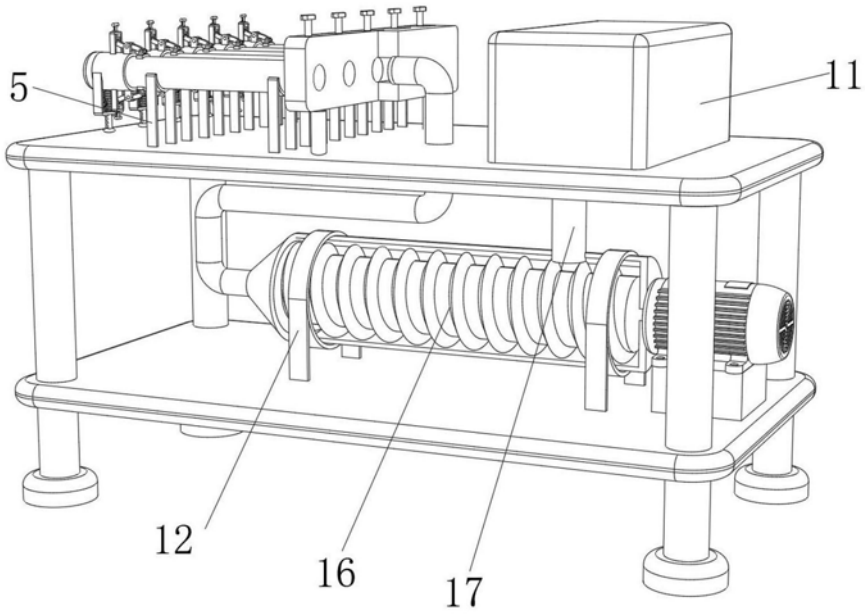

图2

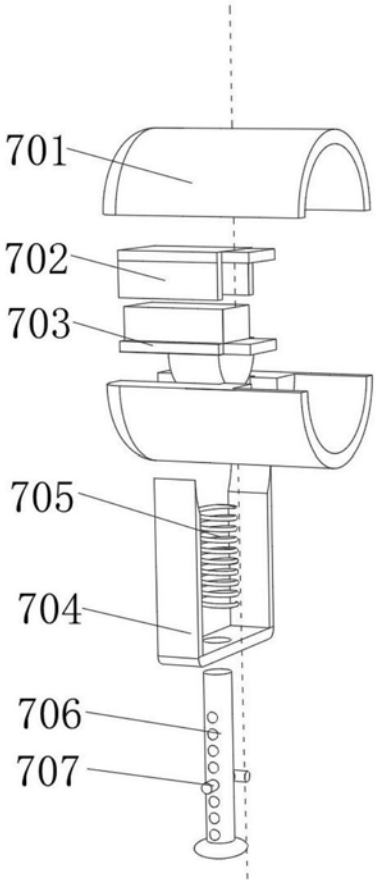

图3

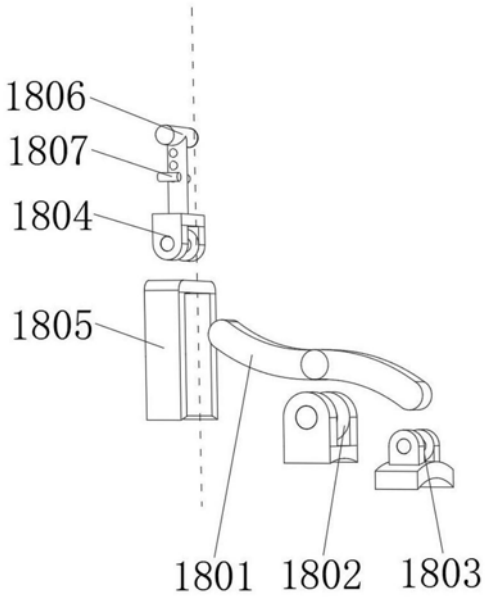

图4