[19] 中华人民共和国国家知识产权局

[51] Int. Cl.
*A47G 25/06* (2006.01)

# [12] 实用新型专利说明书

专利号 ZL 200820113189.5

[45] 授权公告日 2009 年 4 月 22 日

[11] 授权公告号 CN 201223237Y

[22] 申请日 2008.7.17

[21] 申请号 200820113189.5

[73] 专利权人 东华理工大学

地址 330013 江西省南昌市国家经济技术开发区广兰大道 418 号

[72] 发明人 卢晓琴 谈火霞 菜伟琦

[74] 专利代理机构 南昌洪达专利事务所

代理人 刘凌峰

权利要求书 1 页 说明书 2 页 附图 1 页

[54] 实用新型名称

伸缩式挂衣架

[57] 摘要

一种伸缩式挂衣架，它包括伸缩杆、固定套环、支架、凹槽、螺钉，其特征是支架连接固定套环，伸缩杆两端分别连接固定套环，伸缩杆可自由伸缩，固定套环连接螺钉，支架外侧有凹槽，凹槽与螺钉相嵌合。 本实用新型的优点是：不仅可以挂衣物，还可以晾晒被子，不使用时，可拆卸放在房间角落里，不占用空间。

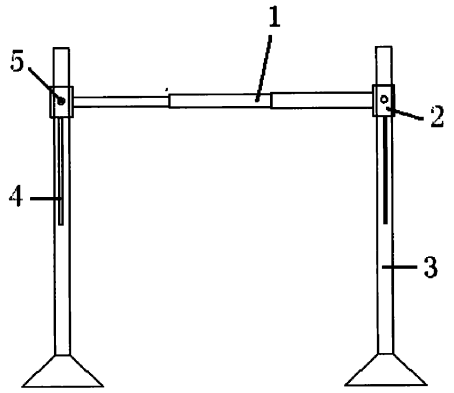

1、一种伸缩式挂衣架，它包括伸缩杆、固定套环、支架、凹槽、螺钉，其特征是支架连接固定套环，伸缩杆两端分别连接固定套环，伸缩杆可自由伸缩，固定套环连接螺钉，支架外侧有凹槽，凹槽与螺钉相嵌合。

# 伸缩式挂衣架

## 技术领域

本实用新型涉及一种挂衣架，尤其涉及一种伸缩式挂衣架。

## 背景技术

随着社会经济的发展，生活水平的提高，人们对个人的形象也表现出了越来越多的关注。人们有能力并且愿意花费更多的钱用在购买服饰上面。但随着家里服饰的增多，衣柜却显得日益拥挤和凌乱。因为室内空间的限制，人们不可能随意增加衣柜，所以增加空间利用率是一种有效的办法。

## 发明内容

本实用新型的目的在于提供一种伸缩式挂衣架，它能够根据衣物的多少来调节挂衣架的长度，使用方便，空间利用率高。

本实用新型是这样来实现的，它包括伸缩杆、固定套环、支架、凹槽、螺钉，其特征是支架连接固定套环，伸缩杆两端分别连接固定套环，伸缩杆可自由伸缩，固定套环连接螺钉，支架外侧有凹槽，凹槽与螺钉相嵌合，使用时，螺钉根据需要将固定套环固定在支架上的凹槽内，并且能够调节伸缩杆的长度，即可以方便的放置衣物，又减少了挂衣架所占用的空间。

本实用新型的优点是：不仅可以挂衣物，还可以晾晒被子。不使用时，可拆卸放在房间角落里，不占用空间。

## 附图说明

图 1 为本实用新型的结构示意图。

在图中，1、伸缩架　2、固定套环　3、支架　4、凹槽　5、螺钉

## 具体实施方式

如图 1 所示，本实用新型包括伸缩杆 1、固定套环 2、支架 3、凹槽 4、螺钉 5，其特征是支架 3 连接固定套环 2，伸缩杆 1 两端分别连接固定套环

2，伸缩杆 1 可自由伸缩，固定套环 2 连接螺钉 5，支架 3 外侧有凹槽 4，凹槽 4 与螺钉 5 相嵌合，使用时，螺钉 5 根据需要将固定套环 2 固定在支架 3 上的凹槽 4 内，并且能够调节伸缩杆 1 的长度，即可以方便的放置衣物，又减少了挂衣架所占用的空间。

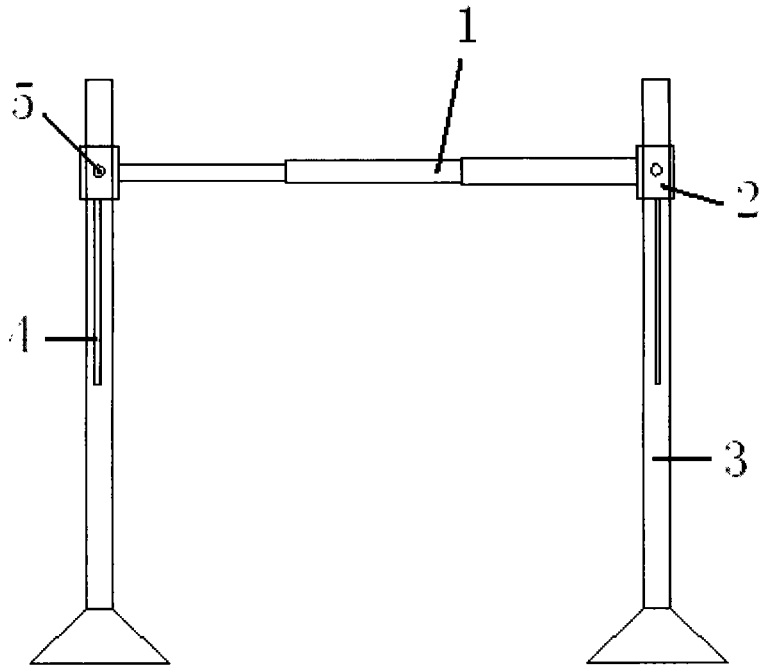


图 1