(19)中华人民共和国国家知识产权局

(12)实用新型专利

(10)授权公告号 CN 210653453 U
(45)授权公告日 2020.06.02

(21)申请号 201921793955.1

(22)申请日 2019.10.24

(73)专利权人 重庆竞帆摩托车配件有限公司
地址 408000 重庆市涪陵区李渡聚龙大道188号

(72)发明人 连若暘 陈刚 林娟

(51)Int.Cl.
B62J 1/12(2006.01)
B62J 1/00(2006.01)

权利要求书1页 说明书3页 附图2页

(54)实用新型名称

一种摩托车的后翻转坐垫

(57)摘要

本实用新型属于摩托车坐垫技术领域，且公开了一种摩托车的后翻转坐垫，包括底座，所述底座的上表壁固定有下底板，所述下底板的上表壁连接有弹性柱，所述弹性柱的外部套设有减震弹簧，且弹性柱的顶端连接有上底板，所述上底板的上表壁固定有泡沫层，所述泡沫层的外表壁安装有坐垫皮套，所述底座的一端开设有凹槽，所述凹槽的内部底部固定有固定块，所述固定块的外表壁连接有压簧，本实用新型通过凹槽、固定块和压簧的配合，可实现靠板在一定限度内进行移动，便于对不同体格乘坐者进行支撑，同时，也便于对不同货物进行夹持，增加了乘坐和装载货物的安全性，更具灵活性和人性化，不易被淘汰。

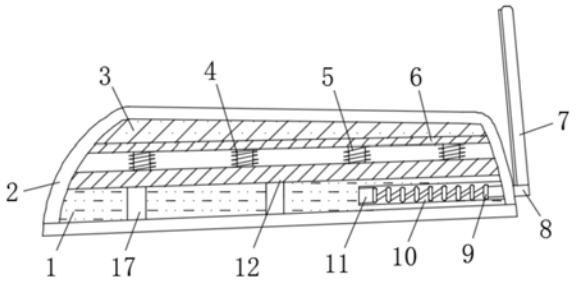

CN 210653453 U

1.一种摩托车的后翻转坐垫,其特征在于:包括底座(1),所述底座(1)的上表壁固定有下底板(12),所述下底板(12)的上表壁连接有弹性柱(4),所述弹性柱(4)的外部套设有减震弹簧(5),且弹性柱(4)的顶端连接有上底板(6),所述上底板(6)的上表壁固定有泡沫层(3),所述泡沫层(3)的外表壁安装有坐垫皮套(2),所述底座(1)的一端开设有凹槽(10),所述凹槽(10)的内部底部固定有固定块(11),所述固定块(11)的外表壁连接有压簧(9),所述压簧(9)远离固定块(11)的一端连接有连接柱(8),所述连接柱(8)远离压簧(9)的一端连接有靠板(7)。

2.根据权利要求1所述的一种摩托车的后翻转坐垫,其特征在于:所述坐垫皮套(2)的上表壁中间位置处固定有外按摩层(13),所述外按摩层(13)的上表壁对称固定有内按摩层(14),所述内按摩层(14)的外表壁均匀开设有珠槽(16),所述珠槽(16)的内部安装有按摩珠(15)。

3.根据权利要求1所述的一种摩托车的后翻转坐垫,其特征在于:所述靠板(7)靠近坐垫皮套(2)的一侧粘接有海绵层,所述海绵层的外表壁一体成型有弧形面。

4.根据权利要求2所述的一种摩托车的后翻转坐垫,其特征在于:所述珠槽(16)的内壁光滑无凸起,所述按摩珠(15)与珠槽(16)之间滚动连接。

5.根据权利要求1所述的一种摩托车的后翻转坐垫,其特征在于:所述底座(1)的下表壁对称开设有安装孔(17),所述安装孔(17)共开设有四个。

一种摩托车的后翻转坐垫

技术领域

[0001] 本实用新型属于摩托车坐垫技术领域，具体涉及一种摩托车的后翻转坐垫。

背景技术

[0002] 摩托车作为一种机动灵活的交通工具，在人们的生活中使用非常普遍。其中后坐垫是其非常重要组成部件，目前坐垫一般是由底板、设置在底板上的垫芯和设置在垫芯外的皮套组成，皮套将垫芯固定在底板上，摩托车的后坐垫被用于载人和载货两用。

[0003] 但是目前市场上的摩托车后翻转坐垫在使用时存在一定的缺陷，传统后坐垫的靠板固定安装，不可移动，无法根据乘坐者的体格和货物的多少进行移动，灵活性较差，此外，传统的后坐垫未设置有效的按摩结构，无法在乘坐者乘坐时对其臀部进行按摩的问题。

实用新型内容

[0004] 本实用新型的目的在于提供一种摩托车的后翻转坐垫，以解决上述背景技术中提出传统后坐垫的靠板固定安装，不可移动，灵活性较差的问题，此外，未设置有效的按摩结构，无法在乘坐者乘坐时对其臀部进行按摩问题。

[0005] 为实现上述目的，本实用新型提供如下技术方案：一种摩托车的后翻转坐垫，包括底座，所述底座的上表壁固定有下底板，所述下底板的上表壁连接有弹性柱，所述弹性柱的外部套设有减震弹簧，且弹性柱的顶端连接有上底板，所述上底板的上表壁固定有泡沫层，所述泡沫层的外表壁安装有坐垫皮套，所述底座的一端开设有凹槽，所述凹槽的内部底部固定有固定块，所述固定块的外表壁连接有压簧，所述压簧远离固定块的一端连接有连接柱，所述连接柱远离压簧的一端连接有靠板。

[0006] 优选的，所述坐垫皮套的上表壁中间位置处固定有外按摩层，所述外按摩层的上表壁对称固定有内按摩层，所述内按摩层的外表壁均匀开设有珠槽，所述珠槽的内部安装有按摩珠。

[0007] 优选的，所述靠板靠近坐垫皮套的一侧粘接有海绵层，所述海绵层的外表壁一体成型有弧形面。

[0008] 优选的，所述珠槽的内壁光滑无凸起，所述按摩珠与珠槽之间滚动连接。

[0009] 优选的，所述底座的下表壁对称开设有安装孔，所述安装孔共开设有四个。

[0010] 与现有技术相比，本实用新型的有益效果是：

[0011] (1)本实用新型通过凹槽、固定块和压簧的配合，可实现靠板在一定限度内进行移动，便于对不同体格乘坐者进行支撑，同时，也便于对不同货物进行夹持，增加了乘坐和装载货物的安全性，更具灵活性和人性化，不易被淘汰。

[0012] (2)本实用新型通过外按摩层、内按摩层、珠槽和按摩珠的配合，在乘坐者乘坐于该坐垫上时，微突出于内按摩层上表壁的按摩珠可以增加乘坐者臀部与坐垫皮套之间的间隙，可以加快空气的流通，有利于臀部的健康，此外，按摩珠可在珠槽内进行滚动，在乘坐者臀部移动时，臀部可与按摩珠进行摩擦，实现局部按摩，促进血液的循环。

附图说明

[0013] 图1为本实用新型的结构示意图；

[0014] 图2为本实用新型的俯视图；

[0015] 图3为本实用新型按摩珠与珠槽连接的结构示意图；

[0016] 图中：1-底座、2-坐垫皮套、3-泡沫层、4-弹性柱、5-减震弹簧、6-上底板、7-靠板、8-连接柱、9-压簧、10-凹槽、11-固定块、12-下底板、13-外按摩层、14-内按摩层、15-按摩珠、16-珠槽、17-安装孔。

具体实施方式

[0017] 下面将结合本实用新型实施例中的附图，对本实用新型实施例中的技术方案进行清楚、完整地描述，显然，所描述的实施例仅仅是本实用新型一部分实施例，而不是全部的实施例。基于本实用新型中的实施例，本领域普通技术人员在没有做出创造性劳动前提下所获得的所有其他实施例，都属于本实用新型保护的范围。

[0018] 请参阅图1-图3所示，本实用新型提供一种技术方案：一种摩托车的后翻转坐垫，包括底座1，底座1的上表壁固定有下底板12，下底板12的上表壁连接有弹性柱4，弹性柱4的外部套设有减震弹簧5，且弹性柱4的顶端连接有上底板6，上底板6的上表壁固定有泡沫层3，泡沫层3的外表壁安装有坐垫皮套2，底座1的一端开设有凹槽10，凹槽10的内部底部固定有固定块11，固定块11的外表壁连接有压簧9，通过连接在固定块11和连接柱8之间的压簧9，可根据需求，实现靠板7的拉伸，便于对不同体格乘坐者进行支撑和对不同货物进行夹持，增加了乘坐和装载货物的安全性，更具灵活性和人性化，压簧9远离固定块11的一端连接有连接柱8，连接柱8远离压簧9的一端连接有靠板7。

[0019] 进一步地，坐垫皮套2的上表壁中间位置处固定有外按摩层13，外按摩层13的上表壁对称固定有内按摩层14，内按摩层14的外表壁均匀开设有珠槽16，珠槽16的内部安装有按摩珠15，在乘坐者乘坐于该坐垫上时，微突出于内按摩层14上表壁的按摩珠15可以增加乘坐者臀部与坐垫皮套2之间的间隙，可以加快空气的流通，有利于臀部的健康，此外，按摩珠15可在珠槽16内进行滚动，在乘坐者臀部移动时，臀部可与按摩珠15进行摩擦，实现局部按摩，促进血液的循环。

[0020] 进一步地，靠板7靠近坐垫皮套2的一侧粘接有海绵层，海绵层的外表壁一体成型有弧形面，乘坐者背靠在粘接有海绵层的靠板7上可降低背部的挤压，增加舒适性。

[0021] 进一步地，珠槽16的内壁光滑无凸起，按摩珠15与珠槽16之间滚动连接，光滑无凸起的珠槽16内壁摩擦力小，易于按摩珠15的滚动，提高了按摩的作用。

[0022] 进一步地，底座1的下表壁对称开设有安装孔17，安装孔17共开设有四个，通过安装孔17可实现将该后坐垫安装于摩托车车架上，稳定可靠。

[0023] 本实用新型的工作原理及使用流程：该实用新型在使用时，首先通过安装孔17将该后坐垫安装在摩托车车架上，而后即可乘坐，乘坐时，乘坐者臀部处于两个内按摩层14处，微突出于内按摩层14上表壁的按摩珠15可以增加乘坐者臀部与坐垫皮套2之间的间隙，有利于空气的流通，避免了厌氧菌的滋生，有助于臀部的健康，在乘坐者臀部移动时，按摩珠15可在珠槽16内进行滚动，臀部可与按摩珠15进行摩擦，实现局部按摩，促进血液的循环，此外，通过位于上底板6和下底板12之间的弹性柱4和减震弹簧5，可有效缓冲行驶过程

中的颠簸，降低了对乘坐者臀部的伤害，另外，通过位于凹槽10内且连接在固定块11和连接柱8之间压簧9的弹性作用，可实现靠板7的拉伸，增加了适用范围，便于对不同体格乘坐者进行支撑和对不同货物进行夹持，更具灵活性和人性化。

[0024] 尽管已经示出和描述了本实用新型的实施例，对于本领域的普通技术人员而言，可以理解在不脱离本实用新型的原理和精神的情况下可以对这些实施例进行多种变化、修改、替换和变型，本实用新型的范围由所附权利要求及其等同物限定。

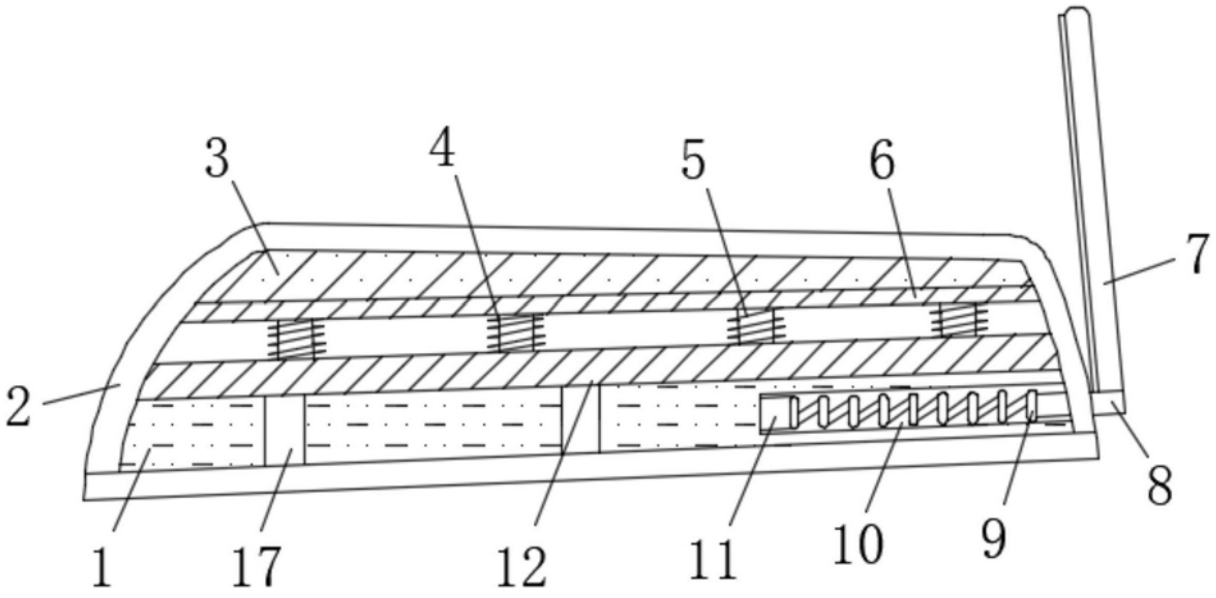

图1

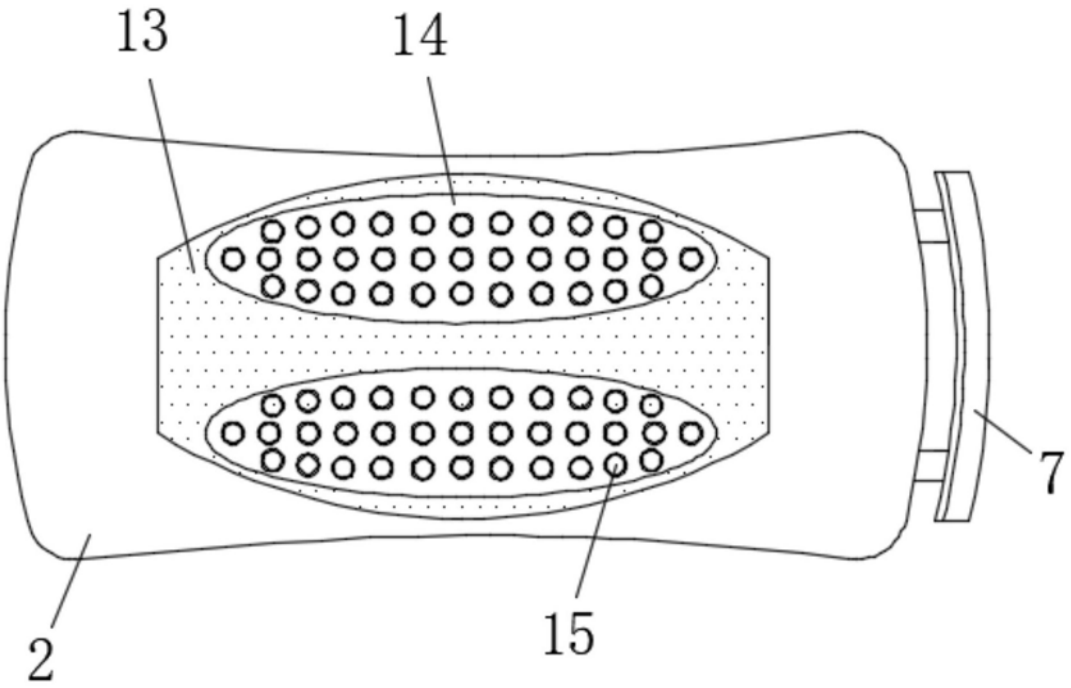

图2

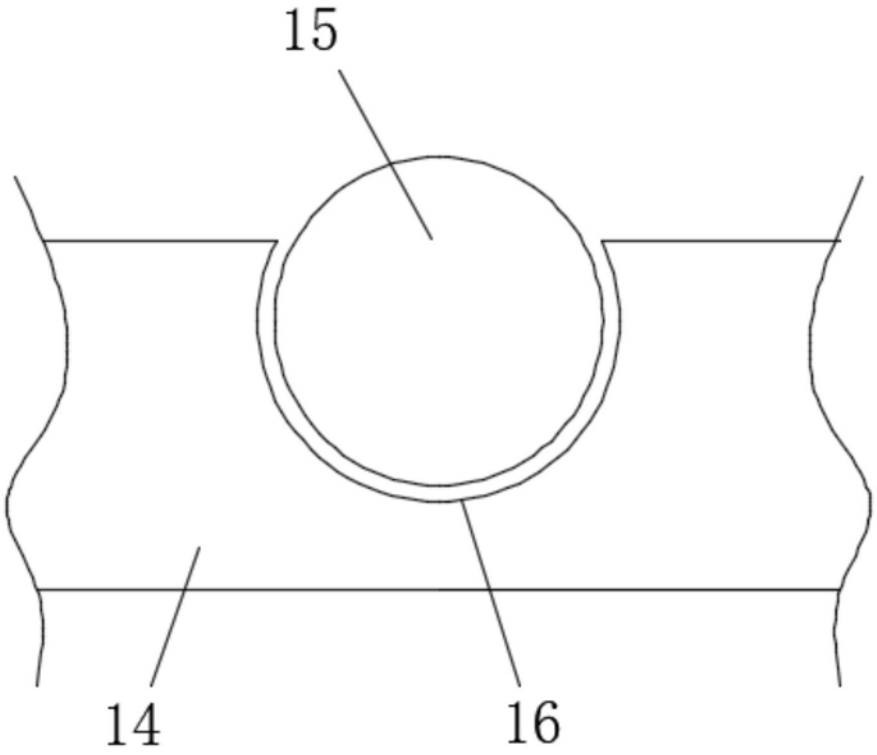

图3