(19)中华人民共和国国家知识产权局

(12)实用新型专利

(10)授权公告号 CN 215354158 U
(45)授权公告日 2021.12.31

(21)申请号 202121096246.5

(22)申请日 2021.05.21

(73)专利权人 加美敦(江门)卫生护理用品有限公司
地址 529226 广东省江门市台山市水步镇富安东路13号之二厂房

(72)发明人 谭丽仪

(74)专利代理机构 北京科亿知识产权代理事务所(普通合伙) 11350
代理人 许娆

(51)Int.Cl.
B05B 13/02(2006.01)
B05B 9/04(2006.01)
B05B 12/04(2006.01)

权利要求书1页 说明书4页 附图5页

(54)实用新型名称

一种成人纸尿裤生产复合用喷胶设备

(57)摘要

本实用新型公开了一种成人纸尿裤生产复合用喷胶设备，涉及纸尿裤生产技术领域。本实用新型包括设备架，设备架的前端从右至左依次安装有传输机构A、传输机构B和传输机构C，传输机构A的上方一侧设置有防偏机构，连接杆B的另一端安装在防偏轮端面上的轴承内，传输机构B的上方一侧设置有喷胶机构，胶水箱位于喷胶箱的正上方，喷胶箱的内部设置有分流管，分流管的底部均匀间隔安装有喷管，且喷管上设置有电磁阀。本实用新型通过利用防偏机构和喷胶机构，防偏机构内的防偏轮对吸水棉芯层起到限位的作用，可避免喷胶设备在喷胶时产品偏离，通过控制每个喷管上电磁阀的开关来控制喷胶的宽度，能够适应不同产品规格的使用需求。

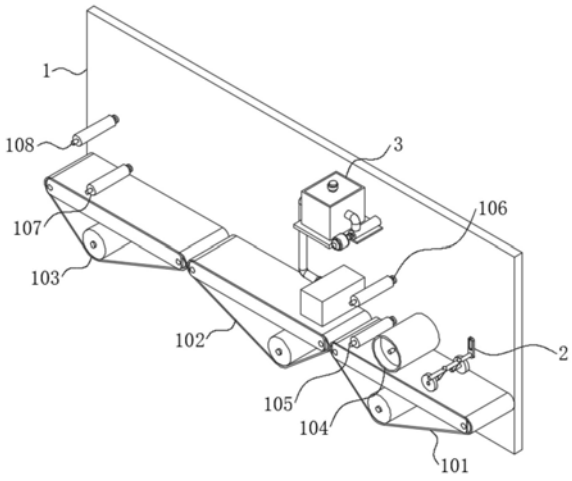

CN 215354158 U

1.一种成人纸尿裤生产复合用喷胶设备,包括设备架(1),其特征在于:所述设备架(1)的前端从右至左依次安装有传输机构A(101)、传输机构B(102)和传输机构C(103),所述传输机构A(101)的上方一侧设置有防偏机构(2),所述防偏机构(2)包括限位杆(202)和防偏轮(206),所述限位杆(202)的底部前后两端均焊接有连接杆A(203),所述连接杆A(203)的底端通过铰链(204)与连接杆B(205)连接,所述连接杆B(205)的另一端安装在防偏轮(206)端面上的轴承内,所述传输机构B(102)的上方一侧设置有喷胶机构(3),所述喷胶机构(3)包括胶水箱(301)和喷胶箱(3014),所述胶水箱(301)位于喷胶箱(3014)的正上方,所述喷胶箱(3014)的内部设置有分流管(3016),所述分流管(3016)的底部均匀间隔安装有喷管(3017),且喷管(3017)上设置有电磁阀(3018)。

2.根据权利要求1所述的一种成人纸尿裤生产复合用喷胶设备,其特征在于,所述传输机构A(101)的上方另一侧设置有导辊A(104)、导辊B(105)和导辊C(106),所述导辊A(104)位于导辊B(105)的一侧,所述导辊C(106)位于导辊B(105)的上方一侧,所述传输机构C(103)的上方一侧设置有导辊D(107)和导辊E(108),且导辊E(108)位于导辊D(107)的上方一侧。

3.根据权利要求1所述的一种成人纸尿裤生产复合用喷胶设备,其特征在于,所述限位杆(202)的一端焊接在限位板(201)的前端端面底部,所述限位板(201)通过固定螺栓与设备架(1)固定连接。

4.根据权利要求1所述的一种成人纸尿裤生产复合用喷胶设备,其特征在于,所述胶水箱(301)的底部固定在安装板(307)的上表面,所述安装板(307)的下表面后端焊接有固定板(308),所述固定板(308)的前端端面四个拐角通过固定螺栓与设备架(1)固定连接,所述安装板(307)的一侧端面上固定连接有加压泵(309),所述加压泵(309)的出气端通过管接头(3012)与加压管(306)连接。

5.根据权利要求4所述的一种成人纸尿裤生产复合用喷胶设备,其特征在于,所述加压管(306)的另一端设置在胶水箱(301)的一侧外壁中心位置,所述胶水箱(301)的上表面中心位置设置有进胶管A(302),所述进胶管A(302)上设置有进胶阀(303),所述胶水箱(301)的内部顶端两侧分别安装有温度传感器(304)和加热棒(305),所述胶水箱(301)的另一侧外壁底端设置有出胶管(3010),所述出胶管(3010)上设置有出胶阀(3011)。

6.根据权利要求5所述的一种成人纸尿裤生产复合用喷胶设备,其特征在于,所述出胶管(3010)的另一端通过管接头(3012)与胶水连接管(3013)连接,所述胶水连接管(3013)的另一端通过管接头(3012)与进胶管B(3015)连接,所述进胶管B(3015)的另一端贯穿喷胶箱(3014)的一侧外壁并通过管接头(3012)与分流管(3016)连接,所述喷管(3017)的底端贯穿隔板(3020)的上表面与喷头(3019)连接,所述隔板(3020)的外壁固定连接在喷胶箱(3014)的内壁上。

一种成人纸尿裤生产复合用喷胶设备

技术领域

[0001] 本实用新型属于纸尿裤生产技术领域，特别是涉及一种成人纸尿裤生产复合用喷胶设备。

背景技术

[0002] 纸尿裤是一次性使用后即可抛弃的产品，以无纺布、卫生纸、绒毛浆、高分子吸水树脂、PE膜、橡皮筋等材料制成，分为幼儿专用与成人专用两种，成人纸尿裤是一次性使用的纸类尿失禁用品，成人纸尿裤的主要性能为吸水量，主要适用于中重度失禁人群、瘫痪卧床病人、产褥期恶露等特殊情况，成人纸尿裤在生产过程中，需要通过喷胶设备将胶水喷至表面，通过胶水将随意贴贴在其上方，但它在实际使用中仍存在以下弊端：

[0003] 1、现有的喷胶设备在对产品进行喷胶过程中，由于传输产品的速度过快，容易造成产品偏离，导致喷胶失败；

[0004] 2、现有的喷胶设备在对产品喷胶时，由于喷胶的喷头大多为固定的，从而很难调节喷胶的宽度，难以适应不同产品规格的使用需求，适应性差。

[0005] 因此，现有的成人纸尿裤生产复合用喷胶设备，无法满足实际使用中的需求，所以市面上迫切需要能改进的技术，以解决上述问题。

实用新型内容

[0006] 本实用新型的目的在于提供一种成人纸尿裤生产复合用喷胶设备，通过利用防偏机构和喷胶机构，传输机构A上的传送带转动带动防偏机构内的防偏轮转动，对传送带上的吸水棉芯层起到限位的作用，可避免喷胶设备在喷胶时产品偏离，造成喷胶失败，通过控制每个喷管上电磁阀的开关来控制喷胶的宽度，从而方便工作人员进行调节，能够适应不同产品规格的使用需求，适应性强。

[0007] 为解决上述技术问题，本实用新型是通过以下技术方案实现的：

[0008] 本实用新型为一种成人纸尿裤生产复合用喷胶设备，包括设备架，所述设备架的前端从右至左依次安装有传输机构A、传输机构B和传输机构C，所述传输机构A的上方一侧设置有防偏机构，所述防偏机构包括限位杆和防偏轮，所述限位杆的底部前后两端均焊接有连接杆A，所述连接杆A的底端通过铰链与连接杆B连接，所述连接杆B的另一端安装在防偏轮端面上的轴承内，所述传输机构B的上方一侧设置有喷胶机构，所述喷胶机构包括胶水箱和喷胶箱，所述胶水箱位于喷胶箱的正上方，所述喷胶箱的内部设置有分流管，所述分流管的底部均匀间隔安装有喷管，且喷管上设置有电磁阀，通过传输机构A、传输机构B和传输机构C对产品输送，通过铰链可以对防偏轮的角度进行一定的调整，防偏轮的内部设置有轴承，传输机构A运转时可带动防偏轮转动，分通过控制每个喷管上的电磁阀控制喷胶的宽度。

[0009] 进一步地，所述传输机构A的上方另一侧设置有导辊A、导辊B和导辊C，所述导辊A位于导辊B的一侧，所述导辊C位于导辊B的上方一侧，所述传输机构C的上方一侧设置有导

辊D和导辊E，且导辊E位于导辊D的上方一侧，导辊A、导辊B、导辊C、导辊D和导辊E的内部均设置有轴承，且导辊A、导辊B、导辊C、导辊D和导辊E通过轴承和固定杆与设备架固定连接。

[0010] 进一步地，所述限位杆的一端焊接在限位板的前端端面底部，所述限位板通过固定螺栓与设备架固定连接，通过限位板和限位杆对防偏轮进行限位和固定。

[0011] 进一步地，所述胶水箱的底部固定在安装板的上表面，所述安装板的下表面后端焊接有固定板，所述固定板的前端端面四个拐角通过固定螺栓与设备架固定连接，所述安装板的一侧端面上固定连接有加压泵，所述加压泵的出气端通过管接头与加压管连接，加压泵通过连接件与安装板固定连接，加压泵运转对胶水箱的加压，将胶水压出。

[0012] 进一步地，所述加压管的另一端设置在胶水箱的一侧外壁中心位置，所述胶水箱的上表面中心位置设置有进胶管A，所述进胶管A上设置有进胶阀，所述胶水箱的内部顶端两侧分别安装有温度传感器和加热棒，所述胶水箱的另一侧外壁底端设置有出胶管，所述出胶管上设置有出胶阀，加热棒加热胶水并利用温度传感器控制加热温度，使胶水保持恒温，避免胶水凝固，无法使用。

[0013] 进一步地，所述出胶管的另一端通过管接头与胶水连接管连接，所述胶水连接管的另一端通过管接头与进胶管B连接，所述进胶管B的另一端贯穿喷胶箱的一侧外壁并通过管接头与分流管连接，所述喷管的底端贯穿隔板的上表面与喷头连接，所述隔板的外壁固定连接在喷胶箱的内壁上，胶水连接管可采用柔性软管，由于喷头喷胶时具有一定压力，通过隔板对喷管进行固定，避免设备损坏。

[0014] 本实用新型具有以下有益效果：

[0015] 1、本实用新型通过防偏机构，当设备生产工作时，传输机构A、传输机构B和传输机构C运转输送纸尿裤的吸水棉芯层，传输机构A上的传送带转动带动防偏机构内的防偏轮转动，同时对传送带上的吸水棉芯层起到限位的作用，可避免喷胶设备在喷胶时产品偏离，造成喷胶失败，解决了现有的喷胶设备在对产品进行喷胶过程中，由于传输产品的速度过快，容易造成产品偏离，导致喷胶失败的问题。

[0016] 2、本实用新型通过喷胶机构，当对产品进行喷胶时，启动加压泵，加压泵通过加压管对胶水箱内的胶水加压，从而使胶水通过胶水连接管和进胶管B进入到分流管中并通过喷管上的喷头喷出，分流管的底部设置有多个喷管，且多个喷管上均设置有电磁阀，从而可以通过控制每个喷管上的电磁阀来控制喷胶的宽度，从而方便工作人员进行调节，能够适应不同产品规格的使用需求，适应性强，解决了现有的喷胶设备在对产品喷胶时，由于喷胶的喷头大多为固定的，从而很难调节喷胶的宽度，难以适应不同产品规格的使用需求，适应性差的问题。

附图说明

[0017] 为了更清楚地说明本实用新型实施例的技术方案，下面将对实施例描述所需要使用的附图作简单地介绍，显而易见地，下面描述中的附图仅仅是本实用新型的一些实施例，对于本领域普通技术人员来讲，在不付出创造性劳动的前提下，还可以根据这些附图获得其他的附图。

[0018] 图1为本实用新型的主视图；

[0019] 图2为本实用新型喷胶机构的局部结构图；

[0020] 图3为本实用新型胶水箱的剖视图；

[0021] 图4为本实用新型喷胶箱的内部结构图；

[0022] 图5为本实用新型防偏机构的局部结构图。

[0023] 附图中，各标号所代表的部件列表如下：

[0024] 1、设备架；101、传输机构A；102、传输机构B；103、传输机构C；104、导辊A；105、导辊B；106、导辊C；107、导辊D；108、导辊E；2、防偏机构；201、限位板；202、限位杆；203、连接杆A；204、铰链；205、连接杆B；206、防偏轮；3、喷胶机构；301、胶水箱；302、进胶管A；303、进胶阀；304、温度传感器；305、加热棒；306、加压管；307、安装板；308、固定板；309、加压泵；3010、出胶管；3011、出胶阀；3012、管接头；3013、胶水连接管；3014、喷胶箱；3015、进胶管B；3016、分流管；3017、喷管；3018、电磁阀；3019、喷头；3020、隔板。

具体实施方式

[0025] 下面将结合本实用新型实施例中的附图，对本实用新型实施例中的技术方案进行清楚、完整地描述。

[0026] 请参阅图1-5所示，本实用新型为一种成人纸尿裤生产复合用喷胶设备，包括设备架1，设备架1的前端从右至左依次安装有传输机构A101、传输机构B102和传输机构C103，传输机构A101的上方一侧设置有防偏机构2，防偏机构2包括限位杆202和防偏轮206，限位杆202的底部前后两端均焊接有连接杆A203，连接杆A203的底端通过铰链204与连接杆B205连接，连接杆B205的另一端安装在防偏轮206端面上的轴承内，传输机构B102的上方一侧设置有喷胶机构3，喷胶机构3包括胶水箱301和喷胶箱3014，胶水箱301位于喷胶箱3014的正上方，喷胶箱3014的内部设置有分流管3016，分流管3016的底部均匀间隔安装有喷管3017，且喷管3017上设置有电磁阀3018，通过传输机构A101、传输机构B102和传输机构C103对产品输送，通过铰链204可以对防偏轮206的角度进行一定的调整，防偏轮206的内部设置有轴承，传输机构A101上的传送带转动带动防偏机构2内的防偏轮206转动，同时对传送带上的吸水棉芯层起到限位的作用，避免产品偏离，分流管3016的底部设置有多个喷管3017，且每个喷管3017上均设置有电磁阀3018，通过控制每个喷管3017上的电磁阀3018控制喷胶的宽度。

[0027] 其中如图1-4所示，胶水箱301的底部固定在安装板307的上表面，安装板307的下表面后端焊接有固定板308，固定板308的前端端面四个拐角通过固定螺栓与设备架1固定连接，安装板307的一侧端面上固定连接有加压泵309，加压泵309的出气端通过管接头3012与加压管306连接，加压泵309通过连接件与安装板307固定连接，加压管306的另一端设置在胶水箱301的一侧外壁中心位置，胶水箱301的上表面中心位置设置有进胶管A302，进胶管A302上设置有进胶阀303，胶水箱301的内部顶端两侧分别安装有温度传感器304和加热棒305，胶水箱301的另一侧外壁底端设置有出胶管3010，出胶管3010上设置有出胶阀3011，加热棒305加热胶水并利用温度传感器304控制加热温度，使胶水保持恒温，避免胶水凝固，无法使用，出胶管3010的另一端通过管接头3012与胶水连接管3013连接，胶水连接管3013的另一端通过管接头3012与进胶管B3015连接，进胶管B3015的另一端贯穿喷胶箱3014的一侧外壁并通过管接头3012与分流管3016连接，喷管3017的底端贯穿隔板3020的上表面与喷头3019连接，隔板3020的外壁固定连接在喷胶箱3014的内壁上，启动加压泵309对胶水箱

301的加压，将胶水压出，从而使胶水通过胶水连接管3013和进胶管B3015进入到分流管3016中并通过喷管3017上的喷头3019喷出，胶水连接管3013可采用柔性软管，由于喷头3019喷胶时具有一定压力，通过隔板3020对喷管3017进行固定，避免设备损坏。

[0028] 其中如图1、5所示，限位杆202的一端焊接在限位板201的前端端面底部，限位板201通过固定螺栓与设备架1固定连接，通过限位板201和限位杆202对防偏轮206进行限位和固定。

[0029] 其中如图1所示，传输机构A101的上方另一侧设置有导辊A104、导辊B105和导辊C106，导辊A104位于导辊B105的一侧，导辊C106位于导辊B105的上方一侧，传输机构C103的上方一侧设置有导辊D107和导辊E108，且导辊E108位于导辊D107的上方一侧，导辊A104、导辊B105、导辊C106、导辊D107和导辊E108的内部均设置有轴承，且导辊A104、导辊B105、导辊C106、导辊D107和导辊E108通过轴承和固定杆与设备架1固定连接，通过导辊A104、导辊B105和导辊C106将PE膜吸附在吸水棉芯层的上方，通过导辊D107和导辊E108将随意贴贴在产品上面。

[0030] 本实施例的一个具体应用为：接通设备电源，启动设备；当设备生产工作时，传输机构A101、传输机构B102和传输机构C103运转输送纸尿裤的吸水棉芯层，传输机构A101上的传送带转动带动防偏机构2内的防偏轮206转动，同时对传送带上的吸水棉芯层起到限位的作用，当对产品进行喷胶时，首先通过导辊A104、导辊B105和导辊C106将PE膜吸附在吸水棉芯层的上方，启动加压泵309，加压泵309通过加压管306对胶水箱301内的胶水加压，从而使胶水通过胶水连接管3013和进胶管B3015进入到分流管3016中并通过喷管3017上的喷头3019喷出，分流管3016的底部设置有多个喷管3017，且多个喷管3017上均设置有电磁阀3018，从而可以通过控制每个喷管3017上的电磁阀3018来控制喷胶的宽度，喷胶完成后通过导辊D107和导辊E108将随意贴贴在产品上面，使用纸尿裤时，将随意贴撕下，胶水层露出，即可开始使用。

[0031] 以上仅为本实用新型的优选实施例，并不限制本实用新型，任何对前述各实施例所记载的技术方案进行修改，对其中部分技术特征进行等同替换，所作的任何修改、等同替换、改进，均属于在本实用新型的保护范围。

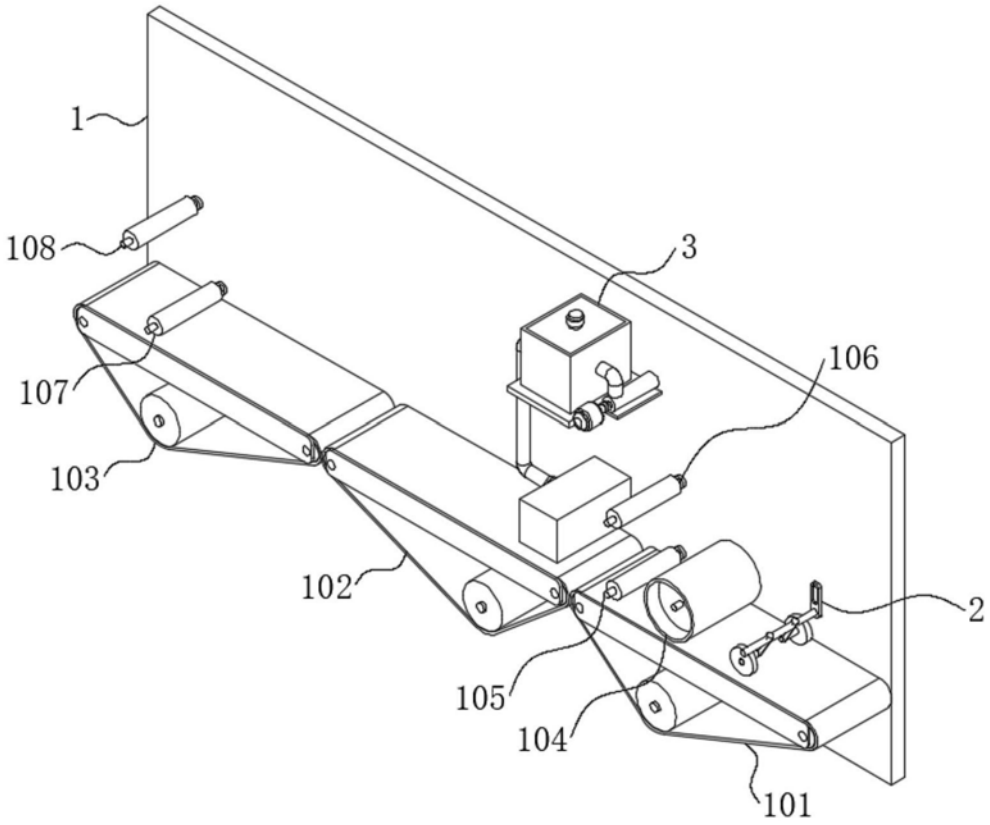

图1

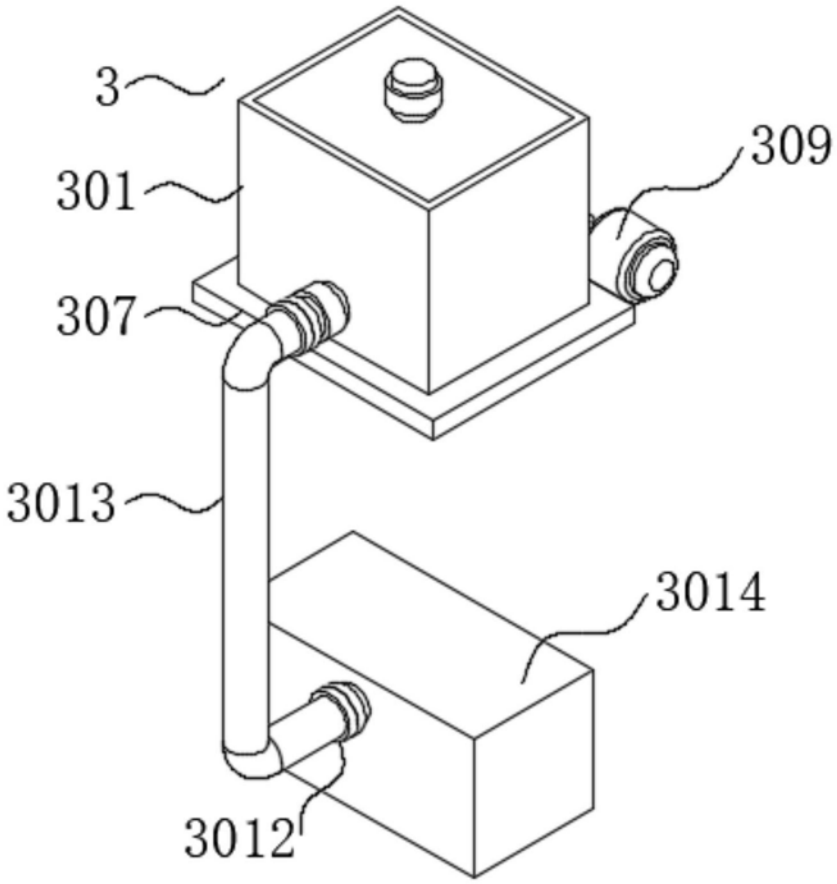

图2

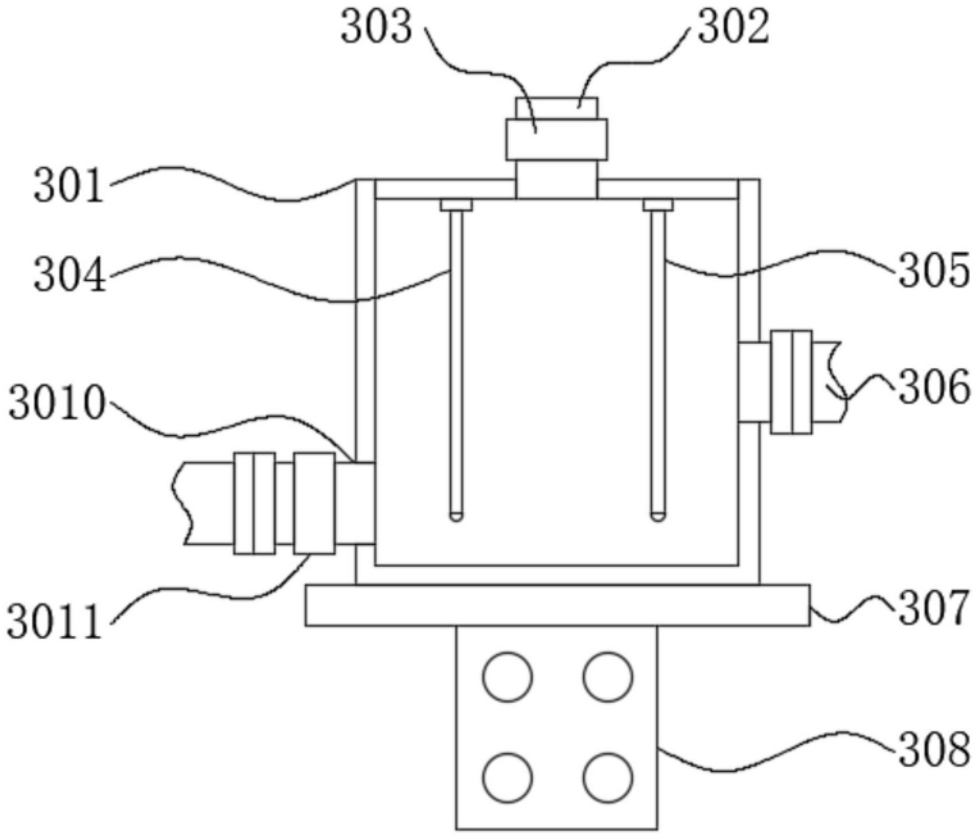

图3

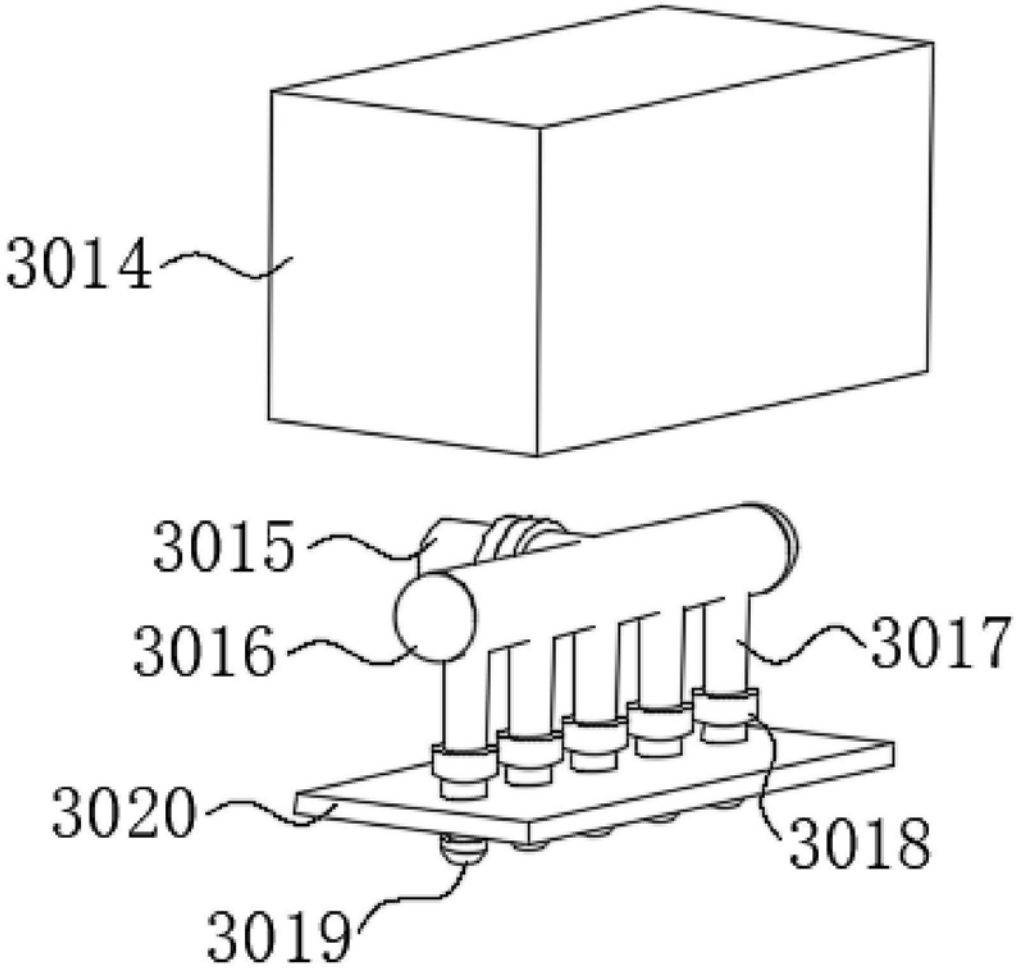

图4

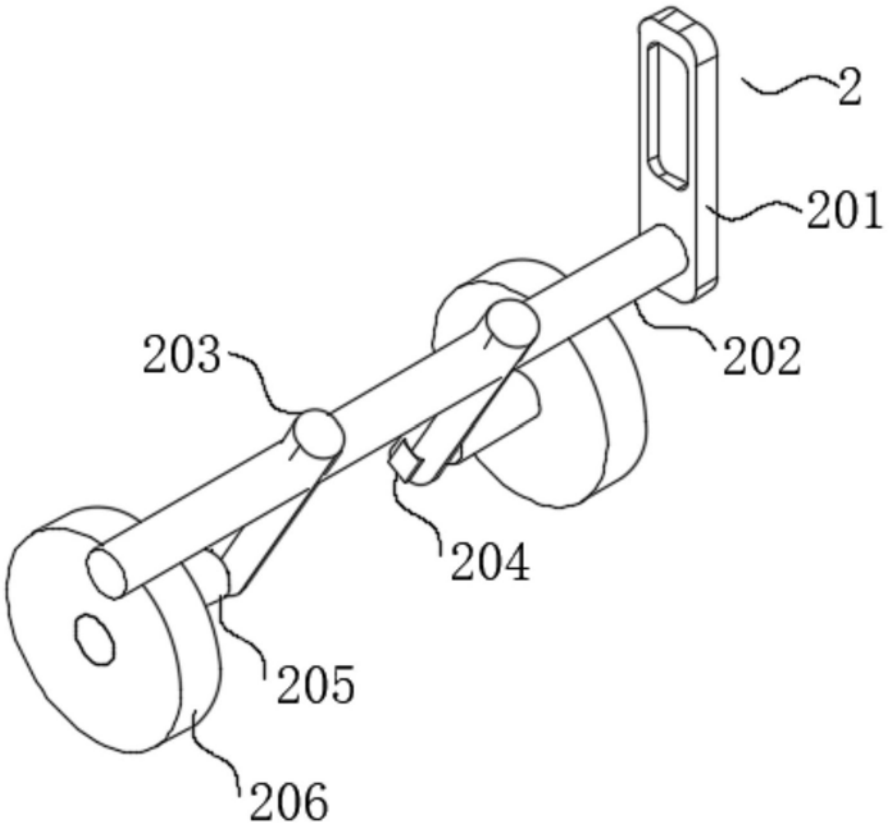

图5