(19)国家知识产权局

(12)实用新型专利

(10)授权公告号 CN 221535194 U
(45)授权公告日 2024.08.16

(21)申请号 202322295882.6

(22)申请日 2023.08.25

(73)专利权人 成都京东方医院有限公司
地址 610200 四川省成都市成都天府国际生物城(双流区景星路1号)

(72)发明人 李秋萍

(74)专利代理机构 成都鼎胜专利代理事务所(普通合伙) 51356
专利代理师 代汶娟

(51)Int.Cl.
A61M 5/158(2006.01)

权利要求书1页 说明书3页 附图2页

(54)实用新型名称

一种防止血液回流的留置针

(57)摘要

本实用新型涉及留置针技术领域的一种防止血液回流的留置针,包括壳体和活动件,所述活动件和壳体固定连接,所述活动件的一侧设有固定件,所述活动件和固定件转动连接,所述固定件的中部设有旋转轴,所述旋转轴和固定件通过穿插固定,所述固定件的底部设有固定板,所述固定板和固定件固定连接,所述固定板的底部设有粘贴层,通过设有的壳体、活动件、固定件、旋转轴、固定板和粘贴层,为留置针的固定提供了便利,同时可以对针头的角度进行调节,使针头留在皮肤内的角度更加舒适,降低了疼痛感。

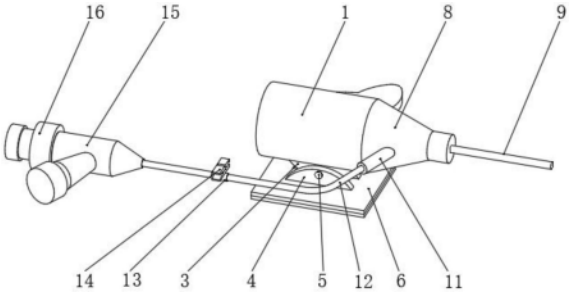

CN 221535194 U

1.一种防止血液回流的留置针,包括壳体和活动件,其特征在于:所述活动件和壳体固定连接,所述活动件的一侧设有固定件,所述活动件和固定件转动连接,所述固定件的中部设有旋转轴,所述旋转轴和固定件通过穿插固定,所述固定件的底部设有固定板,所述固定板和固定件固定连接,所述固定板的底部设有粘贴层。

2.根据权利要求1所述的一种防止血液回流的留置针,其特征在于:所述壳体的一端设有第一连接头,所述第一连接头和壳体固定连接,所述第一连接头的一端设有针头。

3.根据权利要求2所述的一种防止血液回流的留置针,其特征在于:所述壳体的一侧设有针柄,所述针柄和壳体固定连接,所述第一连接头的一侧设有连接管,所述连接管和第一连接头固定连接。

4.根据权利要求3所述的一种防止血液回流的留置针,其特征在于:所述连接管的一端设有延长管,所述延长管的中部设有固定环,所述延长管和固定环通过穿插固定。

5.根据权利要求4所述的一种防止血液回流的留置针,其特征在于:所述固定环的顶部设有固定夹,所述固定夹和固定环固定连接。

6.根据权利要求4所述的一种防止血液回流的留置针,其特征在于:所述延长管的一端设有第二连接头,所述第二连接头的一端设有肝素帽,所述肝素帽和第二连接头通过螺纹连接。

一种防止血液回流的留置针

技术领域

[0001] 本实用新型涉及留置针技术领域,特别是涉及一种防止血液回流的留置针。

背景技术

[0002] 留置针的使用能减少患儿因反复静脉穿刺而造成的痛苦及对打针的恐惧感,减轻家长的焦躁情绪,便于临床用药,急、危重患者的抢救用药,减轻护士的工作量,减少患儿疼痛,因而静脉留置针在临床广泛应用,面对患儿这一特殊群体,静脉留置针留置时间的长短和患儿的舒适成为护士及家长最为关注的问题,也是留置针成功使用的标志和推广的前提。

[0003] 现有的防止血液回流的留置针还存在部分缺陷,大多不便于对留置针进行固定,在留置针插入皮肤后,大多采用胶带对其进行固定,过程较为麻烦,且稳定性较差,且不能对留置针和插入的角度进行调节,可能会出现刺痛感,为此我们提出一种防止血液回流的留置针。

实用新型内容

[0004] 针对上述问题,本实用新型提出一种防止血液回流的留置针,以解决上述背景技术中提出大多不便于对留置针进行固定的问题。

[0005] 本实用新型的技术方案是:

[0006] 一种防止血液回流的留置针,包括壳体和活动件,所述活动件和壳体固定连接,所述活动件的一侧设有固定件,所述活动件和固定件转动连接,所述固定件的中部设有旋转轴,所述旋转轴和固定件通过穿插固定,所述固定件的底部设有固定板,所述固定板和固定件固定连接,所述固定板的底部设有粘贴层。

[0007] 上述技术方案的工作原理如下:

[0008] 在使用该防止血液回流的留置针时,当针头插入皮肤后,撕开粘贴层,将其贴在适合的位置,通过设有的固定件和活动件,实现了对针头的角度调节,从而使针头在皮肤内的角度更加舒适,降低疼痛感,通过设有的旋转轴,实现了活动件和固定件的转动,通过设有的固定板,实现了粘贴层的固定,从而对留置针进行固定,结构简单,便于使用。

[0009] 在进一步的技术方案中,所述壳体的一端设有第一连接头,所述第一连接头和壳体固定连接,所述第一连接头的一端设有针头。

[0010] 通过设有的第一连接头,实现了针头的固定,同时可对药液进行运输,通过设有的针头,可将药液运输至体内。

[0011] 在进一步的技术方案中,所述壳体的一侧设有针柄,所述针柄和壳体固定连接,所述第一连接头的一侧设有连接管,所述连接管和第一连接头固定连接。

[0012] 通过设有的针柄,使该留置针在使用时更加舒适顺手,通过设有的连接管,实现了延长管的固定。

[0013] 在进一步的技术方案中,所述连接管的一端设有延长管,所述延长管的中部设有

固定环,所述延长管和固定环通过穿插固定。

[0014] 通过设有的延长管,实现了对药液的运输,通过设有的固定环,实现了对延长管的固定,无需使用胶带对其进行固定,为使用者提供了便利。

[0015] 在进一步的技术方案中,所述固定环的顶部设有固定夹,所述固定夹和固定环固定连接。

[0016] 通过设有的固定夹,使用时,只需将其夹在适合的位置,便可完成对延长管的固定,结构简单,便于操作。

[0017] 在进一步的技术方案中,所述延长管的一端设有第二连接头,所述第二连接头的一端设有肝素帽,所述肝素帽和第二连接头通过螺纹连接。

[0018] 通过设有的第二连接头,实现了药液的运输,通过设有的肝素帽,实现了对第二连接头的密封,避免有灰尘进入,提高了安全性。

[0019] 本实用新型的有益效果是:

[0020] 1、采用本实用新型的防止血液回流的留置针,通过设有的壳体、活动件、固定件、旋转轴、固定板和粘贴层,为留置针的固定提供了便利,同时可以对针头的角度进行调节,使针头留在皮肤内的角度更加舒适,降低了疼痛感。

[0021] 2、采用本实用新型的防止血液回流的留置针,通过设有的固定环和固定夹,实现了对延长管的固定,无需使用胶带对其进行固定,操作更加省时省力,为使用者提供了便利。

附图说明

[0022] 图1是本实用新型的整体结构示意图;

[0023] 图2是本实用新型的侧面结构示意图;

[0024] 图3是本实用新型的仰视结构示意图。

[0025] 附图标记说明:

[0026] 1、壳体;3、活动件;4、固定件;5、旋转轴;6、固定板;7、粘贴层;8、第一连接头;9、针头;10、针柄;11、连接管;12、延长管;13、固定环;14、固定夹;15、第二连接头;16、肝素帽。

具体实施方式

[0027] 下面结合附图对本实用新型的实施例作进一步说明。

[0028] 实施例1

[0029] 如图1-3所示,本实用新型提供一种防止血液回流的留置针,包括壳体1和活动件3,活动件3和壳体1固定连接,活动件3的一侧设有固定件4,活动件3和固定件4转动连接,固定件4的中部设有旋转轴5,旋转轴5和固定件4通过穿插固定,固定件4的底部设有固定板6,固定板6和固定件4固定连接,固定板6的底部设有粘贴层7。

[0030] 具体的,壳体1的一端设有第一连接头8,第一连接头8和壳体1固定连接,第一连接头8的一端设有针头9,壳体1的一侧设有针柄10,针柄10和壳体1固定连接,第一连接头8的一侧设有连接管11,连接管11和第一连接头8固定连接,连接管11的一端设有延长管12,延长管12的中部设有固定环13,延长管12和固定环13通过穿插固定,固定环13的顶部设有固定夹14,固定夹14和固定环13固定连接,延长管12的一端设有第二连接头15,第二连接头15

的一端设有肝素帽16,肝素帽16和第二连接头15通过螺纹连接。

[0031] 上述实施例的工作原理、有益效果。

[0032] 通过设有的针头9,当针头9插入皮肤后,撕开粘贴层7,将其贴在适合的位置,通过设有的固定件4和活动件3,实现了对针头9的角度调节,从而使针头9在皮肤内的角度更加舒适,降低疼痛感,通过设有的旋转轴5,实现了活动件3和固定件4的转动,通过设有的固定板6,实现了粘贴层7的固定,从而对留置针进行固定,结构简单,便于使用,通过设有的第一连接头8,实现了针头9的固定,同时可对药液进行运输,通过设有的针头9,可将药液运输至体内,通过设有的针柄10,使该留置针在使用时更加舒适顺手,通过设有的连接管11,实现了延长管12的固定,通过设有的延长管12,实现了对药液的运输,通过设有的固定环13,实现了对延长管12的固定,无需使用胶带对其进行固定,为使用者提供了便利。

[0033] 以上实施例仅表达了本实用新型的具体实施方式,其描述较为具体和详细,但并不能因此而理解为对本实用新型专利范围的限制。应当指出的是,对于本领域的普通技术人员来说,在不脱离本实用新型构思的前提下,还可以做出若干变形和改进,这些都属于本实用新型的保护范围。

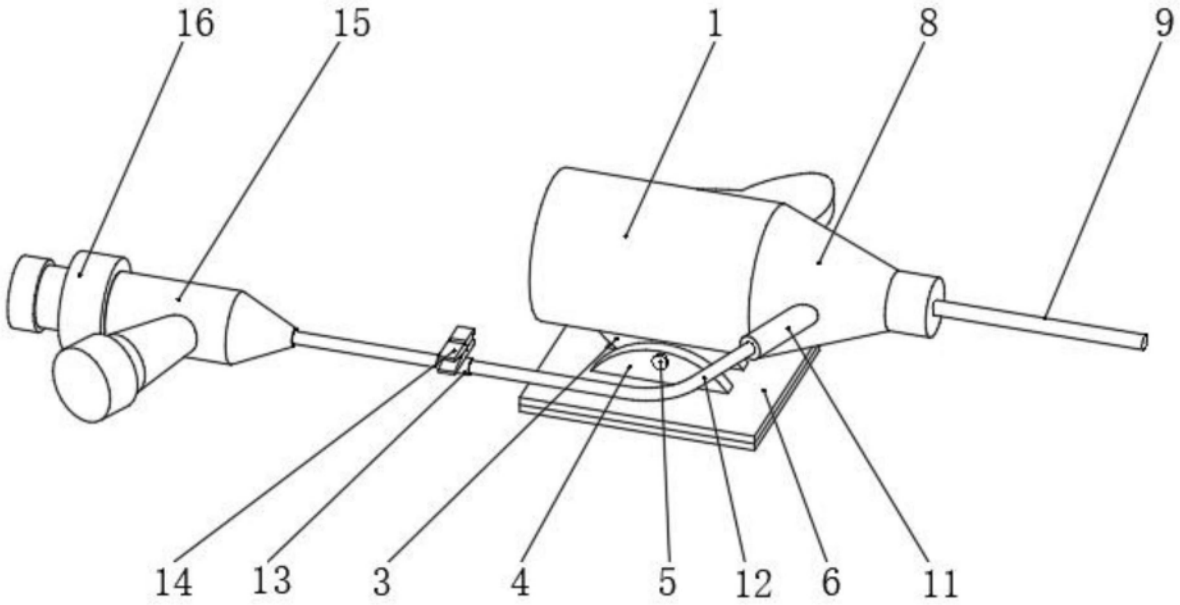

图1

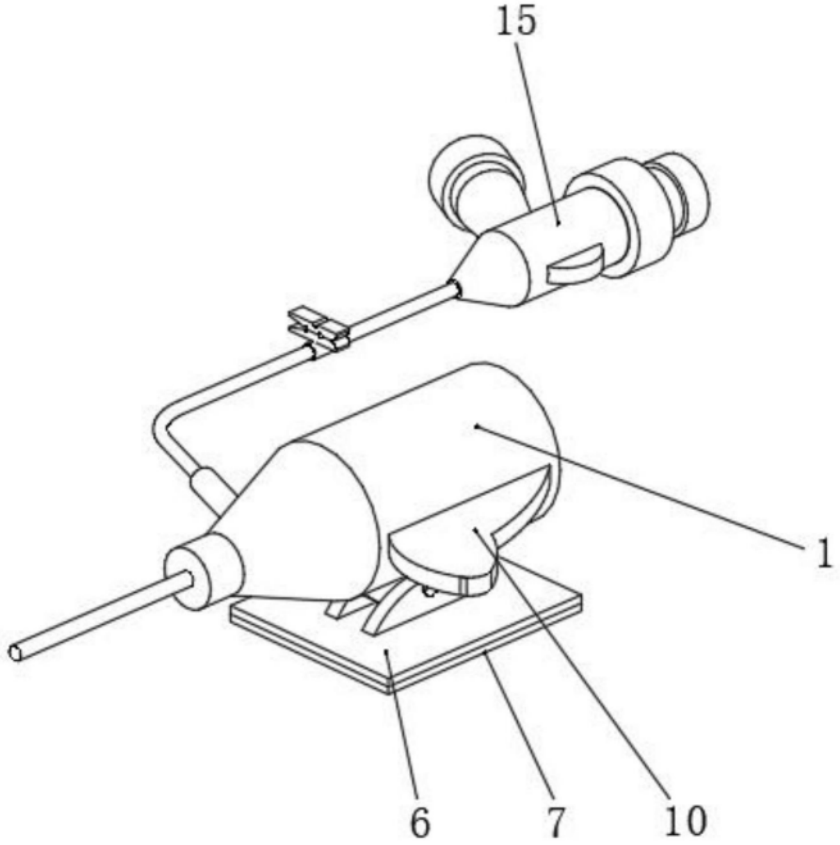

图2

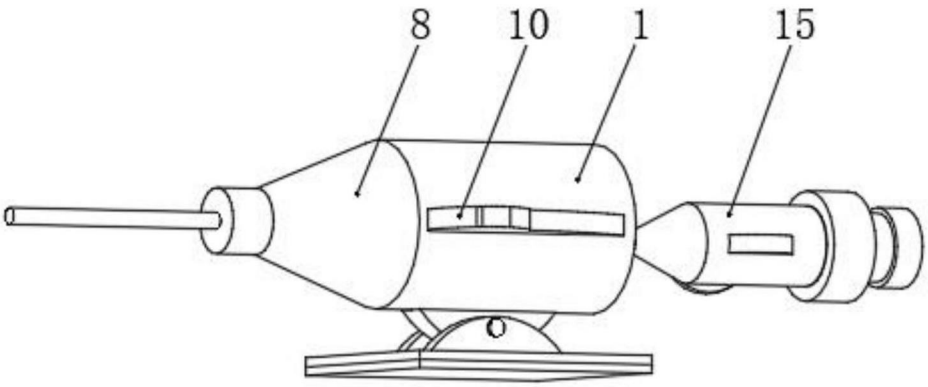

图3