(19)中华人民共和国国家知识产权局

(12)实用新型专利

(10)授权公告号 CN 203583261 U
(45)授权公告日 2014.05.07

(21)申请号 201320654393.9

(22)申请日 2013.10.22

(73)专利权人 绍兴县正大纺织机械有限公司
地址 312000 浙江省绍兴市绍兴县柯岩街道永进村

(72)发明人 虞万龙

(74)专利代理机构 北京联瑞联丰知识产权代理事务所（普通合伙）11411
代理人 高文迪

(51)Int.Cl.
D06H 7/00(2006.01)
C14B 5/00(2006.01)
C14B 17/04(2006.01)

权利要求书1页 说明书2页 附图1页

(54)实用新型名称

一种裁切机

(57)摘要

本实用新型提出了一种裁切机，包括机架和固定在机架上的面板，所述机架上设有减速电机和带有齿轮的传动轴，所述减速电机啮合齿轮驱动传动轴转动；所述传动轴的两端各设有偏心轮；在面板的两侧分别设有滑套，所述滑套中设有可上下滑动的推动杆，所述推动杆的下端铰接有连杆，所述连杆与偏心轮相铰接；所述推动杆的上端安装有裁刀，在面板的底面上，与裁刀同一中心轴线处设有支撑板。本装置结构简单、操作方便，具有很强的实用性和推广价值。

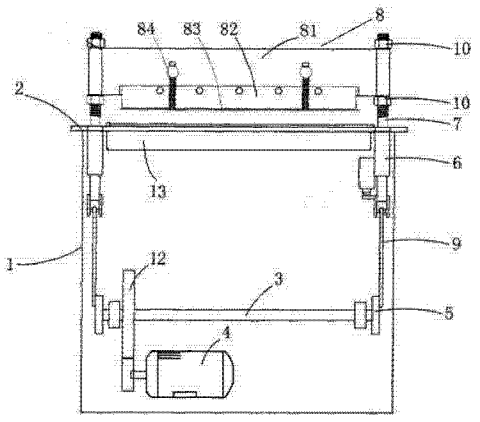

CN 203583261 U

1. 一种裁切机，包括机架和固定在机架上的面板，其特征在于，所述机架上设有减速电机和带有齿轮的传动轴，所述减速电机啮合齿轮驱动传动轴转动；所述传动轴的两端各设有偏心轮；在面板的两侧分别设有滑套，所述滑套中设有可上下滑动的推动杆，所述推动杆的下端铰接有连杆，所述连杆与偏心轮相铰接；所述推动杆的上端安装有裁刀，在面板的底面上，与裁刀同一中心轴线处设有支撑板。

2. 根据权利要求 1 所述的一种裁切机，其特征在于，所述裁刀包括刀架和装配在刀架上的刀片。

3. 根据权利要求 2 所述的一种裁切机，其特征在于，所述刀架的左右两侧分别套在所述的两根推动杆上；推动杆上螺接有可使刀架上下调节的调节螺母。

4. 根据权利要求 3 所述的一种裁切机，其特征在于，所述刀架在刀片的左右两侧分别设有可上下移动的压板，所述压板的底面低于刀片的底边，压板上设有作用在刀架上使压板向下压的弹簧。

5. 根据权利要求 1 所述的一种裁切机，其特征在于，所述机架上设有与减速电机电性连接的控制开关。

6. 根据权利要求 2 所述的一种裁切机，其特征在于，所述刀片的刀刃为锯齿形。

一种裁切机

技术领域

[0001] 本实用新型涉及切割纺织物或皮革技术领域，特别是指一种用于切割纺织物或皮革的裁切机。

背景技术

[0002] 裁切机是裁切纺织物、皮革的重要裁切工具。目前，市场上广泛使用的机器是手动式。现有技术，一种具有保护装置的手动开料机，它包括有机座，所述机座上设有工作台，所述工作台上设有上裁切刀和下裁切刀，所述上裁切刀两侧设有挡块。由于采用手动操作，在裁切厚层布料或皮革时，操作工很费力，也很费时，工作效率低。

实用新型内容

[0003] 本实用新型提出一种裁切机，解决了现有技术中操作费力费时，工作效率低的问题。

[0004] 本实用新型的技术方案是这样实现的：一种裁切机，包括机架和固定在机架上的面板，所述机架上设有减速电机和带有齿轮的传动轴，所述减速电机啮合齿轮驱动传动轴转动；所述传动轴的两端各设有偏心轮；在面板的两侧分别设有滑套，所述滑套中设有可上下滑动的推动杆，所述推动杆的下端铰接有连杆，所述连杆与偏心轮相铰接；所述推动杆的上端安装有裁刀，在面板的底面上，与裁刀同一中心轴线处设有支撑板。

[0005] 作为优选，所述裁刀包括刀架和装配在刀架上的刀片。

[0006] 作为优选，所述刀架的左右两侧分别套在所述的两根推动杆上；推动杆上螺接有可使刀架上下调节的调节螺母。

[0007] 作为优选，所述刀架在刀片的左右两侧分别设有可上下移动的压板，所述压板的底面低于刀片的底边，压板上设有作用在刀架上使压板向下压的弹簧。

[0008] 作为优选，所述机架上设有与减速电机电性连接的控制开关。

[0009] 作为优选，所述刀片的刀刃为锯齿形。

[0010] 本实用新型所具备的有益效果如下：

[0011] 本实用新型操作简单省力，在裁切较厚或硬材质的材料时，可轻易进行，裁切效率高。还有本装置面板的底面还设有支撑板，增加面板的强度，使裁刀在向下裁切时不让面板向下凹，保证了材料裁切面的整齐度。此外，本装置结构简单、操作方便，具有很强的实用性和推广价值。

附图说明

[0012] 为了更清楚地说明本实用新型实施例或现有技术中的技术方案，下面将对实施例或现有技术描述中所需要使用的附图作简单地介绍，显而易见地，下面描述中的附图仅仅是本实用新型的一些实施例，对于本领域普通技术人员来讲，在不付出创造性劳动性的前提下，还可以根据这些附图获得其他的附图。

[0013] 图 1 为本实用新型的结构示意图；

[0014] 图 2 为本实用新型的右视示意图。

具体实施方式

[0015] 下面将结合本实用新型实施例中的附图，对本实用新型实施例中的技术方案进行清楚、完整地描述，显然，所描述的实施例仅仅是本实用新型一部分实施例，而不是全部的实施例。基于本实用新型中的实施例，本领域普通技术人员在没有作出创造性劳动前提下所获得的所有其他实施例，都属于本实用新型保护的范围。

[0016] 如图 1-2 所示的一种裁切机，包括机架 1 和固定在机架 1 上的面板 2。机架 1 上设有减速电机 4 和带有齿轮 12 的传动轴 3，减速电机 4 啮合齿轮 12 驱动传动轴 3 转动。传动轴 3 横置在机架 1 上，传动轴 3 的两端各设有偏心轮 5；在面板 2 的两侧分别设有滑套 6，滑套 6 中设有可上下滑动的推动杆 7，推动杆 7 有两根。它们的下端分别铰接有连杆 9，两根连杆 9 分别与设置在传动轴 3 两端的偏心轮 5 相铰接。裁刀 8 安装在两根推动杆 7 之间。在面板 2 的底面上，与裁刀 8 同一中心轴线处设有支撑板 13。

[0017] 其中，裁刀 8 包括刀架 81 和装配在刀架 81 上的锯齿形刀片 82。刀架 81 套在两根推动杆 7 之间；每根推动杆 7 上设有螺纹，推动杆 7 在刀架 81 的上下两端螺接有调节螺母 10。刀架 81 通过调节螺母 10 来调节它的高度。

[0018] 其中，刀架 81 在锯齿形刀片 82 的左右两侧分别设有可上下移动的压板 83，压板 83 的底面低于锯齿形刀片 82 的底边，压板 83 上设有作用在刀架 81 上使压板 83 向下压的弹簧 84。

[0019] 其中，机架 1 上设有控制减速电机 4 的控制开关 11。

[0020] 工作原理：减速电机 4 通过齿轮 12 驱动传动轴 3 转动，传动轴 3 上两端的偏心轮 5 带动连杆 9，连杆 9 带动推动杆 7 在滑套中上下运动。裁刀 8 在推动杆 7 的带动下，上下工作，即裁切放置在面板 2 上的布料或皮革。

[0021] 以上所述仅为本实用新型的较佳实施例而已，并不用以限制本实用新型，凡在本实用新型的精神和原则之内，所作的任何修改、等同替换、改进等，均应包含在本实用新型的保护范围之内。

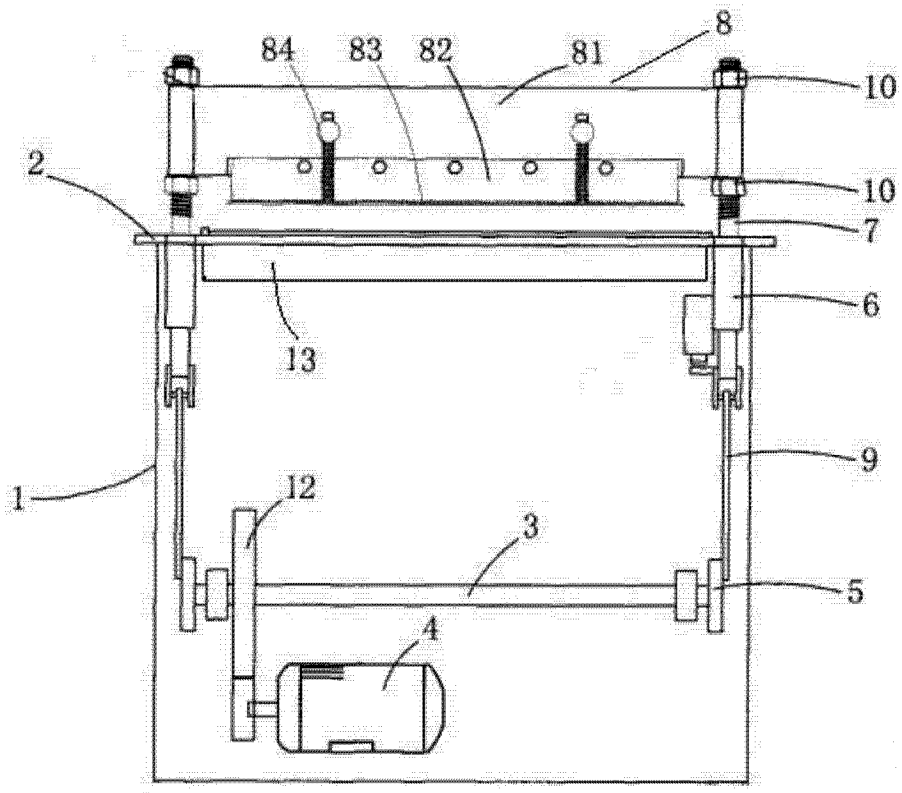

图 1

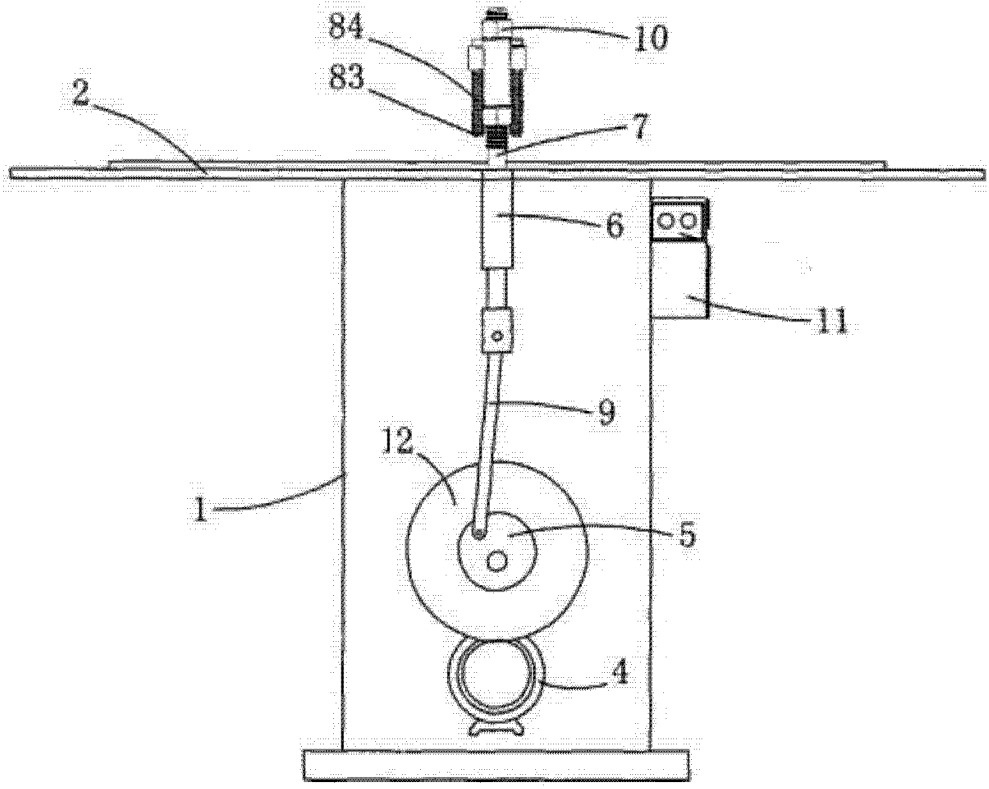

图 2