(19)中华人民共和国国家知识产权局

(12)发明专利申请

(10)申请公布号 CN 105719514 A
(43)申请公布日 2016.06.29

(21)申请号 201610287392.3

(22)申请日 2016.05.04

(71)申请人 四川文轩教育科技有限公司
地址 610000 四川省成都市成华区建设南街9号

(72)发明人 刘永莹

(51)Int.Cl.
G09B 5/00(2006.01)

权利要求书1页 说明书3页 附图1页

(54)发明名称

一种电子书包系统

(57)摘要

本发明公开了一种电子书包系统，包括外壳和平板，所述外壳包括第一固定片、第二固定片，第一固定片和第二固定片之间通过夹持部连接，所述第二固定片的内侧壁上设置有2个相互配合的夹持板，平板设置在2个夹持板之间，所述夹持部上设置有用于放置书写笔的插孔，夹持部上设置与插孔配合的孔塞。本发明结构简单，操作方便，直接通过翻转第一固定片即可实现第一固定片、第二固定片的开启与闭合，且在夹持部设置有用于放置书写笔的插孔，便于随时取出书写笔，进一步提高了操作的方便性。

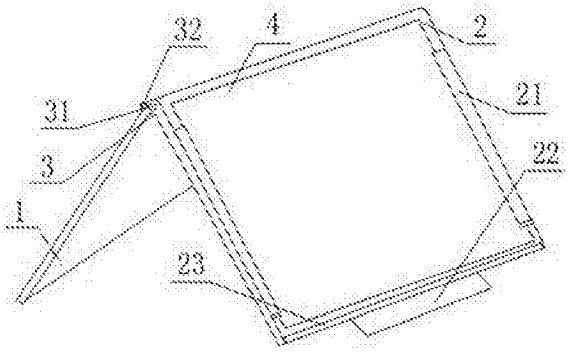

CN 105719514 A

1.一种电子书包系统，其特征在于，包括外壳和平板(4)，所述外壳包括第一固定片(1)、第二固定片(2)，第一固定片(1)和第二固定片(2)之间通过夹持部(3)连接，所述第二固定片(2)的内侧壁上设置有2个相互配合的夹持板(21)，平板(4)设置在2个夹持板(21)之间，所述夹持部(3)上设置有用于放置书写笔的插孔(31)，夹持部(3)上设置与插孔(31)配合的孔塞(32)。

2.根据权利要求1所述的一种电子书包系统，其特征在于，所述第二固定片(2)的内侧壁上远离夹持部(3)的一端设置有凸起(23)，凸起(23)与夹持板(21)垂直设置。

3.根据权利要求1所述的一种电子书包系统，其特征在于，所述第二固定片(2)上远离夹持部(3)的一端设置有凸片(22)，凸片(22)内设置有磁片，在第一固定片(1)上设置有与磁片配合的铁片。

4.根据权利要求1所述的一种电子书包系统，其特征在于，所述夹持部(3)为弧形结构。

5.根据权利要求1所述的一种电子书包系统，其特征在于，所述第一固定片(1)的侧壁上设置有凹槽，凹槽的侧壁设置有弹簧，弹簧的端部连接有与凸片(22)配合的夹持块。

一种电子书包系统

技术领域

[0001] 本发明涉及电子书包技术领域，具体涉及一种电子书包系统。

背景技术

[0002] 近几年来。我国大力普及课堂多媒体教学，虽然使得课堂教学更加生动形象，但是实践证明，多媒体教学方式存在着弊端，一方面幻灯片的快速切换不利于学生做笔记且图文分离不便于学生形成图文结合的整体记忆效果，对于多媒体设备台过于依赖，遇到设备故障或者停电等现象就会严重影响教学效果。即使个别学校拥有较完善的多媒体教室，但是缺少以学生为主的多媒体终端，导致学生离开学校后就不能再享受到多媒体和网络的服务。使得学校和学生之间没有形成一个多媒体网络，交流和学习很不方便，另一方面缺乏获取形式多样且内容丰富的多媒体网络资源途径。

[0003] 为了解决上述多媒体教学存在的问题，电子书包应运而生。电子书包是利用信息化设备进行教学的便携式终端，其主要包括平板与支撑平板用的固定机构，通过在平板内设置教学软件以及网络通讯实现教学。

[0004] 现有的电子书包易导致操作不便的问题。

发明内容

[0005] 本发明的目的在于提供一种电子书包系统，解决现有的电子书包易导致操作不便的问题。

[0006] 本发明通过下述技术方案实现：

一种电子书包系统，包括外壳和平板，所述外壳包括第一固定片、第二固定片，第一固定片和第二固定片之间通过夹持部连接，所述第二固定片的内侧壁上设置有2个相互配合的夹持板，平板设置在2个夹持板之间，所述夹持部上设置有用于放置书写笔的插孔，夹持部上设置与插孔配合的孔塞。

[0007] 现有电子书包的外壳结构复杂，易导致操作不便的问题。

[0008] 本发明所述第一固定片、第二固定片具体是指用于固定和夹持平板的板状结构；所述夹持部具体是指一定弹性的结构，能够实现第一固定片的翻转，可以是弹性塑料；所述内侧壁具体是指与平板接触的一侧。

[0009] 本发明结构简单，操作方便，直接通过翻转第一固定片即可实现第一固定片、第二固定片的开启与闭合，且在夹持部设置有用于放置书写笔的插孔，便于随时取出书写笔，进一步提高了操作的方便性。

[0010] 进一步地；第二固定片的内侧壁上远离夹持部的一端设置有凸起，凸起与夹持板垂直设置。

[0011] 凸起的设置能够避免平板的下滑。

[0012] 进一步地；第二固定片上远离夹持部的一端设置有凸片，凸片内设置有磁片，在第一固定片上设置有与磁片配合的铁片。

[0013] 进一步地;夹持部为弧形结构。

[0014] 进一步地;第一固定片的侧壁上设置有凹槽,凹槽的侧壁设置有弹簧,弹簧的端部连接有与凸片配合的夹持块。

[0015] 当磁片和铁片失效时,可通过将凸片插入凹槽内,凸片在夹持块的夹持下固定在凹槽内,进而实现第一固定片和第二固定片的关闭。

[0016] 本发明的工作原理:当不需要使用平板时,闭合第一固定片、第二固定片,使第一固定片将平板遮住,然后通过磁片和铁片的配合实现第一固定片、第二固定片的固定;当需要使用平板时,翻转第一固定片露出平板,使第一固定片、第二固定片形成一定夹角,第一固定片、第二固定片与桌面之间的三角形,使得第一固定片能够支撑着第二固定片,进而使得平板具有一定的倾斜度。

[0017] 本发明与现有技术相比,具有如下的优点和有益效果:

本发明结构简单,操作方便,直接通过翻转第一固定片即可实现第一固定片、第二固定片的开启与闭合,且在夹持部设置有用于放置书写笔的插孔,便于随时取出书写笔,进一步提高了操作的方便性。

附图说明

[0018] 此处所说明的附图用来提供对本发明实施例的进一步理解,构成本申请的一部分,并不构成对本发明实施例的限定。在附图中:

图1是电子书包的结构示意图。

[0019] 附图中标记及对应的零部件名称:

1-第一固定片,2-第二固定片,3-夹持部,4-平板,21-夹持板,22-凸片,23-凸起,31-插孔,32-孔塞。

具体实施方式

[0020] 为使本发明的目的、技术方案和优点更加清楚明白,下面结合实施例和附图,对本发明作进一步的详细说明,本发明的示意性实施方式及其说明仅用于解释本发明,并不作为对本发明的限定。

[0021] 实施例1:

如图1所示,一种电子书包系统,包括外壳和平板4,所述外壳包括第一固定片1、第二固定片2,第一固定片1和第二固定片2之间通过夹持部3连接,所述第二固定片2的内侧壁上设置有2个相互配合的夹持板21,平板4设置在2个夹持板21之间,所述夹持部3上设置有用于放置书写笔的插孔31,夹持部3上设置与插孔31配合的孔塞32。

[0022] 实施例2:

如图1所示,本实施例基于实施例1,所述第二固定片2的内侧壁上远离夹持部3的一端设置有凸起23,凸起23与夹持板21垂直设置;所述第二固定片2上远离夹持部3的一端设置有凸片22,凸片22内设置有磁片,在第一固定片1上设置有与磁片配合的铁片;所述夹持部3为弧形结构;所述第一固定片1的侧壁上设置有凹槽,凹槽的侧壁设置有弹簧,弹簧的端部连接有与凸片22配合的夹持块。

[0023] 以上所述的具体实施方式,对本发明的目的、技术方案和有益效果进行了进一步

详细说明，所应理解的是，以上所述仅为本发明的具体实施方式而已，并不用于限定本发明的保护范围，凡在本发明的精神和原则之内，所做的任何修改、等同替换、改进等，均应包含在本发明的保护范围之内。

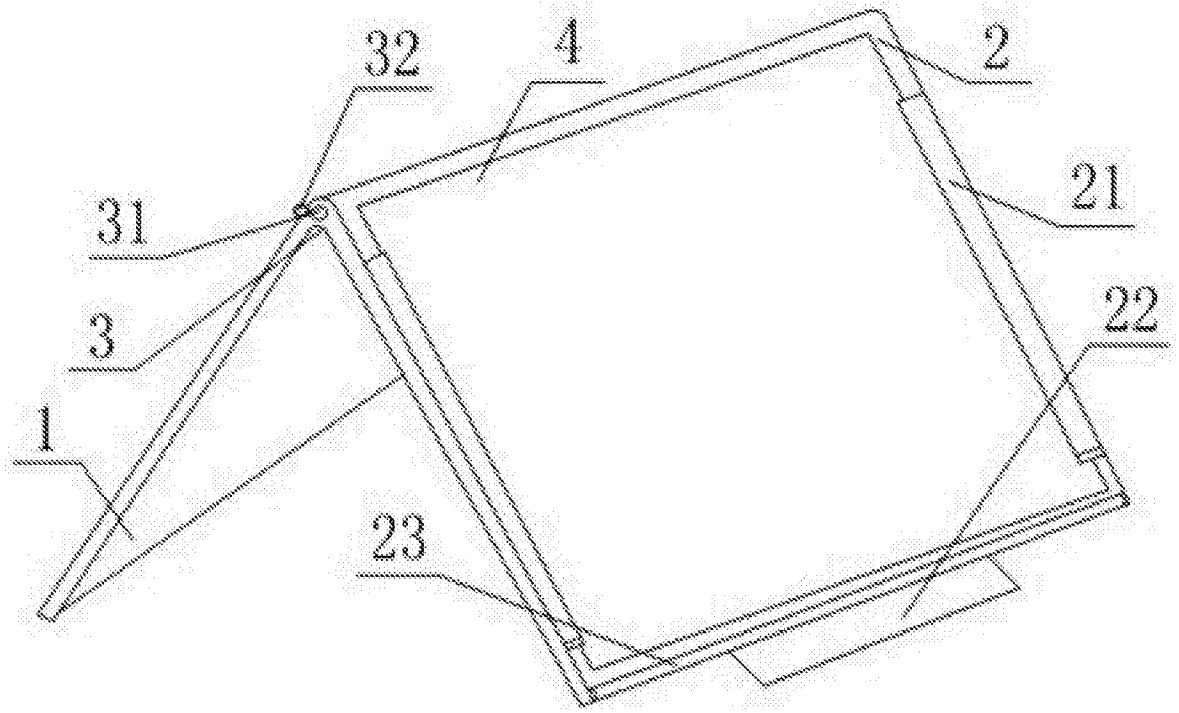

图1