[19] 中华人民共和国国家知识产权局

[51] Int. Cl.
E06B 5/10 (2006.01)
E05F 1/00 (2006.01)

[12] 实用新型专利说明书

专利号 ZL 200820033963.1

[45] 授权公告日 2009 年 2 月 25 日

[11] 授权公告号 CN 201198717Y

[22] 申请日 2008.3.28

[21] 申请号 200820033963.1

[73] 专利权人 安徽省电力公司滁州供电公司

地址 239000 安徽省滁州市凤凰路 510 号

[72] 发明人 石永建 李庆海 黄大钊 白 涧 严伟亮 鲁 杰

[74] 专利代理机构 安徽省合肥新安专利代理有限责任公司

代理人 何梅生

权利要求书 1 页 说明书 2 页 附图 1 页

[54] 实用新型名称

防鼠挡板

[57] 摘要

防鼠挡板，其特征是位于门洞下部、在门洞两侧墙面上固定设置挡板框，在挡板框上通过铰链装配可自动闭合的挡板，所述挡板与门扇开启方向相反，闭合状态的挡板与门洞在两侧框及底边形成三方封闭。 既能有效控制蛇、鼠类小动物入室，也能方便人员的进出，还能定位在打开状态，以备搬运物品时所需。

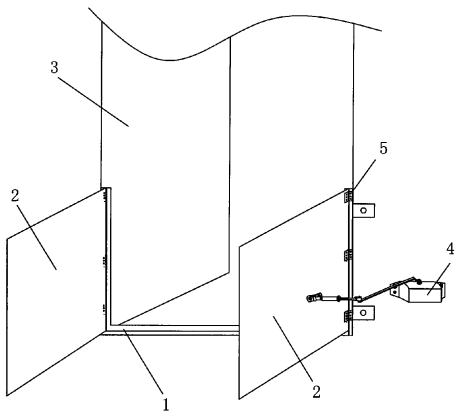

1、防鼠挡板，其特征是位于门洞下部、在门洞底边及两侧墙面上固定设置挡板边框（1），在两侧挡板边框（1）上通过铰链（5）装配可自动闭合的挡板（2），所述挡板（2）与门扇（3）的开启方向相反，闭合状态的挡板（2）与门洞在两侧框及底边形成三方封闭。

2、根据权利要求 1 所述的防鼠挡板，其特征是在所述挡板（2）与挡板边框（1）之间设置闭门器（4），闭门器（4）的闭合时间小于 15 秒。

3、根据权利要求 1 所述的防鼠挡板，其特征是所述挡板（2）为单扇，或为对开的两扇，或为一扇开启、另一扇固定关闭的双扇结构。

4、根据权利要求 1 所述的防鼠挡板，其特征是所述挡板（2）的高度为 60cm－90cm。

防鼠挡板

技术领域

本实用新型涉及一种自动闭合挡板，一种尤其适用于高压电器开关室、配电房、仓库、各类资料室等，设置在房间入口处、以防鼠类小动物入室的自动闭合挡板。

背景技术

一直以来，鼠患、蛇患等对生产资料、生产安全等造成严重影响，如变电站经常出现因老鼠或蛇等小动物进入开关室造成设备相间短路，造成大面积停电。为控制老鼠进入开关室，虽然制度上要求人员进出要随手关门，但常因为人为的疏忽、房门关闭不畅、搬运货物等原因造成房门关闭不严，让老鼠溜进室内。也有因工作需要保持房门开启，这更增加了对鼠类等控制的难度。

实用新型内容

本实用新型是为避免上述现有技术所存在的不足之处，提供一种可自动闭合的防鼠挡板，既能有效控制蛇、鼠类小动物入室，也能方便人员的进出，还能定位在打开状态，以备搬运物品时所需。

本实用新型解决技术问题采用如下技术方案：

本实用新型防鼠挡板的结构特点是位于门洞下部、在门洞底边及两侧墙面上固定设置挡板边框，在两侧挡板边框上通过铰链装配可自动闭合的挡板，挡板与门扇的开启方向相反，闭合状态的挡板与门洞在两侧框及底边形成三方封闭。

本实用新型的结构特点也在于：

在挡板与挡板边框之间设置闭门器，闭门器的闭合时间小于 15 秒。

挡板为单扇，或为对开的两扇，或为一扇开启、另一扇固定关闭的双扇结构。

挡板的高度为 60cm－90cm。

与已有技术相比，本实用新型的有益效果体现在：

1、本实用新型可以在方便人员进出的情况下挡板自动关闭，有效阻止蛇、老鼠等小动物进入室内，其结构简单，易于安装，灵活性大，使用方便。

2、本实用新型的实施可以大大减少电力系统因小动物造成的短路和大面积停电事故，给变电设备安全可靠运行打下良好的基础，更给一些不能中断电力供应的工厂避免不必要的损失。

附图说明

图 1 为本实用新型结构示意图。

图中标号：1 挡板边框、2 挡板、3 门扇、4 闭门器、5 铰链。

以下通过具体实施方式，并结合附图对本实用新型作进一步说明：

具体实施方式

参见图 1，位于门洞下部、在门洞底边及两侧墙面上固定设置挡板边框 1，在两侧挡板边框 1 上通过铰链 5 装配可自动闭合的挡板 2，挡板 2 与门扇 3 的开启方向相反，闭合状态的挡板 2 与门洞在两侧框及底边形成三方封闭。

具体实施中的相应结构设置也包括：

在挡板 2 与挡板边框 1 之间设置闭门器 4，设定闭门器 4 的闭合时间小于 15 秒，闭门器 4 可以定位在打开 160 度的状态，以备搬运物品所需。

挡板 2 可以为单扇，或为对开的两扇，或为一扇开启、另一扇固定关闭的双扇结构，单扇挡板最大宽度在 70cm－110cm 为宜，挡板 2 的高度为 60cm－90cm。

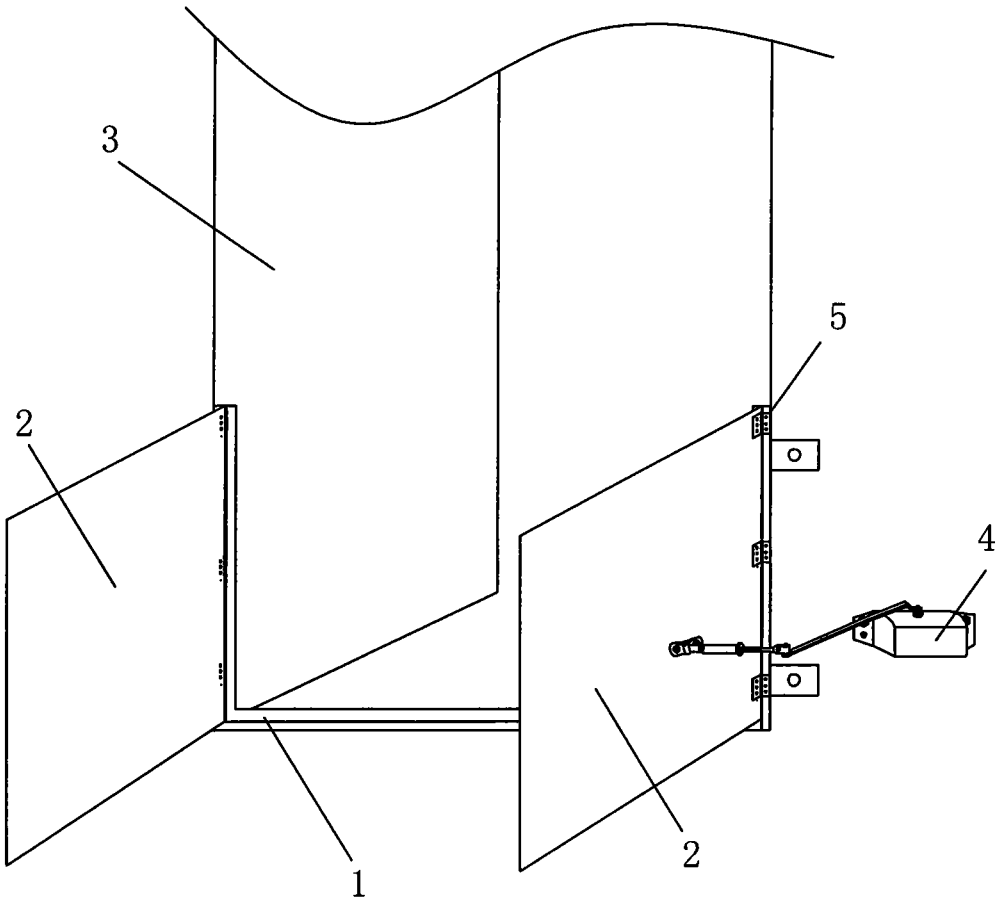

图1