(19)中华人民共和国国家知识产权局

(12)实用新型专利

(10)授权公告号 CN 202950862 U
(45)授权公告日 2013.05.29

(21)申请号 201220715382.2

(22)申请日 2012.12.05

(73)专利权人 尹永玲
地址 253400 山东省宁津县康平路37号宁津县人民医院内科

(72)发明人 尹永玲

(51)Int.Cl.
A61G 7/00(2006.01)
A61M 1/28(2006.01)

权利要求书1页 说明书1页 附图1页

(54)实用新型名称

多功能血液透析床

(57)摘要

多功能血液透析床，属于医疗用具技术领域。本实用新型的技术方案是：包括床板和床腿，其特征是在床板侧面设有弹力压臂，弹力压臂上设有压板，压板上设有管槽，管槽内设有弹力夹臂，弹力夹臂上设有弧形管夹。本实用新型结构简单，在给病人进行血液疾病治疗时能够避免发生漂移现象，减轻了医务人员的工作难度。

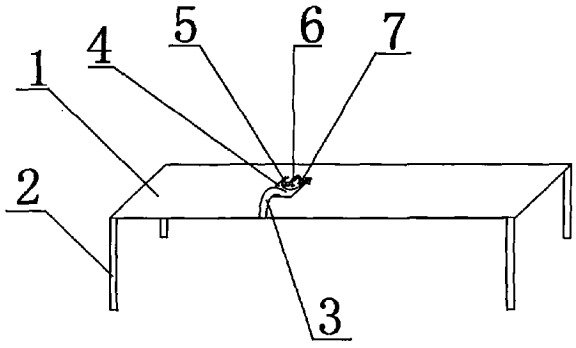

CN 202950862 U

1. 多功能血液透析床，包括床板 (1) 和床腿 (2)，其特征是：在床板 (1) 侧面设有弹力压臂 (3)，弹力压臂 (3) 上设有压板 (4)，压板 (4) 上设有管槽 (5)，管槽 (5) 内设有弹力夹臂 (6)，弹力夹臂 (6) 上设有弧形管夹 (7)。

多功能血液透析床

[0001] 技术领域：本实用新型属于医疗用具技术领域，具体地讲是一种多功能血液透析床。

[0002] 背景技术：目前，临床上在给病人进行血液疾病治疗时经常地采用透析的方式，透析又以腹膜透析为主，而现有的透析管主要由一胶管构成，病人躺在治疗床上，胶管插入腹膜下，这样胶管在腹膜内很容易发生漂移现象，给医务人员增加了极大的工作难度。

[0003] 发明内容：本实用新型的目的是提供一种在给病人进行血液疾病治疗时能够避免发生漂移现象的多功能血液透析床。

[0004] 本实用新型的技术方案是：包括床板和床腿，其特征是在床板侧面设有弹力压臂，弹力压臂上设有压板，压板上设有管槽，管槽内设有弹力夹臂，弹力夹臂上设有弧形管夹。

[0005] 本实用新型的有益效果是：本实用新型结构简单，在给病人进行血液疾病治疗时能够避免发生漂移现象，减轻了医务人员的工作难度。

[0006] 附图说明：附图 1 为本实用新型的结构示意图。

[0007] 图中 1、床板，2、床腿，3、弹力压臂，4、压板，5、管槽，6、弹力夹臂，7、弧形管夹。

[0008] 具体实施方式：包括床板 1 和床腿 2，其特征是在床板 1 侧面设有弹力压臂 3，弹力压臂 3 上设有压板 4，压板 4 上设有管槽 5，管槽 5 内设有弹力夹臂 6，弹力夹臂 6 上设有弧形管夹 7。在给病人进行血液疾病治疗时，压板 4 按压在病人腹部，弧形管夹 7 固定胶管即可。

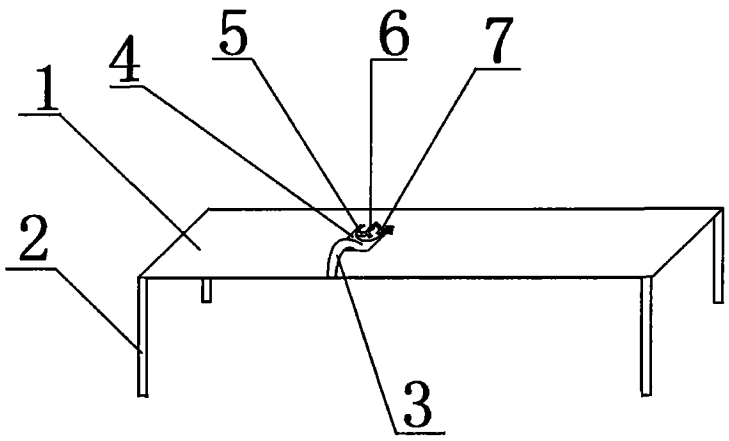

图 1