(19)国家知识产权局

(12)实用新型专利

(10)授权公告号 CN 216999350 U
(45)授权公告日 2022.07.19

(21)申请号 202220626390.3

(22)申请日 2022.03.22

(73)专利权人 中国建筑第八工程局有限公司
地址 200000 上海市中国(上海)自由贸易试验区世纪大道1568号27层

(72)发明人 赵振北 段佳男 罗鑫 徐小明 赵悦明

(74)专利代理机构 成都市鼎宏恒业知识产权代理事务所(特殊普通合伙) 51248
专利代理师 罗杰

(51)Int.Cl.
E01D 21/00(2006.01)

权利要求书1页 说明书3页 附图2页

(54)实用新型名称

一种盖梁操作平台

(57)摘要

本实用新型公开了一种盖梁操作平台，包括多个间隔设置的支撑梁，多个支撑梁上设有底板，支撑梁的外侧端部上套装有卡套，卡套的内侧端部与底板的外侧端部抵靠，底板上间隔设有立柱，立柱的侧壁设有套环，套环上插设有防护栏，卡套的内侧端部上端设有防倾覆卡板，防倾覆卡板与防护栏相抵靠，防护栏插设固定在立柱上，结构简单，搭建方便，设置的卡套以及防倾覆卡板能有效放置防护栏向外侧倾覆，安全性高。

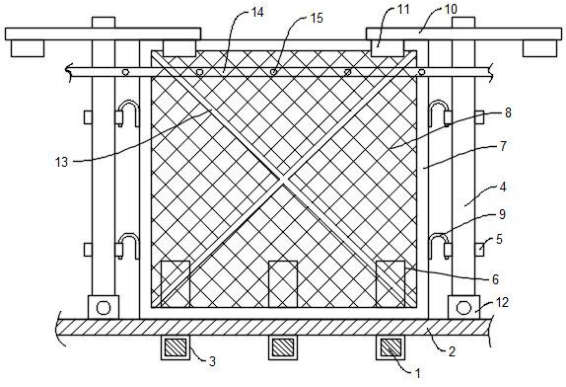

CN 216999350 U

1.一种盖梁操作平台,其特征在于:包括多个间隔设置的支撑梁(1),多个所述支撑梁(1)上设有底板(2),所述支撑梁(1)的外侧端部上套装有卡套(3),所述卡套(3)的内侧端部与所述底板(2)的外侧端部抵靠,所述底板(2)上间隔设有立柱(4),所述立柱(4)的侧壁设有套环(5),所述套环(5)上插设有防护栏,所述卡套(3)的内侧端部上端设有防倾覆卡板(6),所述防倾覆卡板(6)与所述防护栏相抵靠。

2.根据权利要求1所述的一种盖梁操作平台,其特征在于:所述防护栏包括防护框(7),所述防护框(7)内设有防护网(8),所述防倾覆卡板(6)与所述防护网(8)相抵靠,所述防护框(7)的两侧设有适配所述套环的插接件。

3.根据权利要求2所述的一种盖梁操作平台,其特征在于:所述插接件为倒扣设置的U形杆(9),所述U形杆(9)的一侧杆与所述防护框(7)焊接固定,所述U形杆(9)的另一侧杆插设在所述套环(5)内。

4.根据权利要求2所述的一种盖梁操作平台,其特征在于:所述立柱(4)上设有所述防护框(7)的限位卡板(10),所述限位卡板(10)的中部开设有适配所述立柱(4)的通孔,所述限位卡板(10)的下端位于所述通孔的两侧设有配重卡槽(11),所述配重卡槽(11)卡设在所述防护框(7)上。

5.根据权利要求1所述的一种盖梁操作平台,其特征在于:所述底板(2)上焊接固定有适配所述立柱(4)的套筒(12),所述立柱(4)的下端插设在所述套筒(12)内并通过螺栓紧固。

6.根据权利要求2所述的一种盖梁操作平台,其特征在于:所述防护网(8)上设有加强筋(13),所述加强筋(13)上设有反光条。

7.根据权利要求2所述的一种盖梁操作平台,其特征在于:所述防护网(8)上设养护喷淋管(14),所述养护喷淋管(14)上间隔设有若干喷淋头(15)。

一种盖梁操作平台

技术领域

[0001] 本实用新型涉及建筑工程设备技术领域,特别是一种盖梁操作平台。

背景技术

[0002] 盖梁指的是为支承、分布和传递上部结构的荷载,在排架桩墩顶部设置的横梁。盖梁是一个承上启下的重要构件,上部结构的荷载通过盖梁传递给下部结构和基础,盖梁是主要的受力结构。

[0003] 目前,在盖梁施工中需要在墩柱的周围搭建操作平台,以便于施工,目前的操作平台通常是临时搭建的防护结构,结构复杂,搭建拆除较为繁琐,可靠性较低。

实用新型内容

[0004] 本实用新型的目的在于提供一种盖梁操作平台,解决目前的操作平台通常是临时搭建的防护结构,结果复杂,搭建拆除较为繁琐,可靠性较低的问题。

[0005] 本实用新型的目的通过以下技术方案来实现:

[0006] 一种盖梁操作平台,包括多个间隔设置的支撑梁,多个所述支撑梁上设有底板,所述支撑梁的外侧端部上套装有卡套,所述卡套的内侧端部与所述底板的外侧端部抵靠,所述底板上间隔设有立柱,所述立柱的侧壁设有套环,所述套环上插设有防护栏,所述卡套的内侧端部上端设有防倾覆卡板,所述防倾覆卡板与所述防护栏相抵靠。

[0007] 进一步的技术方案是:所述防护栏包括防护框,所述防护框内设有防护网,所述防倾覆卡板与所述防护网相抵靠,所述防护框的两侧设有适配所述套环的插接件。

[0008] 更进一步的技术方案是:所述插接件倒扣设置的U形杆,所述U形杆的一侧杆与所述防护框焊接固定,所述U形杆的另一侧杆插设在所述套环内。

[0009] 更进一步的技术方案是:所述立柱上设有所述防护框的限位卡板,所述限位卡板的中部开设有适配所述立柱的通孔,所述限位卡板的下端位于所述通孔的两侧设有配重卡槽,所述配重卡槽卡设在所述防护框上。

[0010] 更进一步的技术方案是:所述底板上焊接固定有适配所述立柱的套筒,所述立柱的下端插设在所述套筒内并通过螺栓紧固。

[0011] 更进一步的技术方案是:所述防护网上设有加强筋,所述加强筋上设有反光条。

[0012] 更进一步的技术方案是:所述防护网上设养护喷淋管,所述养护喷淋管上间隔设有若干喷淋头。

[0013] 本实用新型具有以下优点:

[0014] 防护栏插设固定在立柱上,结构简单,搭建方便,设置的卡套以及防倾覆卡板能有效放置防护栏向外侧倾覆,安全性高。

附图说明

[0015] 图1 为本实用新型的结构示意图。

[0016] 图2 为本实用新型的局部侧视结构示意图。

[0017] 图3 为卡套及防倾覆卡板的结构示意图图。

[0018] 图中,1-支撑梁,2-底板,3-卡套,4-立柱,5-套环,6-防倾覆卡板,7-防护框,8-防护网,9-U形杆,10-限位卡板,11-配重卡槽,12-套筒,13-加强筋,14-养护喷淋管,15-喷淋头。

具体实施方式

[0019] 为使本实用新型实施方式的目的、技术方案和优点更加清楚,下面将结合本实用新型实施方式中的附图,对本实用新型实施方式中的技术方案进行清楚、完整地描述,显然,所描述的实施方式是本实用新型一部分实施方式,而不是全部的实施方式。通常在此处附图中描述和示出的本实用新型实施方式的组件可以以各种不同的配置来布置和设计。

[0020] 因此,以下对在附图中提供的本实用新型的实施方式的详细描述并非旨在限制要求保护的本实用新型的范围,而是仅仅表示本实用新型的选定实施方式。基于本实用新型中的实施方式,本领域普通技术人员在没有作出创造性劳动前提下所获得的所有其他实施方式,都属于本实用新型保护的范围。

[0021] 需要说明的是,在不冲突的情况下,本实用新型中的实施方式及实施方式中的特征可以相互组合。

[0022] 应注意到:相似的标号和字母在下面的附图中表示类似项,因此,一旦某一项在一个附图中被定义,则在随后的附图中不需要对其进行进一步定义和解释。

[0023] 在本实用新型的描述中,需要说明的是,术语“中心”、“上”、“下”、“左”、“右”、“竖直”、“水平”、“内”、“外”等指示的方位或位置关系为基于附图所示的方位或位置关系,或者是该实用新型产品使用时惯常摆放的方位或位置关系,或者是本领域技术人员惯常理解的方位或位置关系,仅是为了便于描述本实用新型和简化描述,而不是指示或暗示所指的装置或元件必须具有特定的方位、以特定的方位构造和操作,因此不能理解为对本实用新型的限制。此外,术语“第一”、“第二”等仅用于区分描述,而不能理解为指示或暗示相对重要性。

[0024] 在本实用新型的描述中,还需要说明的是,除非另有明确的规定和限定,术语“设置”、“安装”、“相连”、“连接”应做广义理解,例如,可以是固定连接,也可以是可拆卸连接,或一体地连接;可以是机械连接,也可以是电连接;可以是直接相连,也可以通过中间媒介间接相连,可以是两个元件内部的连通。对于本领域的普通技术人员而言,可以具体情况理解上述术语在本实用新型中的具体含义。

[0025] 一种盖梁操作平台,包括多个间隔设置的支撑梁1,多个所述支撑梁1上设有底板2,所述支撑梁1的外侧端部上套装有卡套3,所述卡套3的内侧端部与所述底板2的外侧端部抵靠,所述底板2上间隔设有立柱4,所述立柱4的侧壁设有套环5,所述套环5上插设有防护栏,所述卡套3的内侧端部上端设有防倾覆卡板6,所述防倾覆卡板6与所述防护栏相抵靠。

[0026] 防护栏插设固定在立柱上,结构简单,搭建方便,设置的卡套3以及防倾覆卡板能有效放置防护栏向外侧倾覆,安全性高。

[0027] 具体来说,支撑梁1固定在外部结构上,通过在支撑梁上铺设底板2,底板2可以为实心板也可以采用网板,并通过与支撑梁螺纹紧固的方式进行安装,以便于拆装。

[0028] 在上述实施例的基础上，所述防护栏包括防护框7，所述防护框7内设有防护网8，所述防倾覆卡板6与所述防护网8相抵靠，所述防护框7的两侧设有适配所述套环5的插接件。

[0029] 所述插接件为倒扣设置的U形杆9，所述U形杆9的一侧杆与所述防护框7焊接固定，所述U形杆9的另一侧杆插设在所述套环5内。

[0030] 采用U形杆9进行固定，结构简单，搭建方便。

[0031] 在上述实施例的基础上，所述立柱4上设有所述防护框7的限位卡板10，所述限位卡板10的中部开设有适配所述立柱4的通孔，所述限位卡板10的下端位于所述通孔的两侧设有配重卡槽11，所述配重卡槽11卡设在所述防护框7上。

[0032] 在防护框搭建后，限位卡板穿插的立柱上，通过两侧的配重卡槽11卡设在立柱两侧的防护框上，能进一步确保防护栏的稳定性，确保作业安全。

[0033] 所述底板2上焊接固定有适配所述立柱4的套筒12，所述立柱4的下端插设在所述套筒12内并通过螺栓紧固。

[0034] 立柱与底板通过螺纹紧固的方式连接，结构简单，方便安装及拆卸。

[0035] 所述防护网8上设有加强筋13，所述加强筋13上设有反光条。

[0036] 设置的加强筋能提高防护网的强度，同时方便设置反光条，提高作业安全性。

[0037] 所述防护网8上设养护喷淋管14，所述养护喷淋管14上间隔设有若干喷淋头15。

[0038] 设置的养护喷淋管14级喷淋头，方便对浇筑的混凝土进行养护。

[0039] 尽管参照前述实施例对本实用新型进行了详细的说明，对于本领域的技术人员来说，其依然可以对前述各实施例所记载的技术方案进行修改，或者对其中部分技术特征进行等同替换，凡在本实用新型的精神和原则之内，所作的任何修改、等同替换、改进等，均应包含在本实用新型的保护范围之内。

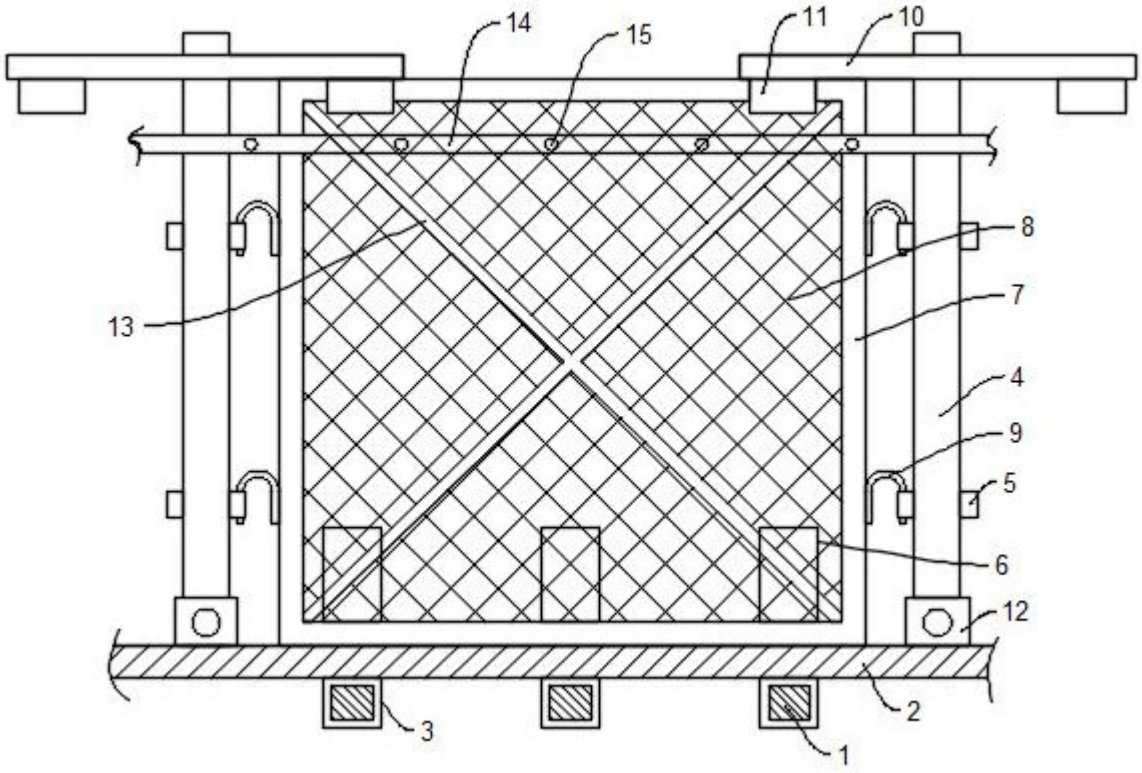

图 1

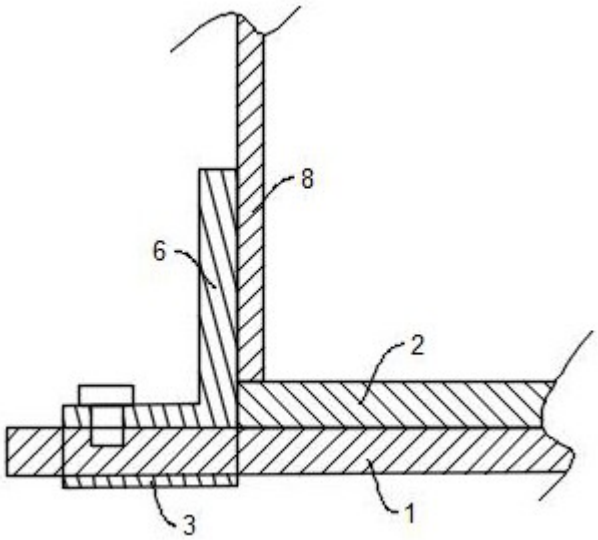

图 2

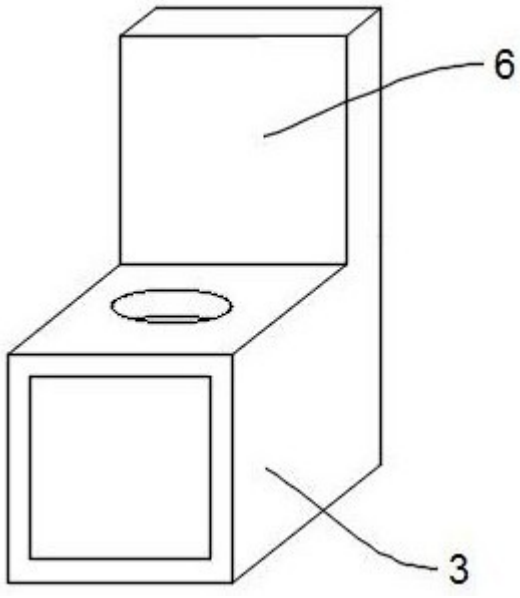

图 3