(19)中华人民共和国国家知识产权局

(12)实用新型专利

(10)授权公告号 CN 202016323 U
(45)授权公告日 2011.10.26

(21)申请号 201120129569.X

(22)申请日 2011.04.28

(73)专利权人 马亦耕
地址 256200 山东省滨州市邹平县城南新区鹤伴二路166号邹平县第一中学10级25班

(72)发明人 马亦耕

(74)专利代理机构 济南诚智商标专利事务所有限公司 37105
代理人 王汝银

(51)Int.Cl.
B43L 7/00(2006.01)
G01B 3/02(2006.01)

权利要求书 1 页 说明书 1 页 附图 1 页

(54)实用新型名称

近视尺

(57)摘要

近视尺，属于文具。主要解决学生看黑板时反复摘戴近视镜不方便的问题。其结构包括尺体，所述的尺体上侧的长边上设有刻度线，尺体下侧长边的中点处设有一个半圆形的缺口，在尺体的缺口两侧各设有一个近视镜片。该近视尺将刻度尺和近视镜整合在一起，当学生绘图时不需要使用近视镜，尺体可作为普通刻度尺使用；当抬头看黑板时，学生透过尺体上的近视镜片就能够看清楚远方的黑板，不需要频繁摘戴近视镜，方便快捷。

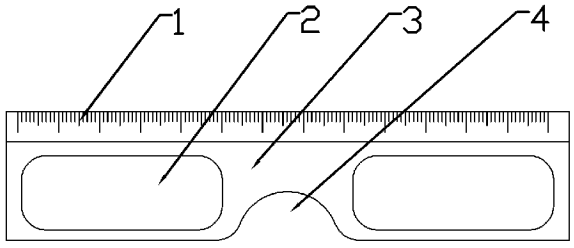

CN 202016323 U

1. 近视尺，包括尺体，其特征是，所述的尺体上侧的长边上设有刻度线，尺体下侧长边的中点处设有一个半圆形的缺口，在尺体的缺口两侧各设有一个近视镜片。

近视尺

技术领域

[0001] 本实用新型涉及一种文具，具体地说是一种刻度尺。

背景技术

[0002] 刻度尺是人们在绘图过程中常用的文具之一。很多患有轻度近视中小学生平时不戴近视镜，只有在看黑板时需要戴近视镜，反复摘戴近视镜比较繁琐，还容易导致近视镜的损坏。现有的刻度尺和近视镜是相互独立的物品。

实用新型内容

[0003] 本实用新型的目的在于提供一种近视尺，主要解决学生看黑板时反复摘戴近视镜不方便的问题，该近视尺在尺体上设有近视镜片，方便使用。

[0004] 本实用新型解决其技术问题所采取的技术方案是：近视尺，其结构包括尺体，所述的尺体上侧的长边上设有刻度线，尺体下侧长边的中点处设有一个半圆形的缺口，在尺体的缺口两侧各设有一个近视镜片。

[0005] 本实用新型的有益效果是：该近视尺将刻度尺和近视镜片整合在一起，当学生绘图时不需要使用近视镜，尺体可作为普通刻度尺使用；当抬头看黑板时，学生透过尺体上的近视镜片就能够看清楚远方的黑板，不需要频繁摘戴近视镜，方便快捷。

附图说明

[0006] 图 1 为本实用新型的结构示意图。

[0007] 图中：1 刻度线，2 近视镜片，3 尺体，4 缺口。

具体实施方式

[0008] 如图 1 所示。近视尺，其结构包括尺体 3，所述的尺体 3 上侧的长边上设有刻度线 1，尺体 3 下侧长边的中点处设有一个半圆形的缺口 4，在尺体 3 的缺口 4 两侧各设有一个近视镜片 2。

[0009] 该近视尺将刻度尺和近视镜片 2 整合在一起，当学生绘图时不需要使用近视镜，尺体 3 可作为普通刻度尺使用；当抬头看黑板时，学生透过尺体 3 上的近视镜片 2 就能够看清楚远方的黑板，不需要频繁摘戴近视镜，方便快捷。尺体 3 上的缺口 4 能够在学生使用近视镜片 2 时防止尺体 3 卡到鼻梁。

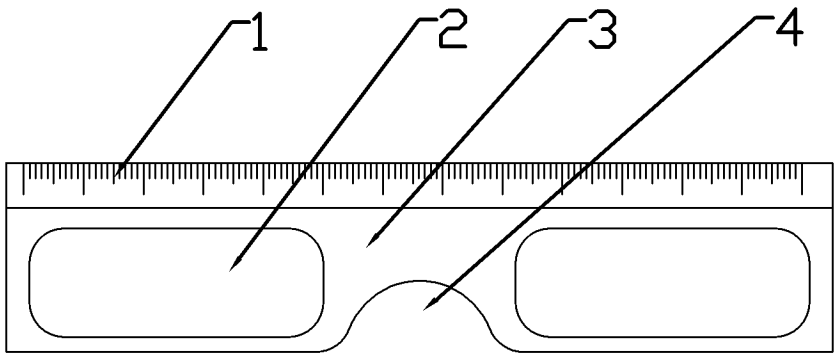

图 1