(19)中华人民共和国国家知识产权局

(12)实用新型专利

(10)授权公告号 CN 201807126 U
(45)授权公告日 2011.04.27

(21)申请号 201020265962.7

(22)申请日 2010.07.21

(73)专利权人 四川阳光文化企业有限责任公司
地址 610000 四川省成都市青羊区人民中路1段11号

(72)发明人 张华

(51)Int.Cl.
A63B 1/00(2006.01)

权利要求书 1 页 说明书 1 页 附图 1 页

(54)实用新型名称

一种单杠

(57)摘要

本实用新型公开了一种单杠，包括横杆和用于支撑横杆的两根竖杆，两根竖杆外侧上部对应位置处分别设有数个挂钩，在两根竖杆内侧下部对应位置处还分别设有数块踏脚板。本实用新型在竖杆下部设置踏脚板，身高相对较矮的人就可以借助踏脚板轻松抓住横杆，而人们随身携带的包等其他物品可以悬挂在竖杆上部的挂钩上，结构简单，方便实用。

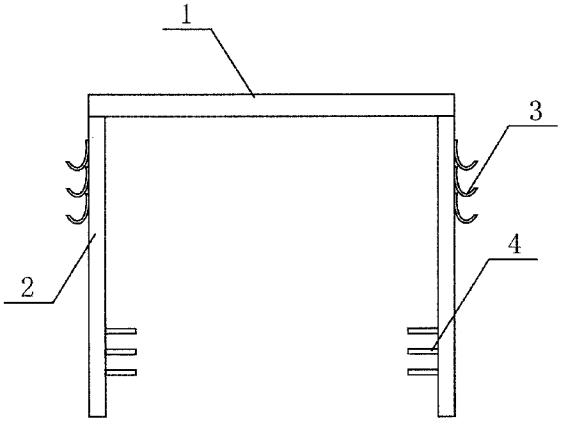

CN 201807126 U

1.一种单杠，包括横杆和用于支撑横杆的两根竖杆，其特征在于：两根竖杆外侧上部对应位置处分别设有数个挂钩，在两根竖杆内侧下部对应位置处还分别设有数块踏脚板。

一种单杠

技术领域

[0001] 本实用新型涉及一种体育健身器材，尤其涉及一种单杠。

背景技术

[0002] 目前人们所居住的小区大都安装有单杠等体育健身器材，而人们一般所使用的单杠，都是由横杆和用于支撑横杆的两根竖杆组成，这样的单杠结构固定，高度也不可调节，对于身高相对较矮的人来说，要抓住横杆非常不方便，如果根据不同身高的人来设置多个单杠，既占地方又浪费资金，同时，人们在活动过程中，随身携带的包等又无处放置，很不方便。

实用新型内容

[0003] 本实用新型的目的在于提供一种单杠，可以适合不同身高的人群且方便人们挂包等随身携带的物品。

[0004] 为了实现上述目的，本实用新型采用的技术方案是这样的：一种单杠，包括横杆和用于支撑横杆的两根竖杆，两根竖杆外侧上部对应位置处分别设有数个挂钩，在两根竖杆内侧下部对应位置处还分别设有数块踏脚板。

[0005] 与现有技术相比，本实用新型的优点在于：在竖杆下部设置踏脚板，身高相对较矮的人就可以借助踏脚板轻松抓住横杆，而人们随身携带的包等其他物品可以悬挂在竖杆上部的挂钩上，结构简单，方便实用。

附图说明

[0006] 图 1 为本实用新型的结构示意图。

具体实施方式

[0007] 下面将结合附图对本实用新型作进一步说明。

[0008] 实施例：参见图 1，本实用新型包括横杆 1 和用于支撑横杆 1 的两根竖杆 2，两根竖杆 2 外侧上部对应位置处分别设有数个挂钩 3，在两根竖杆 2 内侧下部对应位置处还分别设有数块踏脚板 4，在竖杆 2 下部设置踏脚板 4，身高相对较矮的人就可以借助踏脚板 4 轻松抓住横杆 1，而人们随身携带的包等其他物品可以悬挂在竖杆 2 上部的挂钩 3 上，结构简单，方便实用。

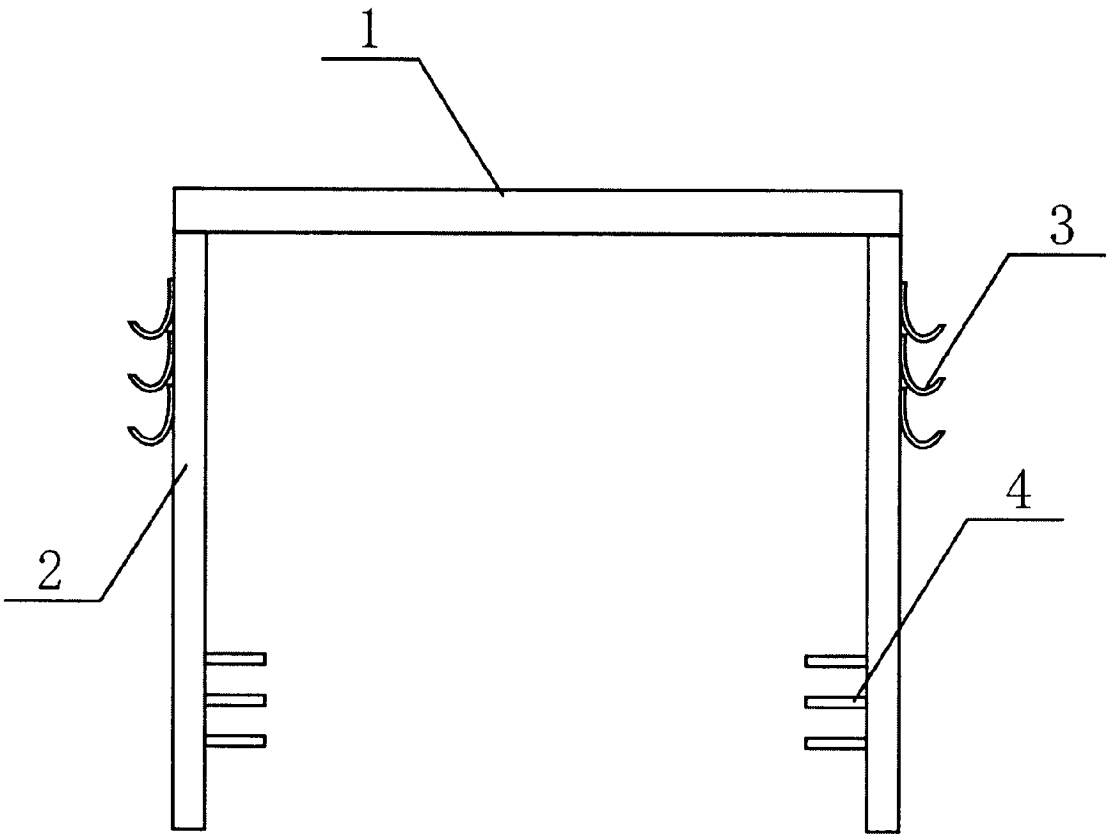

图 1