(19)中华人民共和国国家知识产权局

(12)实用新型专利

(10)授权公告号 CN 204028150 U
(45)授权公告日 2014.12.17

(21)申请号 201420497663.4

(22)申请日 2014.09.01

(73)专利权人 苏州市吴中区胥口广博模具加工厂

地址 215156 江苏省苏州市吴中区胥口镇石胥路283号

(72)发明人 黄掌飞

(74)专利代理机构 南京汇盛专利商标事务所（普通合伙）32238

代理人 张立荣

(51)Int.Cl.
G01R 1/04(2006.01)

(ESM)同样的发明创造已同日申请发明专利

权利要求书1页 说明书2页 附图1页

(54)实用新型名称

一种信号发射板测试用手动式两段压夹治具

(57)摘要

本实用新型公开了一种信号发射板测试用手动式两段压夹治具，该信号发射板测试用手动式两段压夹治具包括底板、手动式两段压夹机构、载板、梁式支架和脚条，所述载板安装于底板上平面，底板上平面还设有梁式支架，手动式两段压夹机构安装于梁式支架上，手动式两段压夹机构位于载板上方，底板的下平面设有两根脚条。通过上述方式，本实用新型能够一次装夹便可同时完成对主板上信号发射电路和信号接收电路的功能测试，无需二分装和二次搬运，提高整体的检测效率。

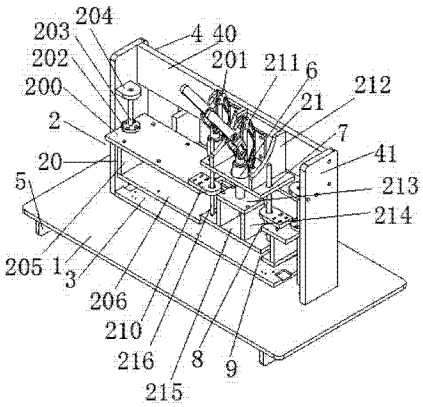

CN 204028150 U

1. 一种信号发射板测试用手动式两段压夹治具，其特征在于：该信号发射板测试用手动式两段压夹治具包括底板、手动式两段压夹机构、载板、梁式支架和脚条，所述载板安装于底板上平面，底板上平面还设有梁式支架，手动式两段压夹机构安装于梁式支架上，手动式两段压夹机构位于载板上方，底板的下平面设有两根脚条。

2. 根据权利要求 1 所述的一种信号发射板测试用手动式两段压夹治具，其特征在于：所述手动式两段压夹机构包括主板下压机构和发射板下压机构，所述发射板下压机构的两块导向板成对称位置固定于主板下压机构的主压板上；所述主板下压机构还包括第一平推肘夹、滑套、滑杆、滑杆上固定块、连接立板和主针板，所述第一平推肘夹固定于梁式支架的横梁上，第一平推肘夹的推杆连接到主压板，主压板的左右两端设有滑套，可上下移动的滑套套接在滑杆上，滑杆的上端通过滑杆上固定块固定于梁式支架的侧立板，滑杆的下端固定于底板，主压板的下平面两端设有连接立板，连接立板的下端连接着主针板。

3. 根据权利要求 2 所述的一种信号发射板测试用手动式两段压夹治具，其特征在于：所述发射板下压机构还包括第二平推肘夹、平推肘夹连接架、次压板、支撑板、次针板和导杆，所述第二平推肘夹安装于平推肘夹连接架，平推肘夹连接架固定于梁式支架的横梁，第二平推肘夹的推杆穿过平推肘夹连接架的大避让孔连接到次压板，次压板位于主压板的矩形开口内，次压板的下平面设有支撑板，支撑板的下端连接到次针板，次针板位于主针板的矩形开口槽内，次针板的左右两端固定有垂直安装的导杆，导杆穿过导向板后再穿过平推肘夹连接架两侧的小避让孔。

一种信号发射板测试用手动式两段压夹治具

技术领域

[0001] 本实用新型涉及工装夹具领域，特别是涉及一种信号发射板测试用手动式两段压夹治具。

背景技术

[0002] 在现代的工业制造中尤其是电子产品的检测和组装生产中，需要很多的人工来完成各种各样的复杂工作流程，这样对整体的流水线生产作业带来了很多人为因素的干扰，造成一定的生产时间的浪费，尤其是一些细小电子和显示器电路板的检测，需要人工去找准检测的点和位置，效率就会降低，信号发射电路板往往和信号接收电路板同时集成在同一块主板上，这样测试的时候需要分两部分分装测试，这样回大大降低测试检测效率。

发明内容

[0003] 本实用新型主要解决的技术问题是提供一种信号发射板测试用手动式两段压夹治具，其能够一次装夹便可同时完成对主板上信号发射电路和信号接收电路的功能测试，无需二分装和二次搬运，提高整体的检测效率。

[0004] 为解决上述技术问题，本实用新型采用的一个技术方案是：提供一种信号发射板测试用手动式两段压夹治具，该信号发射板测试用手动式两段压夹治具包括底板、手动式两段压夹机构、载板、梁式支架和脚条，所述载板安装于底板上平面，底板上平面还设有梁式支架，手动式两段压夹机构安装于梁式支架上，手动式两段压夹机构位于载板上方，底板的下平面设有两根脚条；

[0005] 优选的是，所述手动式两段压夹机构包括主板下压机构和发射板下压机构，所述发射板下压机构的两块导向板成对称位置固定于主板下压机构的主压板上；所述主板下压机构还包括第一平推肘夹、滑套、滑杆、滑杆上固定块、连接立板和主针板，所述第一平推肘夹固定于梁式支架的横梁上，第一平推肘夹的推杆连接到主压板，主压板的左右两端设有滑套，可上下移动的滑套套接在滑杆上，滑杆的上端通过滑杆上固定块固定于梁式支架的侧立板，滑杆的下端固定于底板，主压板的下平面两端设有连接立板，连接立板的下端连接着主针板；

[0006] 优选的是，所述发射板下压机构还包括第二平推肘夹、平推肘夹连接架、次压板、支撑板、次针板和导杆，所述第二平推肘夹安装于平推肘夹连接架，平推肘夹连接架固定于梁式支架的横梁，第二平推肘夹的推杆穿过平推肘夹连接架的大避让孔连接到次压板，次压板位于主压板的矩形开口内，次压板的下平面设有支撑板，支撑板的下端连接到次针板，次针板位于主针板的矩形开口槽内，次针板的左右两端固定有垂直安装的导杆，导杆穿过导向板后再穿过平推肘夹连接架两侧的小避让孔。

[0007] 本实用新型的有益效果是：本实用新型一种信号发射板测试用手动式两段压夹治具，其能够一次装夹便可同时完成对主板上信号发射电路和信号接收电路的功能测试，无需二分装和二次搬运，提高整体的检测效率。

附图说明

[0008] 图 1 是本实用新型一种信号发射板测试用手动式两段压夹治具的结构放大示意图；

[0009] 图 2 是本实用新型一种信号发射板测试用手动式两段压夹治具的前视放大图。

具体实施方式

[0010] 下面结合附图对本实用新型较佳实施例进行详细阐述，以使实用新型的优点和特征能更易于被本领域技术人员理解，从而对本实用新型的保护范围做出更为清楚明确的界定。

[0011] 请参阅图 1 和图 2，本实用新型实施例包括：

[0012] 一种信号发射板测试用手动式两段压夹治具，该信号发射板测试用手动式两段压夹治具包括底板 1、手动式两段压夹机构 2、载板 3、梁式支架 4 和脚条 5，所述载板 3 安装于底板 1 上平面，底板 1 上平面还设有梁式支架 4，手动式两段压夹机构 2 安装于梁式支架 4 上，手动式两段压夹机构 2 位于载板 3 上方，底板 1 的下平面设有两根脚条 5；

[0013] 所述手动式两段压夹机构 2 包括主板下压机构 20 和发射板下压机构 21，所述发射板下压机构 21 的两块导向板 210 成对称位置固定于主板下压机构 20 的主压板 200 上；所述主板下压机构 20 还包括第一平推肘夹 201、滑套 202、滑杆 203、滑杆上固定块 204、连接立板 205 和主针板 206，所述第一平推肘夹 201 固定于梁式支架 4 的横梁 40 上，第一平推肘夹 201 的推杆连接到主压板 200，主压板 200 的左右两端设有滑套 202，可上下移动的滑套 202 套接在滑杆 203 上，滑杆 203 的上端通过滑杆上固定块 204 固定于梁式支架 4 的侧立板 41，滑杆 203 的下端固定于底板 1，主压板 200 的下平面两端设有连接立板 205，连接立板 205 的下端连接着主针板 206；

[0014] 所述发射板下压机构 21 还包括第二平推肘夹 211、平推肘夹连接架 212、次压板 213、支撑板 214、次针板 215 和导杆 216，所述第二平推肘夹 211 安装于平推肘夹连接架 212，平推肘夹连接架 212 固定于梁式支架 4 的横梁 40，第二平推肘夹 211 的推杆穿过平推肘夹连接架 212 的大避让孔 6 连接到次压板 213，次压板 213 位于主压板 200 的矩形开口 8 内，次压板 213 的下平面设有支撑板 214，支撑板 214 的下端连接到次针板 215，次针板 215 位于主针板 206 的矩形开口槽 9 内，次针板 215 的左右两端固定有垂直安装的导杆 216，导杆 216 穿过导向板 210 后再穿过平推肘夹连接架 212 两侧的小避让孔 7。

[0015] 本实用新型一种信号发射板测试用手动式两段压夹治具，其能够一次装夹便可同时完成对主板上信号发射电路和信号接收电路的功能测试，无需二分装和二次搬运，提高整体的检测效率。

[0016] 以上所述仅为本实用新型的实施例，并非因此限制本实用新型的专利范围，凡是利用本实用新型说明书及附图内容所作的等效结构或等效流程变换，或直接或间接运用在其他相关的技术领域，均同理包括在本实用新型的专利保护范围内。

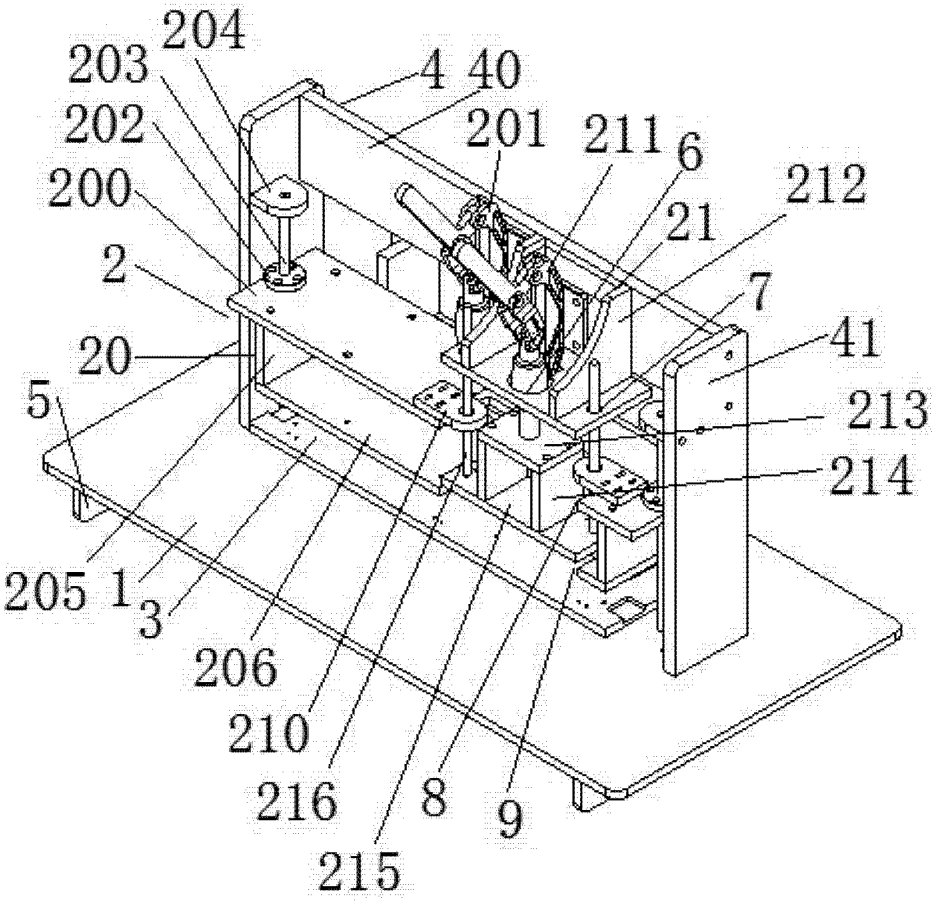
204
203
4
40
202
201
211
6
200
212
21
2
7
41
20
5
213
214
205
1
3
206
210
216
8
9
215

图 1

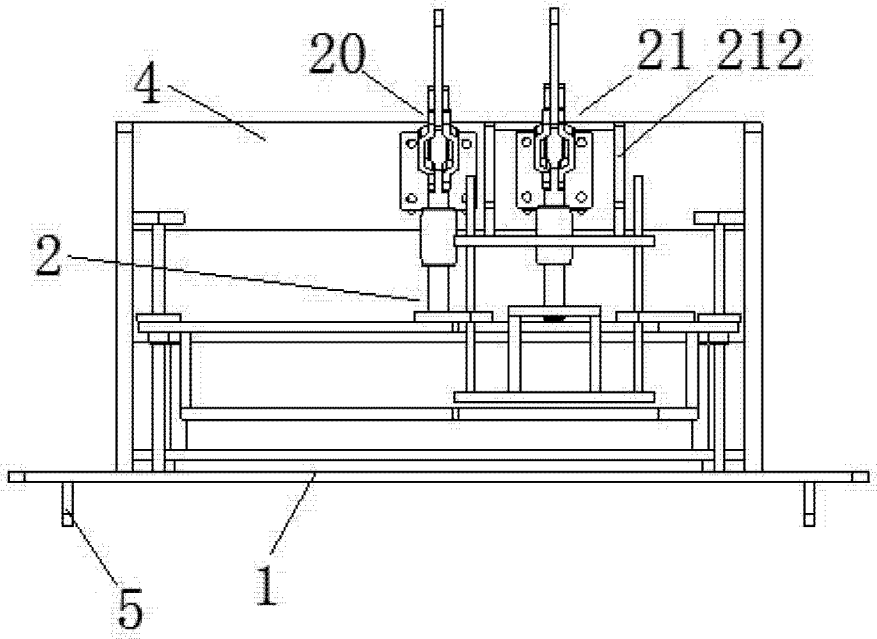
20
21
212
4
2
5
1

图 2