(19)国家知识产权局

(12)实用新型专利

(10)授权公告号 CN 217661279 U
(45)授权公告日 2022.10.28

(21)申请号 202221339798.9

(22)申请日 2022.05.31

(73)专利权人 齐齐哈尔大学
地址 161006 黑龙江省齐齐哈尔市建华区文化大街42号

(72)发明人 伊志强

(74)专利代理机构 杭州知杭知识产权代理事务所(普通合伙) 33310
专利代理师 夏艳

(51)Int.Cl.
A63B 21/072(2006.01)
A63B 71/00(2006.01)

权利要求书1页 说明书3页 附图2页

(54)实用新型名称

一种具有保护功能的举重运动训练装置

(57)摘要

本实用新型属于训练装置技术领域，尤其是一种具有保护功能的举重运动训练装置，针对现有的保护装置在使用时不是很方便，调节起来麻烦，而且放置杠铃杆不稳定，大大的降低了保护效果的问题，现提出如下方案，其包括安装架，所述安装架的底部对称固定安装有两个底板，安装架上滑动安装有竖板，竖板上固定安装有辅助放置架，安装架上对称滑动安装有两个连接架，两个连接架均与竖板固定连接，两个连接架的底部滑动安装有固定装置，安装架上开设有若干个卡槽，安装架上对称开设有两个滑动孔。本实用新型使用方便，可以辅助放置杠铃杆，而且调节起来方便，便于使用者对自己进行保护，大大的提高了使用效果。

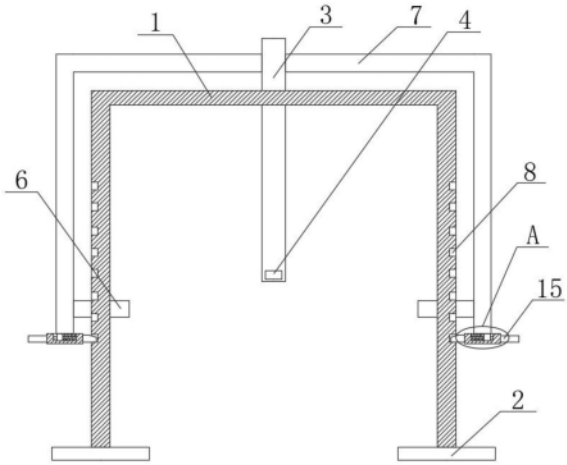

CN 217661279 U

1.一种具有保护功能的举重运动训练装置，包括安装架(1)，其特征在于，所述安装架(1)的底部对称固定安装有两个底板(2)，安装架(1)上滑动安装有竖板(3)，竖板(3)上固定安装有辅助放置架(4)，安装架(1)上对称滑动安装有两个连接架(7)，两个连接架(7)均与竖板(3)固定连接，两个连接架(7)的底部滑动安装有固定装置，安装架(1)上开设有若干个卡槽(8)。

2.根据权利要求1所述的一种具有保护功能的举重运动训练装置，其特征在于，所述安装架(1)上对称开设有两个滑动孔(5)，两个滑动孔(5)内均滑动安装有保护板(6)，两个连接架(7)分别固定安装在两个保护板(6)上。

3.根据权利要求1所述的一种具有保护功能的举重运动训练装置，其特征在于，所述固定装置包括两个滑板(9)、两个卡杆(14)和两个把手(15)，两个滑板(9)分别滑动安装在两个连接架(7)上，两个卡杆(14)分别固定安装在两个滑板(9)上，两个把手(15)分别固定安装在两个滑板(9)上。

4.根据权利要求3所述的一种具有保护功能的举重运动训练装置，其特征在于，两个所述滑板(9)的顶部均开设有滑槽(10)，两个滑槽(10)内均固定安装有限位杆(11)，两个限位杆(11)上均滑动安装有支撑杆(12)，两个支撑杆(12)分别与两个连接架(7)固定连接。

5.根据权利要求4所述的一种具有保护功能的举重运动训练装置，其特征在于，两个所述滑槽(10)内均固定安装有压簧(13)，两个压簧(13)分别与两个支撑杆(12)固定连接。

一种具有保护功能的举重运动训练装置

技术领域

[0001] 本实用新型涉及训练装置技术领域，尤其涉及一种具有保护功能的举重运动训练装置。

背景技术

[0002] 举重运动是一项古老传统的竞技体育项目，也是展示人类力与美的视觉艺术。举重运动的特点是要求运动员在极短的时间内爆发出全身最大的力量，举起极限的力量是举重运动员身体的基本素质，所以举重运动员在练习力量增加肌肉的训练方法，尤其重要的一部分。运动员在进行举重训练时，通常使用一些举重训练器材进行辅助训练，现有的这类举重训练器通常包括有杠铃架、安设在杠铃架上的杠铃，在使用现有这些举重器材时，为了保证训练的安全，需要他人陪同训练，使用起来极为不便，所以需要一种具有保护功能的举重运动训练装置。

[0003] 但是现有的保护装置在使用时不是很方便，调节起来麻烦，而且放置杠铃杆不稳定，大大的降低了保护效果。

实用新型内容

[0004] 本实用新型的目的是为了解决现有的保护装置在使用时不是很方便，调节起来麻烦，而且放置杠铃杆不稳定，大大的降低了保护效果的缺点，而提出的一种具有保护功能的举重运动训练装置。

[0005] 为了实现上述目的，本实用新型采用了如下技术方案：

[0006] 一种具有保护功能的举重运动训练装置，包括安装架，所述安装架的底部对称固定安装有两个底板，安装架上滑动安装有竖板，竖板上固定安装有辅助放置架，安装架上对称滑动安装有两个连接架，两个连接架均与竖板固定连接，两个连接架的底部滑动安装有固定装置，安装架上开设有若干个卡槽。

[0007] 优选的，所述安装架上对称开设有两个滑动孔，两个滑动孔内均滑动安装有保护板，两个连接架分别固定安装在两个保护板上。

[0008] 优选的，所述固定装置包括两个滑板、两个卡杆和两个把手，两个滑板分别滑动安装在两个连接架上，两个卡杆分别固定安装在两个滑板上，两个把手分别固定安装在两个滑板上。

[0009] 优选的，两个所述滑板的顶部均开设有滑槽，两个滑槽内均固定安装有限位杆，两个限位杆上均滑动安装有支撑杆，两个支撑杆分别与两个连接架固定连接，两个滑槽内均固定安装有压簧，两个压簧分别与两个支撑杆固定连接。

[0010] 与现有技术相比，本实用新型的优点在于：

[0011] (1)本方案由于设置了安装架、底板、竖板、辅助放置架，可以在辅助放置架上放置杠铃杆，便于使用；

[0012] (2)本方案由于设置了滑动孔、保护板、连接架、卡槽、滑板、滑槽、限位杆、支撑杆、

压簧、卡杆、把手，可以向上推动竖板，从而带动两个连接架向上移动，两个卡杆和卡槽的配合可以将其固定在合适的高度，从而可以通过保护板在使用者使用时进行保护，放置使用者力竭砸伤自己。

[0013] 本实用新型使用方便，可以辅助放置杠铃杆，而且调节起来方便，便于使用者对自己进行保护，大大的提高了使用效果。

附图说明

[0014] 图1为本实用新型提出的一种具有保护功能的举重运动训练装置的剖视结构示意图；

[0015] 图2为本实用新型提出的一种具有保护功能的举重运动训练装置的滑板、卡杆立体结构示意图；

[0016] 图3为本实用新型提出的一种具有保护功能的举重运动训练装置的安装架、滑动孔、卡槽侧视结构示意图；

[0017] 图4为本实用新型提出的一种具有保护功能的举重运动训练装置图1的A部分结构示意图。

[0018] 图中：1、安装架；2、底板；3、竖板；4、辅助放置架；5、滑动孔；6、保护板；7、连接架；8、卡槽；9、滑板；10、滑槽；11、限位杆；12、支撑杆；13、压簧；14、卡杆；15、把手。

具体实施方式

[0019] 下面将结合本实施例中的附图，对本实施例中的技术方案进行清楚、完整地描述，显然，所描述的实施例仅仅是本实施例一部分实施例，而不是全部的实施例。

[0020] 实施例一

[0021] 参照图1-4，一种具有保护功能的举重运动训练装置，包括安装架1，安装架1的底部对称固定安装有两个底板2，安装架1上滑动安装有竖板3，竖板3上固定安装有辅助放置架4，安装架1上对称滑动安装有两个连接架7，两个连接架7均与竖板3固定连接，两个连接架7的底部滑动安装有固定装置，安装架1上开设有若干个卡槽8。

[0022] 本实施例中，安装架1上对称开设有两个滑动孔5，两个滑动孔5内均滑动安装有保护板6，两个连接架7分别固定安装在两个保护板6上，确保了两个连接架7和保护板6的稳定移动。

[0023] 本实施例中，固定装置包括两个滑板9、两个卡杆14和两个把手15，两个滑板9分别滑动安装在两个连接架7上，两个卡杆14分别固定安装在两个滑板9上，两个把手15分别固定安装在两个滑板9上，可以固定住两个连接架7。

[0024] 本实施例中，两个滑板9的顶部均开设有滑槽10，两个滑槽10内均固定安装有限位杆11，两个限位杆11上均滑动安装有支撑杆12，两个支撑杆12分别与两个连接架7固定连接，两个滑槽10内均固定安装有压簧13，两个压簧13分别与两个支撑杆12固定连接，确保了两个滑板9的稳定移动，并使得其没有推力时可以复位。

[0025] 工作原理：在使用者时装置时，将竖板3向上推动，竖板3带动两个连接架7移动，两个连接架7带动两个滑板9移动，在两个卡杆14的作用下，两个滑板9被推动，在竖板3移动到合适的高度后，两个滑板9在两压簧13的弹力作用下复位，使得两个卡杆14卡进此时对应的

卡槽8内，从而可以将竖板3和连接架7固定住，保护板6可以对使用者进行保护，有效的防止了使用者力竭砸伤自己。

[0026] 实施例二

[0027] 参照图1-4，一种具有保护功能的举重运动训练装置，包括安装架1，安装架1的底部对称固定安装有两个底板2，安装架1上滑动安装有竖板3，竖板3上固定安装有辅助放置架4，安装架1上对称滑动安装有两个连接架7，两个连接架7均与竖板3固定连接，两个连接架7的底部滑动安装有固定装置，安装架1上开设有若干个卡槽8，可以在安装架1上加装一个放置板，便于使用者放置手机水壶等物品。

[0028] 本实施例中，安装架1上对称开设有两个滑动孔5，两个滑动孔5内均滑动安装有保护板6，两个连接架7分别固定安装在两个保护板6上，确保了两个连接架7和保护板6的稳定移动。

[0029] 本实施例中，固定装置包括两个滑板9、两个卡杆14和两个把手15，两个滑板9分别滑动安装在两个连接架7上，两个卡杆14分别固定安装在两个滑板9上，两个把手15分别固定安装在两个滑板9上，可以固定住两个连接架7。

[0030] 本实施例中，两个滑板9的顶部均开设有滑槽10，两个滑槽10内均固定安装有限位杆11，两个限位杆11上均滑动安装有支撑杆12，两个支撑杆12分别与两个连接架7固定连接，两个滑槽10内均固定安装有压簧13，两个压簧13分别与两个支撑杆12固定连接，确保了两个滑板9的稳定移动，并使得其没有推力时可以复位。

[0031] 实施例二与实施例一之间的区别在于：在安装架1上加装一个放置板，便于使用者放置手机水壶等物品。

[0032] 以上所述，仅为本实施例较佳的具体实施方式，但本实施例的保护范围并不局限于此，任何熟悉本技术领域的技术人员在本实施例揭露的技术范围内，根据本实施例的技术方案及其实用新型构思加以等同替换或改变，都应涵盖在本实施例的保护范围之内。

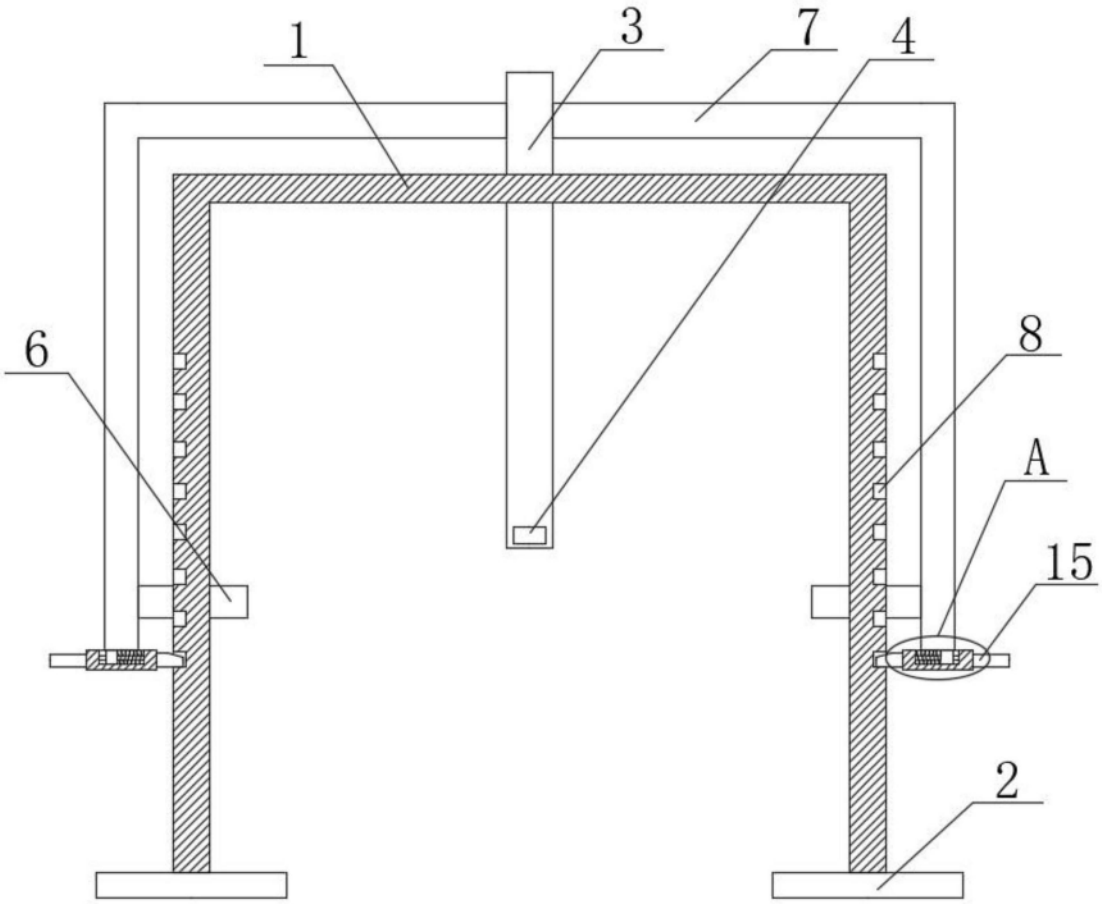

图1

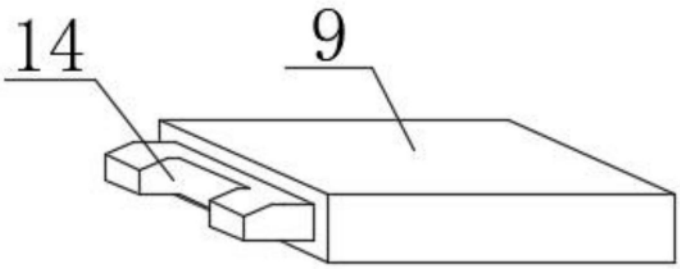

图2

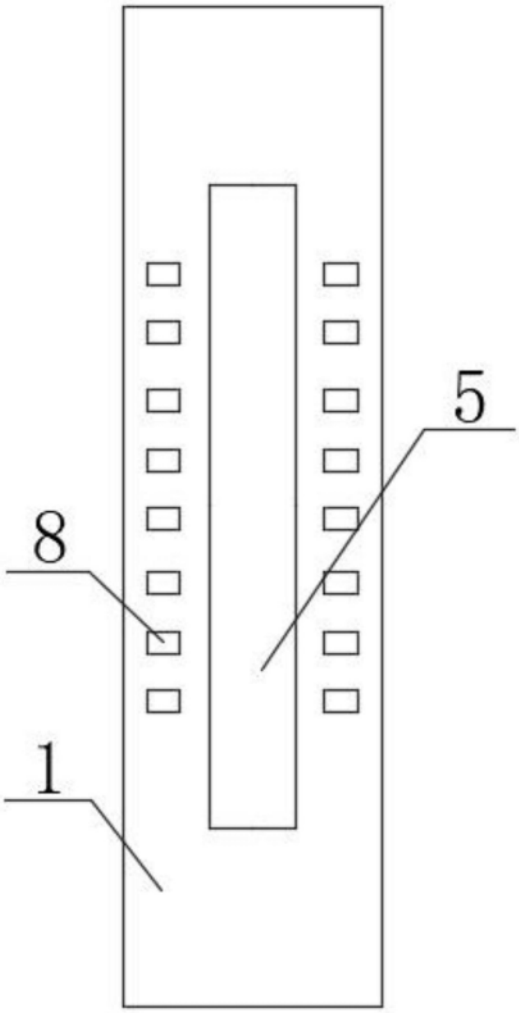

图3

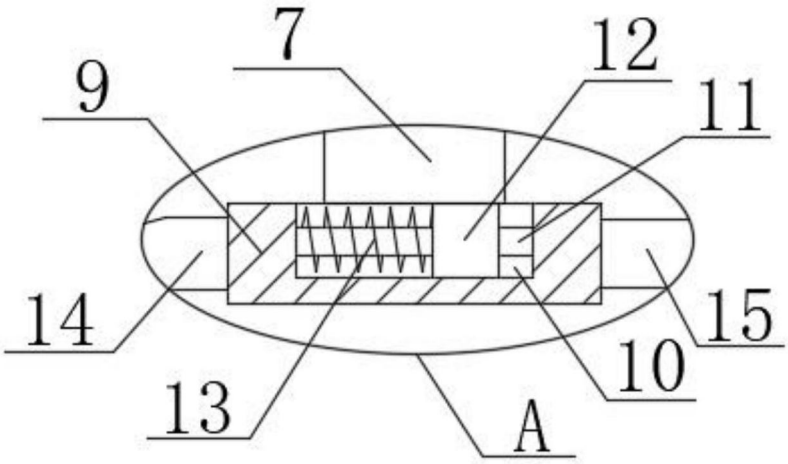

图4