(19)国家知识产权局

(12)实用新型专利

(10)授权公告号 CN 219859766 U
(45)授权公告日 2023.10.20

(21)申请号 202321266943.X

(22)申请日 2023.05.24

(73)专利权人 永丰嘉业科技发展(天津)有限公司

地址 300000 天津市南开区密云路与黄河道交口西南侧北方城一区32-105一层

(72)发明人 王双斌

(74)专利代理机构 天津市鸿图专利代理事务所(普通合伙) 12254

专利代理师 牛红梅

(51)Int.Cl.

B65H 35/02(2006.01)
B65H 20/02(2006.01)
B08B 1/02(2006.01)

权利要求书1页 说明书3页 附图5页

(54)实用新型名称

双面胶生产用分切装置

(57)摘要

本实用新型公开了双面胶生产用分切装置，包括定位轴，定位轴的端部通过轴承分别与送料支架和出料支架转动连接；插杆，插杆固定连接在定位轴的侧面；插杆的侧面固定连接有第一限位块；连接轴，连接轴分别固定连接在送料辊和出料辊的端部，连接轴通过螺杆和螺母与定位轴连接，连接轴的侧面固定连接有第二限位块。通过定位轴、插杆、第一限位块、连接轴、螺杆、螺母和第二限位块的设置，方便了送料辊和出料辊的拆装，有利于双面胶的穿过，并且先通过第一气缸调整分切刀的高度，再通过第二气缸带动刮刀片移动，能够自动对分切刀表面的胶粘剂进行清理，减少了工作人员的工作量。

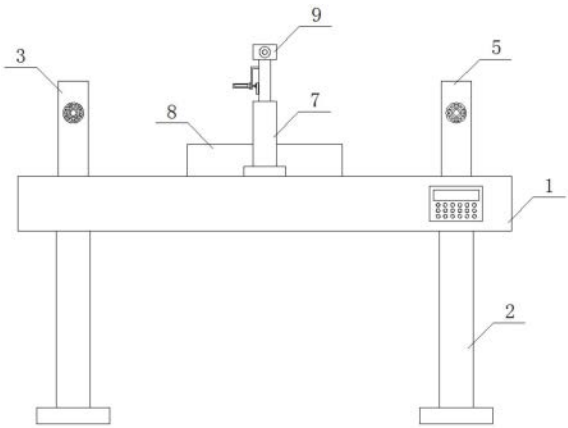

CN 219859766 U

1.双面胶生产用分切装置,其特征是:包括定位轴(100),所述定位轴(100)的端部通过轴承分别与送料支架(3)和出料支架(5)转动连接;

插杆(101),所述插杆(101)固定连接在所述定位轴(100)的侧面;所述插杆(101)的侧面固定连接有第一限位块(102);

连接轴(103),所述连接轴(103)分别固定连接在送料辊(4)和出料辊的端部,所述连接轴(103)通过螺杆(104)和螺母(105)与所述定位轴(100)连接,所述连接轴(103)的侧面固定连接有第二限位块(106);

固定座(107),所述固定座(107)焊接在固定板(11)的下方,所述固定座(107)的内侧通过第一螺钉竖直安装有第一气缸(108),分切刀(13)通过第一连接套和第一螺丝安装在所述第一气缸(108)的端部;

安装座(109),所述安装座(109)焊接在所述固定板(11)的侧面,所述安装座(109)的侧面通过第二螺钉水平安装有第二气缸(110),所述第二气缸(110)的端部通过第二连接套和第二螺丝安装有侧板(111);

刮刀片(112),所述刮刀片(112)通过第三螺丝安装在所述侧板(111)的侧面。

2.根据权利要求1所述的双面胶生产用分切装置,其特征是:所述连接轴(103)的侧面设有与所述插杆(101)相对应的插口,所述第二限位块(106)分别位于所述第一限位块(102)的两侧。

3.根据权利要求1所述的双面胶生产用分切装置,其特征是:所述第一限位块(102)的侧面和所述第二限位块(106)的侧面均设有与所述螺杆(104)相对应的开孔,底座(1)的侧面固定安装有控制器。

4.根据权利要求1所述的双面胶生产用分切装置,其特征是:所述固定座(107)的前后侧均为敞开式结构,所述固定座(107)位于相邻支撑套筒(14)之间。

5.根据权利要求1所述的双面胶生产用分切装置,其特征是:所述侧板(111)的侧面焊接有附加块,所述附加块的侧面设有与所述第三螺丝相对应的通孔。

6.根据权利要求1所述的双面胶生产用分切装置,其特征是:所述刮刀片(112)的结构和所述分切刀(13)的结构相匹配,所述刮刀片(112)位于所述固定座(107)的下方。

双面胶生产用分切装置

技术领域

[0001] 本实用新型涉及分切装置领域,具体涉及双面胶生产用分切装置。

背景技术

[0002] 双面胶在生产的过程中,需要使用分切装置将较宽的双面胶分切成较窄的小卷,如专利申请号:202122108883.6,公开了一种防水双面胶生产用分切装置,包括底座,所述底座底部的四周分别固定连接有支撑腿,所述底座顶部左侧的前后两侧对称固定连接有送料支架,两个所述送料支架相对一侧的顶端转动连接有送料辊,两个所述送料支架的右侧对称设置有出料支架,两个所述出料支架相对一侧的顶端转动连接有出料辊,两个所述出料支架的左侧对称设置有升降装置,所述底座顶端的中部固定连接有分切板,所述分切板的顶部设置有支撑板,所述支撑板底部的左右两侧对称设置有固定板,两个所述固定板的右侧对称螺纹连接有固定轴,两个所述固定板底端的中部对称设置有分切刀,两个所述分切刀的前后两侧对称设置有支撑套筒,两个所述支撑套筒的底部对称设置有压块,所述支撑板的前端设置有调节手轮,所述支撑板内腔的底部开设有滑槽,所述支撑板内腔的左右两侧对称设置有连接块,所述支撑板的内腔设置有双向螺杆,所述分切刀的顶部固定连接有固定套,所述固定套的内部开设有刀槽,两个所述支撑套筒的内腔固定连接有导向杆,两个所述支撑套筒内腔底部的左右两侧对称设置有第一限位块,两个所述第一限位块的顶部对称设置有第二限位块,两个所述导向杆的表面对称设置有连接杆。具备如下优点:通过设置的支撑板与调节手轮、滑槽、连接块、双向螺杆的配合,可以实现对分切刀的位置进行调节,能够精准的对不同宽度的双面胶进行切割,方便快捷,大大提高了生产效率。

[0003] 但该专利仍存在以下缺陷:由于送料辊和出料辊存在着不方便拆装的缺陷,不利于双面胶的穿过,并且分切刀在分切完成后,表面会粘附胶粘剂,需要工作人员手动去清理,增加了工作人员的工作量。

实用新型内容

[0004] 鉴于现有技术中的上述缺陷或不足,期望提供双面胶生产用分切装置,方便了送料辊和出料辊的拆装,有利于双面胶的穿过,还能够自动对分切刀表面的胶粘剂进行清理,减少了工作人员的工作量。

[0005] 根据本实用新型实施例提供的技术方案,双面胶生产用分切装置,包括定位轴,所述定位轴的端部通过轴承分别与送料支架和出料支架转动连接;插杆,所述插杆固定连接在所述定位轴的侧面;所述插杆的侧面固定连接有第一限位块;连接轴,所述连接轴分别固定连接在送料辊和出料辊的端部,所述连接轴通过螺杆和螺母与所述定位轴连接,所述连接轴的侧面固定连接有第二限位块;所述连接轴的侧面设有与所述插杆相对应的插口,所述第二限位块分别位于所述第一限位块的两侧,所述第一限位块的侧面和所述第二限位块的侧面均设有与所述螺杆相对应的开孔,底座的侧面固定安装有控制器,固定座,所述固定座焊接在固定板的下方,所述固定座的内侧通过第一螺钉竖直安装有第一气缸,分切刀通

过第一连接套和第一螺丝安装在所述第一气缸的端部;所述固定座的前后侧均为敞开式结构,所述固定座位于相邻支撑套筒之间,安装座,所述安装座焊接在所述固定板的侧面,所述安装座的侧面通过第二螺钉水平安装有第二气缸,所述第二气缸的端部通过第二连接套和第二螺丝安装有侧板;所述侧板的侧面焊接有附加块,刮刀片,所述刮刀片通过第三螺丝安装在所述侧板的侧面,所述附加块的侧面设有与所述第三螺丝相对应的通孔,所述刮刀片的结构和所述分切刀的结构相匹配,所述刮刀片位于所述固定座的下方。

[0006] 综上所述,本实用新型的有益效果:通过定位轴、插杆、第一限位块、连接轴、螺杆、螺母和第二限位块的设置,方便了送料辊和出料辊的拆装,有利于双面胶的穿过,并且先通过第一气缸调整分切刀的高度,再通过第二气缸带动刮刀片移动,能够自动对分切刀表面的胶粘剂进行清理,减少了工作人员的工作量。

附图说明

[0007] 通过阅读参照以下附图所作的对非限制性实施例所作的详细描述,本实用新型的其它特征、目的和优点将会变得更明显:

[0008] 图1为本实用新型的结构示意图;

[0009] 图2为本实用新型送料支架、送料辊、定位轴、第一限位块、连接轴、螺杆、螺母和第二限位块连接处的俯视结构示意图;

[0010] 图3为本实用新型送料辊、连接轴和第二限位块连接处的俯视结构示意图;

[0011] 图4为本实用新型定位轴、插杆和第一限位块连接处的结构示意图;

[0012] 图5为本实用新型支撑板、固定板、支撑套筒、调节手轮和固定座连接处的侧视结构示意图;

[0013] 图6为本实用新型固定板、支撑套筒、压块、分切刀、固定座、第一气缸、安装座、侧板和刮刀片连接处的侧视结构示意图;

[0014] 图7为本实用新型安装座、第二气缸、侧板和附加块连接处的后视结构示意图;

[0015] 图8为本实用新型刮刀片的侧视结构示意图。

[0016] 图中标号:1、底座;2、支撑腿;3、送料支架;4、送料辊;5、出料支架;7、升降装置;8、分切板;9、支撑板;10、压块;11、固定板;13、分切刀;14、支撑套筒;15、调节手轮;100、定位轴;101、插杆;102、第一限位块;103、连接轴;104、螺杆;105、螺母;106、第二限位块;107、固定座;108、第一气缸;109、安装座;110、第二气缸;111、侧板;112、刮刀片。

具体实施方式

[0017] 下面结合附图和实施例对本实用新型作进一步的详细说明。可以理解的是,此处所描述的具体实施例仅仅用于解释相关发明,而非对该发明的限定。另外还需要说明的是,为了便于描述,附图中仅示出了与发明相关的部分。

[0018] 需要说明的是,在不冲突的情况下,本实用新型中的实施例及实施例中的特征可以相互组合。下面将参考附图并结合实施例来详细说明本实用新型。

[0019] 双面胶生产用分切装置,如图1、图2、图3和图4所示,所述连接轴103的侧面设有与所述插杆101相对应的插口,方便了插杆101的插入,所述第二限位块106分别位于所述第一限位块102的两侧。所述第一限位块102的侧面和所述第二限位块106的侧面均设有与所述

螺杆104相对应的开孔，方便了螺杆104的安装，底座1的侧面固定安装有控制器，所述升降装置7、所述第一气缸108、所述第二气缸110与所述控制器电性连接，方便了控制。

[0020] 如图1、图5、图6和图7所示，所述固定座107的前后侧均为敞开式结构，方便了第一气缸105的安装，所述固定座107位于相邻支撑套筒14之间。所述侧板111的侧面焊接有附加块，所述附加块的侧面设有与所述第三螺丝相对应的通孔，所述刮刀片112的侧面设有与所述第三螺丝相契合的螺槽，方便了第三螺丝的安装。

[0021] 如图1、图5、图6和图8所示，所述刮刀片112的结构和所述分切刀13的结构相匹配，能够对分切刀13表面的胶粘剂进行清理，所述刮刀片112位于所述固定座107的下方。

[0022] 使用时：通过定位轴100、插杆101、第一限位块102、连接轴103、螺杆104、螺母105和第二限位块106的设置，方便了送料辊4和出料辊的拆装，分开螺杆104和螺母105，即可将送料辊4和出料辊拆下，固定好螺杆104和螺母105，即可将送料辊4和出料辊装上，有利于双面胶的穿过，并且当分切刀13分切完成后，先通过第一气缸105调整分切刀13的高度，使分切刀13的高度和刮刀片112的高度一致，再通过第二气缸110带动刮刀片112移动，能够自动对分切刀13表面的胶粘剂进行清理，减少了工作人员的工作量，还提升了安全性。

[0023] 以上描述仅为本实用新型的较佳实施例以及对所运用技术原理等方案的说明。同时，本实用新型中所涉及的发明范围，并不限于上述技术特征的特定组合而成的技术方案，同时也应涵盖在不脱离所述发明构思的情况下，由上述技术特征或其等同特征进行任意组合而形成的其它技术方案。例如上述特征与本实用新型中公开的(但不限于)具有类似功能的技术特征进行互相替换而形成的技术方案。

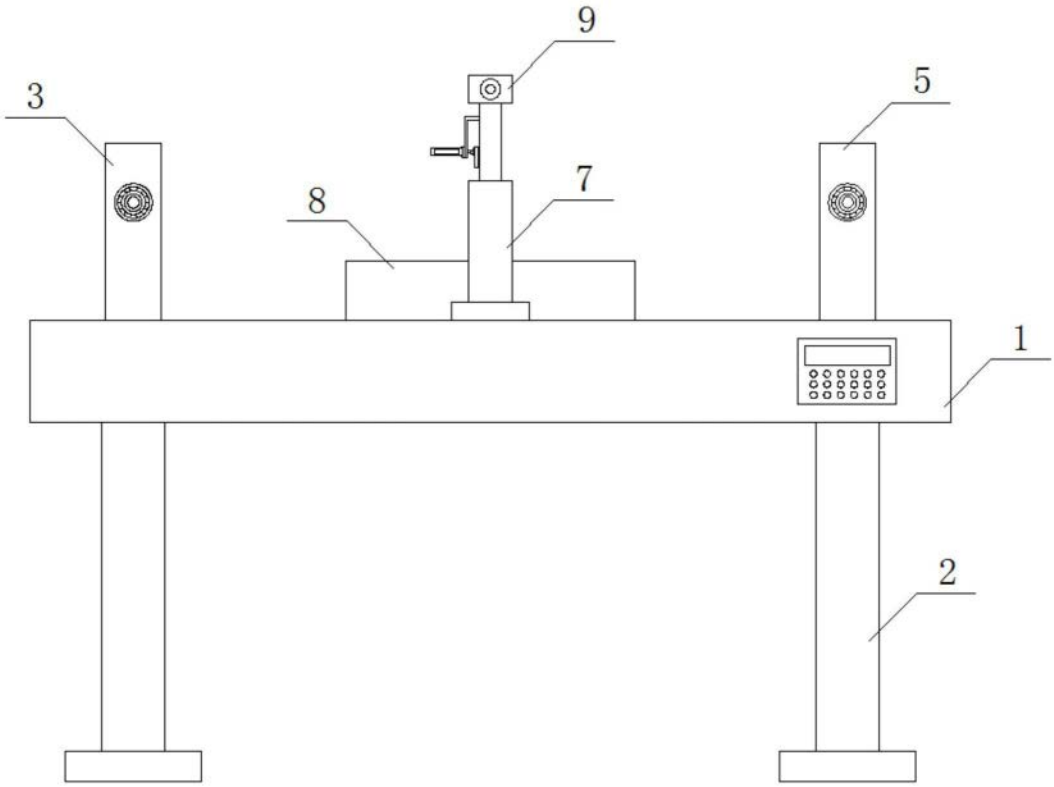

图1

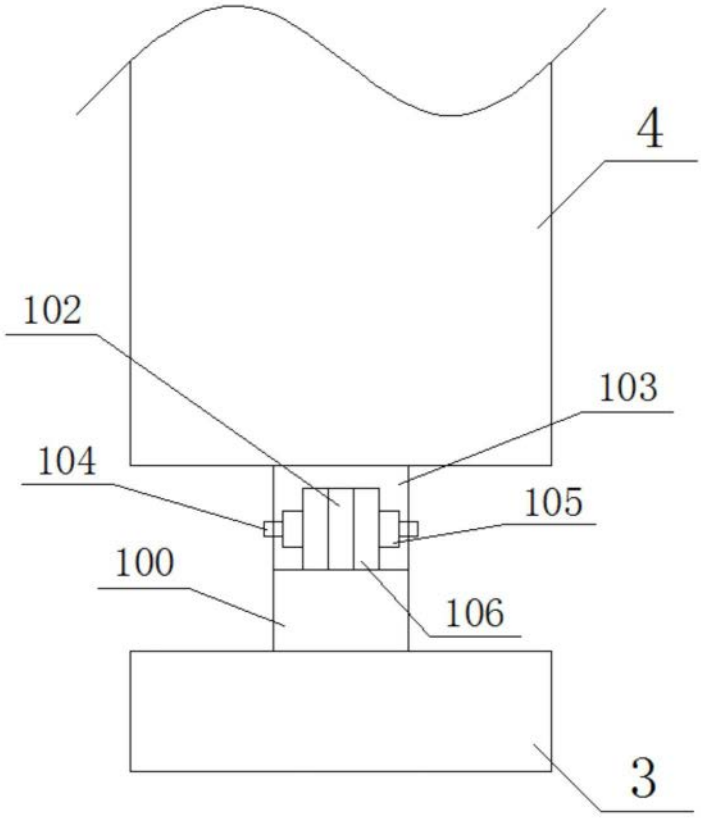

图2

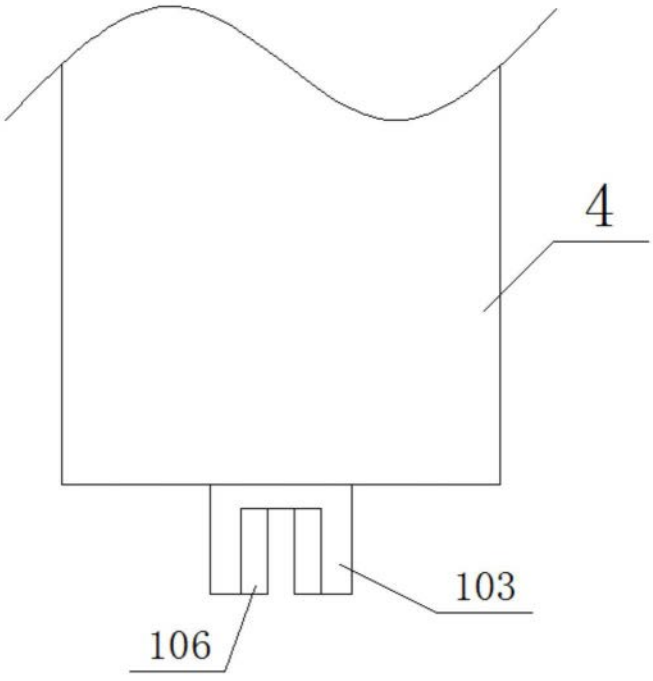

图3

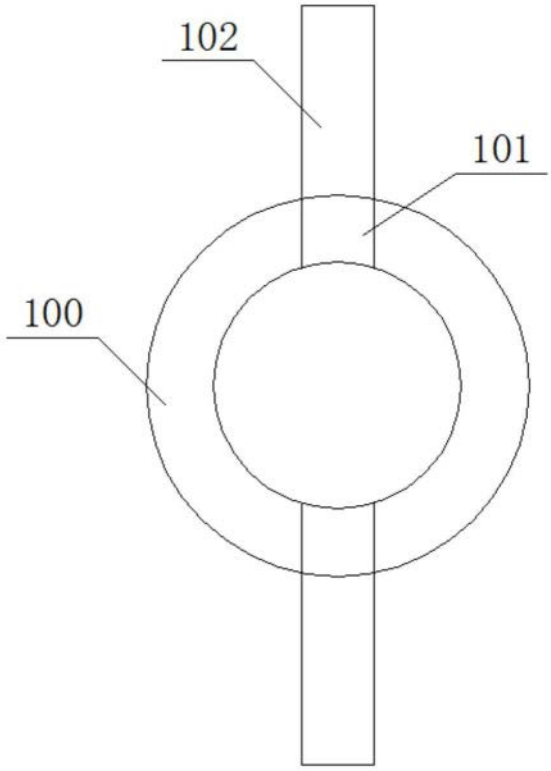

图4

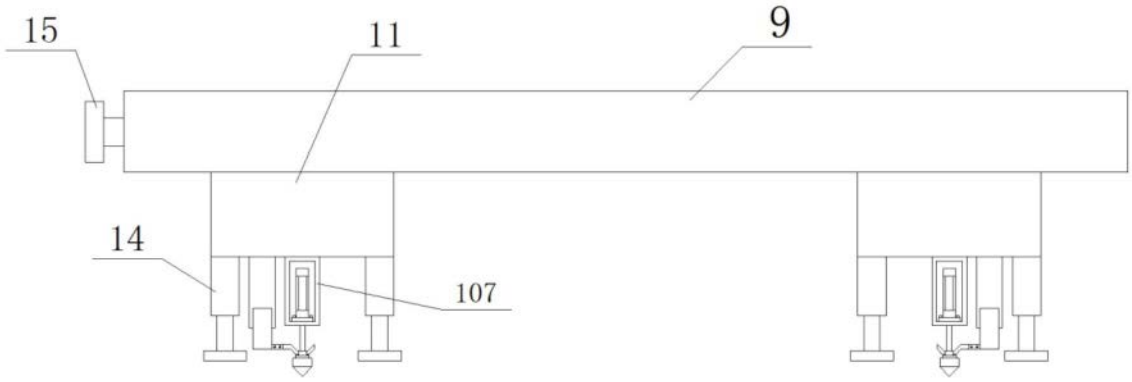

图5

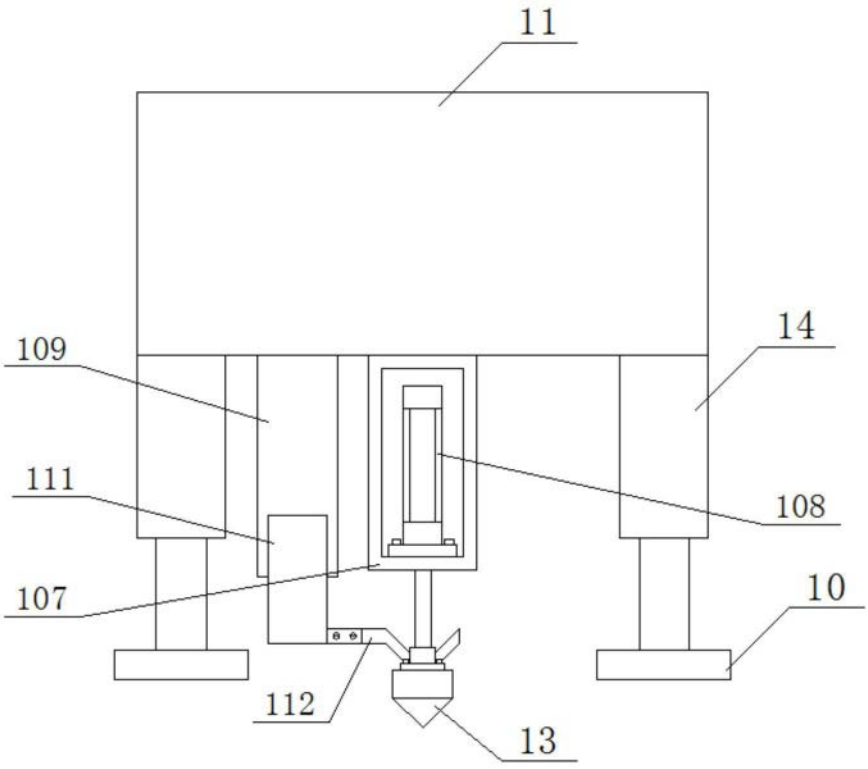

图6

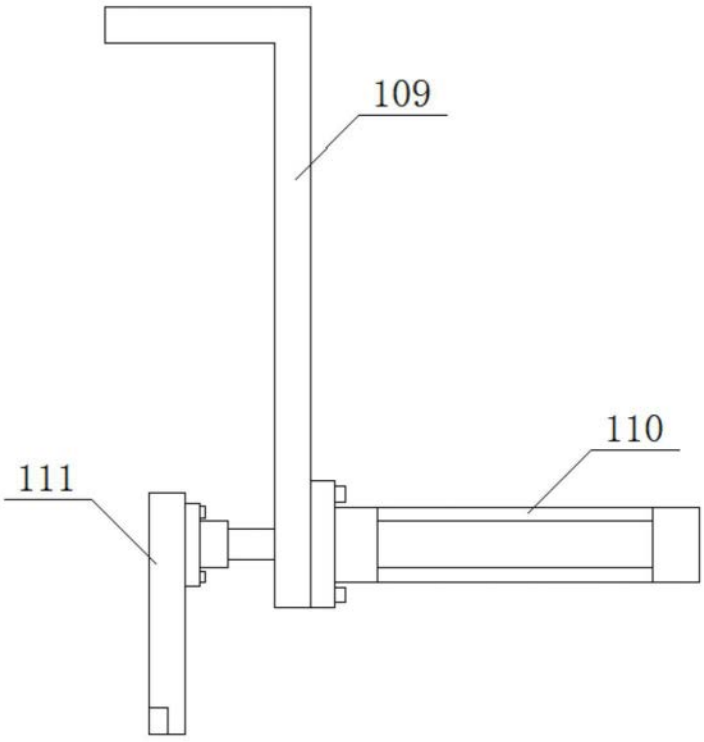

图7

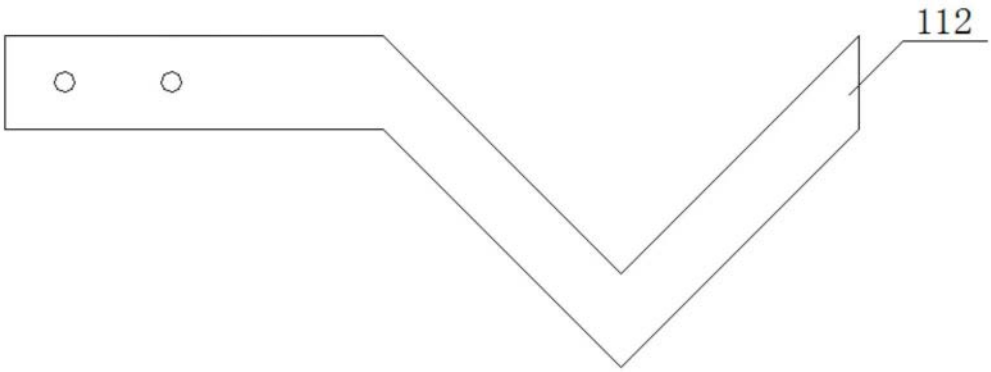

图8