(19)中华人民共和国国家知识产权局

(12)实用新型专利

(10)授权公告号 CN 207553513 U
(45)授权公告日 2018.06.29

(21)申请号 201721420771.1

(22)申请日 2017.10.30

(73)专利权人 广东省建筑装饰工程有限公司
地址 510630 广东省广州市天河区天润路87号广建大厦25楼工程技术部

(72)发明人 蓝建勋 罗维雄 许一崖 李琼德

(74)专利代理机构 广州科粤专利商标代理有限公司 44001
代理人 黄培智

(51)Int.Cl.
E04F 13/25(2006.01)

权利要求书1页 说明书3页 附图1页

(54)实用新型名称

一种装配式墙面人造合成板挂装结构

(57)摘要

本实用新型公开了一种装配式墙面人造合成板挂装结构，包括方管、L型角码、龙骨插件、挂件以及人造合成板；其中，挂件固定安装于人造合成板的底面中，包括和人造合成板的底面相固定安装的挂件安装部以及压插部，压插部和人造合成板的底面之间形成一穿插位；龙骨插件包括龙骨安装部、L型穿插部以及支撑部，龙骨安装部通过螺钉固定安装于方管远离墙面的那一面中，L型穿插部穿插于穿插位中并和人造合成板的底面相接触。在装配之前只需预先将方管和龙骨插件安装好，进行装配时，只需将人造合成板中的穿插位对准L型穿插部插入即可以又快又好地完成装配，整个装配的过程无需焊接，在提高装配效率的同时可便于日后的维修更换以及回收利用。

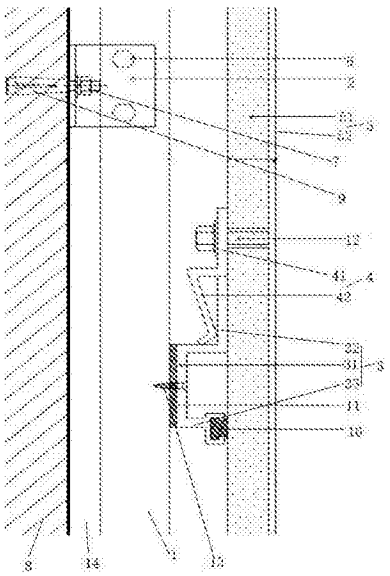

CN 207553513 U

1.一种装配式墙面人造合成板挂装结构，其特征在于，包括方管、L型角码、龙骨插件、挂件以及人造合成板；其中，

所述挂件固定安装于人造合成板的底面中，包括和人造合成板的底面相固定安装的挂件安装部以及压插部，压插部和人造合成板的底面之间形成一穿插位；

所述方管和地面相垂直，方管相对的两侧面中分别设置有L型角码，L型角码的一面通过螺丝和方管的侧面相固定，另一面通过螺栓和预埋在墙面中的螺纹套相固定；

所述龙骨插件包括龙骨安装部、L型穿插部以及支撑部，龙骨安装部通过螺钉固定安装于方管远离墙面的那一面中，L型穿插部穿插于穿插位中并和人造合成板的底面相接触，支撑部和人造合成板的底面相接触支撑。

2.如权利要求1所述的装配式墙面人造合成板挂装结构，其特征在于，所述挂件的压插部的末端向外弯折，当L型穿插部穿插于穿插位时，压插部的末端压在L型穿插部的直角弯折处。

3.如权利要求1所述的装配式墙面人造合成板挂装结构，其特征在于，在所述支撑部中设置有橡胶垫安装位，在橡胶垫安装位中安装有橡胶垫，橡胶垫和人造合成板的底面相接触。

4.如权利要求1所述的装配式墙面人造合成板挂装结构，其特征在于，在龙骨安装部和方管远离墙面的那一面之前还设置有调平胶垫。

5.如权利要求1所述的装配式墙面人造合成板挂装结构，其特征在于，所述挂件安装部通过螺栓固定安装于人造合成板的底面。

6.如权利要求1或3或5所述的装配式墙面人造合成板挂装结构，其特征在于，所述人造合成板由底面的水泥纤维板以及作为面板的环保抗菌树脂板所组成。

7.如权利要求1所述的装配式墙面人造合成板挂装结构，其特征在于，所述方管和墙面之间存在预留间隙。

8.如权利要求1或7所述的装配式墙面人造合成板挂装结构，其特征在于，所述方管和L型角码的表面均设置有镀锌层。

一种装配式墙面人造合成板挂装结构

技术领域

[0001] 本实用新型涉及墙面装配结构，具体涉及一种装配式墙面人造合成板挂装结构。

背景技术

[0002] 近年，在《关于大力发展装配式建筑的指导意见》等一系列国家政策的强大推动下，全国推广装配式建筑发展进入了崭新的阶段。装配式装修是装配式建筑的重要组成部分，室内装修如何贯彻结构与内装管线分离原则，采用干法施工，以达到质量好、施工快、无污染的效果，给装修施工带来新的研究课题。

[0003] 人造合成板墙面装饰施工，传统的施工方法是先在墙面做好基层底板后再在表面粘贴合成板材，这是一项较为耗时、耗工、耗材的施工工艺，随着国内劳动力用工成本的不断上涨、国家施工质量标准及环保施工要求的不断提高、业主对装修施工周期要求压缩等因素需求，如何降低人造合成板墙面装饰施工的施工难度，减少施工成本已成为人造合成板墙面装饰领域中急需解决的技术问题。

发明内容

[0004] 本实用新型的目的在于克服上述现有技术的不足，提供一种装配式墙面人造合成板挂装结构，以减少施工的难度。

[0005] 为实现上述目的，本实用新型的技术方案是：

[0006] 一种装配式墙面人造合成板挂装结构，包括方管、L型角码、龙骨插件、挂件以及人造合成板；其中，

[0007] 所述挂件固定安装于人造合成板的底面中，包括和人造合成板的底面相固定安装的挂件安装部以及压插部，压插部和人造合成板的底面之间形成一穿插位；

[0008] 所述方管和地面相垂直，方管相对的两侧面中分别设置有L型角码，L型角码的一面通过螺丝和方管的侧面相固定，另一面通过螺栓和预埋在墙面中的螺纹套相固定；

[0009] 所述龙骨插件包括龙骨安装部、L型穿插部以及支撑部，龙骨安装部通过螺钉固定安装于方管远离墙面的那一面中，L型穿插部穿插于穿插位中并和人造合成板的底面相接触，支撑部和人造合成板的底面相接触支撑。

[0010] 所述挂件的压插部的末端向外弯折，当L型穿插部穿插于穿插位时，压插部的末端压在L型穿插部的直角弯折处。

[0011] 在所述支撑部中设置有橡胶垫安装位，在橡胶垫安装位中安装有橡胶垫，橡胶垫和人造合成板的底面相接触。

[0012] 在龙骨安装部和方管远离墙面的那一面之前还设置有调平胶垫。

[0013] 所述挂件安装部通过螺栓固定安装于人造合成板的底面。

[0014] 所述人造合成板由底面的水泥纤维板以及作为面板的环保抗菌树脂板所组成。

[0015] 所述方管和墙面之间存在预留间隙。

[0016] 所述方管和L型角码的表面均设置有镀锌层。

[0017] 本实用新型与现有技术相比，其有益效果在于：

[0018] 通过采用本实施例提供的装配式墙面人造合成板挂装结构，在装配之前只需预先将方管和龙骨插件安装好，进行装配时，只需将人造合成板中的穿插位对准L型穿插部插入即可以又快又好地完成装配，整个装配的过程无需焊接，在提高装配效率的同时可便于日后的维修更换以及回收利用。

附图说明

[0019] 图1为本实用新型实施例提供的装配式墙面人造合成板挂装结构的结构示意图；

[0020] 图中：1、方管；2、L型角码；3、龙骨插件；4、挂件；5、人造合成板；6、螺丝；7、螺栓；8、墙面；9、螺纹套；10、橡胶垫；11、调平胶垫；12、螺栓；13、螺钉；14、预留间隙；31、龙骨安装部；32、L型穿插部；33、支撑部；41、挂件安装部；42、压插部；51、水泥纤维板；52、环保抗菌树脂板。

具体实施方式

[0021] 下面结合附图和具体实施方式对本实用新型的内容做进一步详细说明。

[0022] 实施例：

[0023] 参阅图1所示，为本实施例提供的装配式墙面人造合成板挂装结构的结构示意图，该装配式墙面人造合成板挂装结构包括方管1、L型角码2、龙骨插件3、挂件4以及人造合成板5。

[0024] 其中，挂件4固定安装于人造合成板5的底面中，也就是说，在未装配之前，挂件4和人造合成板5将会形成一体的。具体的，该挂件4包括和人造合成板5的底面相固定安装的挂件安装部41以及压插部42，压插部42和人造合成板5的底面之间形成一穿插位，也就是说，压插部42和人造合成板5的底面之间将会预留一个穿插位。

[0025] 而该方管1和地面相垂直，作为一连接支撑柱，方管1相对的两侧面中分别设置有L型角码2，L型角码2的一面通过螺丝6和方管1的侧面相固定，另一面通过螺栓7和预埋在墙面8中的螺纹套9相固定，通过采用L型状角码的将方管1固定于墙面8，一是可以节省原材料也是便于角码的连接安装，同时，由于L型角码2都是通过可拆卸的方式相连接安装的，可以根据不同的安装需求及时地调整L型角码2的安装位置。

[0026] 该龙骨插件3则包括龙骨安装部31、L型穿插部32以及支撑部33。其中，龙骨安装部31通过螺钉13固定安装于方管1远离墙面的那一面中，也就是说，龙骨插件3也可以根据不同的安装需求及时地调整其安装位置，L型穿插部32穿插于穿插位中并和人造合成板5的底面相接触，支撑部33和人造合成板5的底面相接触支撑。同理，在未装配之前，方管1和龙骨插件3将会形成一体。

[0027] 由上述分析可知，通过采用本实施例提供的装配式墙面人造合成板挂装结构，在装配之前只需预先将方管和龙骨插件安装好，进行装配时，只需将人造合成板中的穿插位对准L型穿插部插入即可以又快又好地完成装配，整个装配的过程无需焊接，在提高装配效率的同时可便于日后的维修更换以及回收利用。

[0028] 作为本实施例的一种优选，上述挂件4的压插部42的末端向外弯折，当L型穿插部32穿插于穿插位时，压插部42的末端压在L型穿插部32的直角弯折处。由于压插部42的末端

是向外弯折，如此，可便于L型穿插部32快速、轻易地穿插于穿插位中，穿插完成后，压插部42的末端则压在L型穿插部32的直角弯折处，以进一步保证穿插的稳固性。

[0029] 作为本实施例的另一种优选，在上述支撑部33中设置有橡胶垫安装位，在橡胶垫安装位中安装有橡胶垫10，橡胶垫10和人造合成板5的底面相接触。通过设置有橡胶垫10，一是可以增加支撑部33和人造合成板5的底面的接触紧密度，二是可以减少当碰撞人造合成板5时噪音的产生。

[0030] 作为本实施例的再一种优选，在龙骨安装部31和方管1远离墙面的那一面之前还设置有调平胶垫11，以调整龙骨插件3安装的平整度，同时可以有效地减少生锈现象的产生。

[0031] 作为本实施例的进一步优选，挂件安装部41通过螺栓12固定安装于人造合成板5的底面。也就是说，挂件4也可以根据不同的安装需要及时地调整其安装位置。

[0032] 具体地，上述的人造合成板5由底面的水泥纤维板51以及作为面板的环保抗菌树脂板52所组成。人造合成板5的底面采用水泥纤维板51而非木质板材，有效地解决了墙身装饰材料防火等级要求的问题；杜绝了焊接烟雾、防火施工安全、现场加工噪音及粉尘等的安全、环保及工期紧张的需要；而采用环保抗菌树脂板52作为人造合成板5的面板则可以防止其发霉发菌，在保证外观的同时延长其使用寿命。

[0033] 作为本实施例的再进一步优选，方管1和墙面8之间存在预留间隙14，以便于管线的安装。

[0034] 作为本实施例的更进一步优选，上述的方管1和L型角码2的表面均设置有镀锌层，以防止其生锈，延长其使用寿命。

[0035] 上述实施例只是为了说明本实用新型的技术构思及特点，其目的是在于让本领域内的普通技术人员能够了解本实用新型的内容并据以实施，并不能以此限制本实用新型的保护范围。凡是根据本实用新型内容的实质所做出的等效的变化或修饰，都应涵盖在本实用新型的保护范围内。

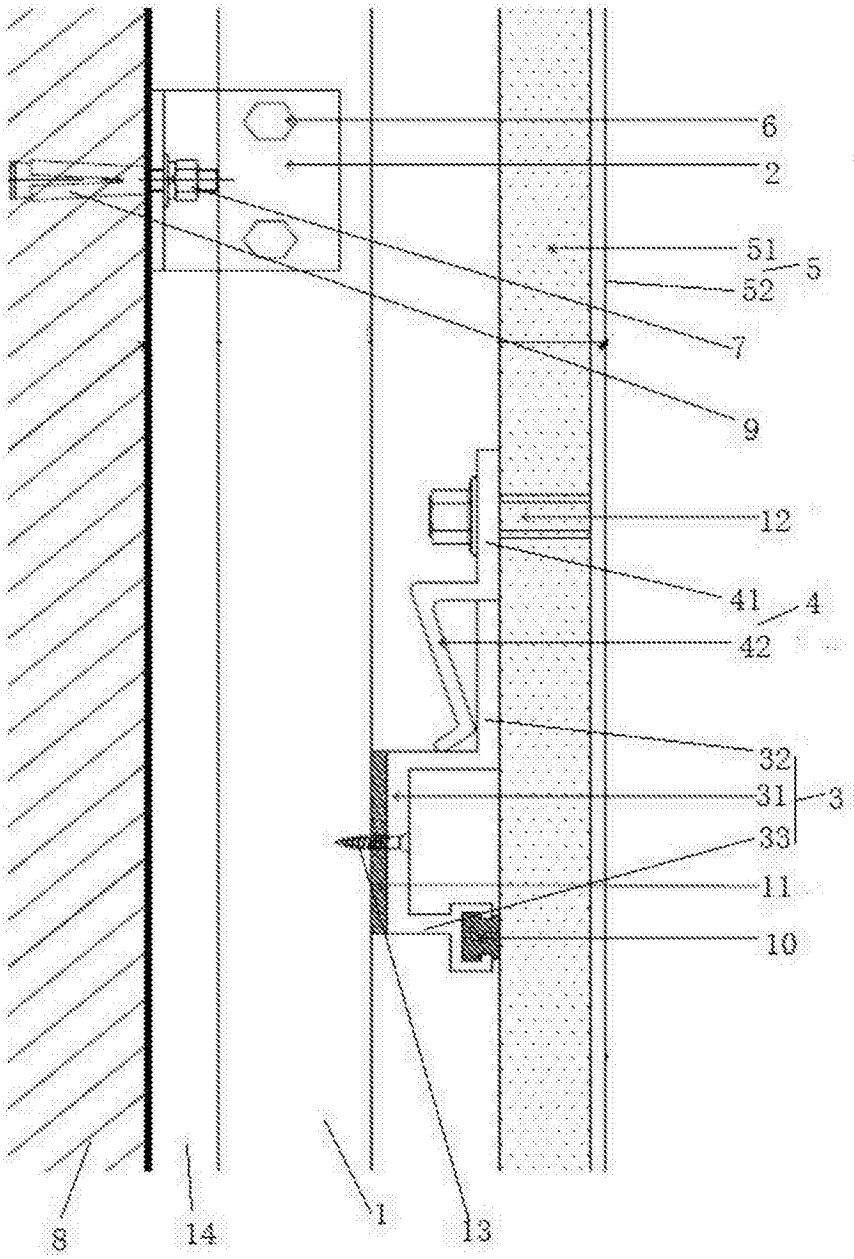

图1