(19)中华人民共和国国家知识产权局

(12)实用新型专利

(10)授权公告号 CN 206958465 U
(45)授权公告日 2018.02.02

(21)申请号 201720839816.2

(22)申请日 2017.07.12

(73)专利权人 中联对接系统科技(天津)股份有限公司
地址 300203 天津市静海县蔡公庄镇朱家房子村西

(72)发明人 闫景昕

(74)专利代理机构 北京久维律师事务所 11582
代理人 邢江峰

(51)Int.Cl.
F16L 41/02(2006.01)
F16L 21/06(2006.01)

权利要求书1页 说明书2页 附图1页

(54)实用新型名称

一种新型鞍形管道专用连接三通

(57)摘要

本实用新型公开了一种新型鞍形管道专用连接三通，包括第一夹持板、第一弧形槽、第一固定板、第二固定板、方形立柱、圆孔、小型连接管、第二夹持板、第二弧形槽、第三固定板、第四固定板和紧固螺栓，所述第一夹持板上侧固定有立柱，所述立柱内部设置有圆孔，所述方形立柱前侧设置有小型连接管，所述第一弧形槽下侧设置有第二夹持板，所述第二夹持板上设置有第二弧形槽，所述第二夹持板左右两侧分别固定有第三固定板和第四固定板。该新型鞍形管道专用连接三通第一夹持板和第二夹持板构成带有圆形空心的方形体结构，采用方形体的外部构造，更加安全可靠，并且能够根据使用需求进行灵活调节，方便拆卸与组装，使用方便，适用性强，更具实用性。

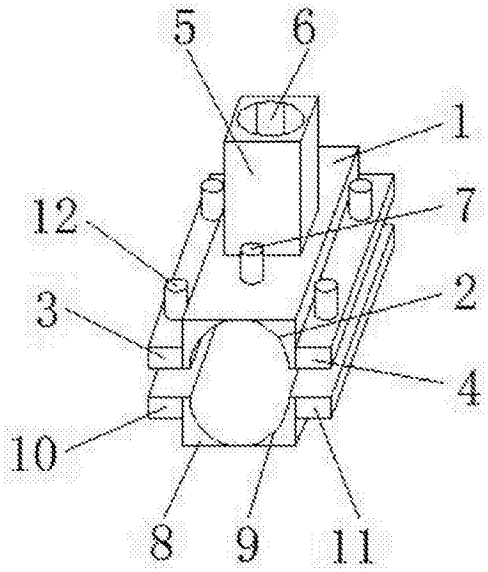

CN 206958465 U

1.一种新型鞍形管道专用连接三通，包括第一夹持板(1)、第一弧形槽(2)、第一固定板(3)、第二固定板(4)、方形立柱(5)、圆孔(6)、小型连接管(7)、第二夹持板(8)、第二弧形槽(9)、第三固定板(10)、第四固定板(11)和紧固螺栓(12)，其特征在于：所述第一夹持板(1)下侧设置有第一弧形槽(2)，所述第一夹持板(1)左右两侧分别设置有第一固定板(3)和第二固定板(4)，所述第一夹持板(1)上侧固定有立柱(5)，所述立柱(5)内部设置有圆孔(6)，所述方形立柱(5)前侧设置有小型连接管(7)，所述第一弧形槽(2)下侧设置有第二夹持板(8)，所述第二夹持板(8)上设置有第二弧形槽(9)，所述第二夹持板(8)左右两侧分别固定有第三固定板(10)和第四固定板(11)，所述第一固定板(3)上设置有紧固螺栓(12)。

2.根据权利要求1所述的一种新型鞍形管道专用连接三通，其特征在于：所述第一夹持板(1)、第一弧形槽(2)、第一固定板(3)和第二固定板(4)共同构成上部夹持体结构。

3.根据权利要求1所述的一种新型鞍形管道专用连接三通，其特征在于：所述第二夹持板(8)、第二弧形槽(9)、第三固定板(10)和第四固定板(11)共同构成下部夹持体结构。

4.根据权利要求1所述的一种新型鞍形管道专用连接三通，其特征在于：所述第一弧形槽(2)和第二弧形槽(9)均为半圆形。

5.根据权利要求1所述的一种新型鞍形管道专用连接三通，其特征在于：所述第一夹持板(1)和第二夹持板(8)构成带有圆形空心的方形体结构。

一种新型鞍形管道专用连接三通

技术领域

[0001] 本实用新型涉及管道连接件技术领域，具体为一种新型鞍形管道专用连接三通。

背景技术

[0002] 随着工业的不断发展，管道运输空前繁忙，已经运用到国民经济的各个行业，尤其是供水、供气、下水道等管道，容易损坏的管道连接处需要及时更换检修，三通又称管件三通或者三通管件，三通接头，主要用于改变流体方向的，用在主管道要分支管处。可以按管径大小分类，一般用碳钢，铸钢，合金钢，不锈钢，铜，铝合金，塑料等材质制作，传统的三通接头，结构单一，并且大多采用钢管焊接而成，结构固定，不方便拆卸，适应性差。

实用新型内容

[0003] 本实用新型的目的在于提供一种新型鞍形管道专用连接三通，以解决上述背景技术中提出的问题。

[0004] 为实现上述目的，本实用新型提供如下技术方案一种新型鞍形管道专用连接三通，包括第一夹持板、第一弧形槽、第一固定板、第二固定板、方形立柱、圆孔、小型连接管、第二夹持板、第二弧形槽、第三固定板、第四固定板和紧固螺栓，所述第一夹持板下侧设置有第一弧形槽，所述第一夹持板左右两侧分别设置有第一固定板和第二固定板，所述第一夹持板上侧固定有立柱，所述立柱内部设置有圆孔，所述方形立柱前侧设置有小型连接管，所述第一弧形槽下侧设置有第二夹持板，所述第二夹持板上设置有第二弧形槽，所述第二夹持板左右两侧分别固定有第三固定板和第四固定板，所述第一固定板上设置有紧固螺栓。

[0005] 优选的，所述第一夹持板、第一弧形槽、第一固定板和第二固定板共同构成上部夹持体结构。

[0006] 优选的，所述第二夹持板、第二弧形槽、第三固定板和第四固定板共同构成下部夹持体结构。

[0007] 优选的，所述第一弧形槽和第二弧形槽均为半圆形。

[0008] 优选的，所述第一夹持板和第二夹持板构成带有圆形空心的方形体结构。

[0009] 与现有技术相比，本实用新型的有益效果是：该新型鞍形管道专用连接三通第一夹持板和第二夹持板构成带有圆形空心的方形体结构，采用方形体的外部构造，更加安全可靠，方便固定，并且能够根据使用需求进行灵活调节，方便拆卸与组装，使用方便，适用性强，更具实用性。

附图说明

[0010] 图1为本实用新型结构示意图。

[0011] 图中：1、第一夹持板，2、第一弧形槽，3、第一固定板，4、第二固定板，5、方形立柱，6、圆孔，7、小型连接管，8、第二夹持板，9、第二弧形槽，10、第三固定板，11、第四固定板，12、

紧固螺栓。

具体实施方式

[0012] 下面将结合本实用新型实施例中的附图，对本实用新型实施例中的技术方案进行清楚、完整地描述，显然，所描述的实施例仅仅是本实用新型一部分实施例，而不是全部的实施例。基于本实用新型中的实施例，本领域普通技术人员在没有做出创造性劳动前提下所获得的所有其他实施例，都属于本实用新型保护的范围。

[0013] 请参阅图1，本实用新型提供一种技术方案：一种新型鞍形管道专用连接三通，包括第一夹持板1、第一弧形槽2、第一固定板3、第二固定板4、方形立柱5、圆孔6、小型连接管7、第二夹持板8、第二弧形槽9、第三固定板10、第四固定板11和紧固螺栓12，第一夹持板1下侧设置有第一弧形槽2，第一夹持板1左右两侧分别设置有第一固定板3和第二固定板4，第一夹持板1、第一弧形槽2、第一固定板3和第二固定板4共同构成上部夹持体结构，第一夹持板1上侧固定有立柱5，立柱5内部设置有圆孔6，方形立柱5前侧设置有小型连接管7，第一弧形槽2下侧设置有第二夹持板8，第一夹持板1和第二夹持板8构成带有圆形空心的方形体结构，第二夹持板8上设置有第二弧形槽9，第一弧形槽2和第二弧形槽9均为半圆形，第二夹持板8左右两侧分别固定有第三固定板10和第四固定板11，第二夹持板8、第二弧形槽9、第三固定板10和第四固定板11共同构成下部夹持体结构，第一固定板3上设置有紧固螺栓12。

[0014] 工作原理：在使用该新型鞍形管道专用连接三通时，第一夹持板1、第一弧形槽2、第一固定板3和第二固定板4共同构成上部夹持体结构，第二夹持板8、第二弧形槽9、第三固定板10和第四固定板11共同构成下部夹持体结构，第一弧形槽2和第二弧形槽9均为半圆形，第一夹持板1和第二夹持板8构成带有圆形空心的方形体结构，采用方形体的外部构造，更加安全可靠，方便固定，并且能够根据使用需求进行灵活调节，方便拆卸与组装。

[0015] 尽管参照前述实施例对本实用新型进行了详细的说明，对于本领域的技术人员来说，其依然可以对前述各实施例所记载的技术方案进行修改，或者对其中部分技术特征进行等同替换，凡在本实用新型的精神和原则之内，所作的任何修改、等同替换、改进等，均应包含在本实用新型的保护范围之内。

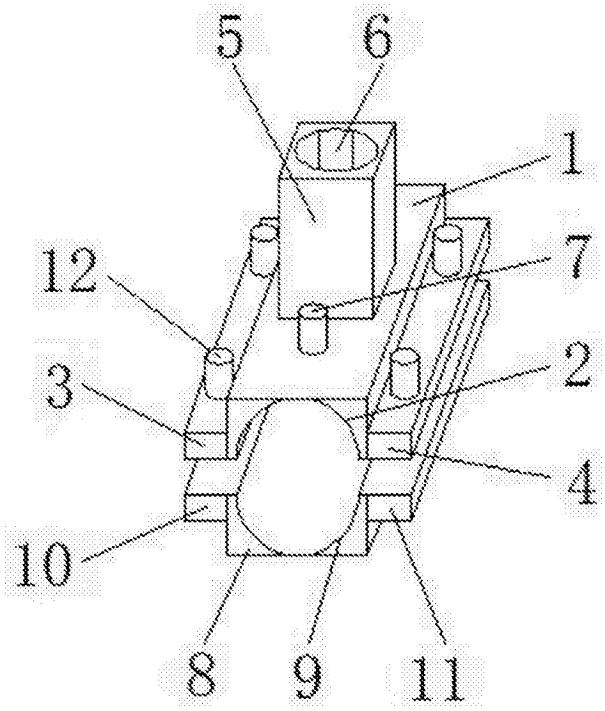

图1