(19)中华人民共和国国家知识产权局

(12)实用新型专利

(10)授权公告号 CN 203278802 U
(45)授权公告日 2013.11.06

(21)申请号 201320199961.0

(22)申请日 2013.04.09

(73)专利权人 慈溪市神之翼电器厂
地址 315317 浙江省慈溪市桥头镇五丰村全高北区 118 号

(72)发明人 蒋学锋

(51)Int.Cl.
H04B 1/08(2006.01)
H04H 40/18(2006.01)

权利要求书1页 说明书1页 附图1页

(54)实用新型名称

一种收音机用底盖

(57)摘要

本实用新型涉及家用电器技术领域，具体地说是一种收音机用底盖。该收音机用底盖包括本体，所述本体一端设有电池安装口，所述电池安装口的一侧的边缘处设有卡口，所述本体的另一端设有两个凸台和一个螺柱，所述本体的两端各设有一个螺钉孔，所述本体的其中一个侧壁上设有一个矩形开口，所述本体的两个侧壁上各设有一个挡块。本实用新型提供一种结构简单、安装简便的收音机用底盖。

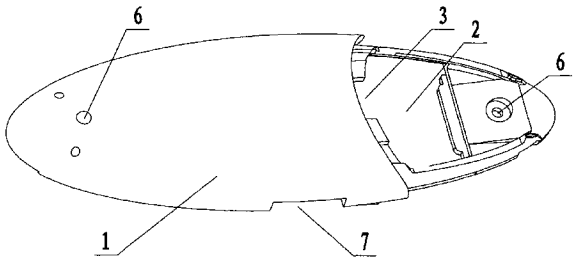

CN 203278802 U

1. 一种收音机用底盖，其特征在于包括本体，所述本体一端设有电池安装口，所述电池安装口的一侧的边缘处设有卡口，所述本体的另一端设有两个凸台和一个螺柱，所述本体的两端各设有一个螺钉孔，所述本体的其中一个侧壁上设有一个矩形开口，所述本体的两个侧壁上各设有一个挡块。

2. 如权利要求 1 所述的收音机用底盖，其特征在于所述本体采用 ABS 材料制成。

一种收音机用底盖

技术领域

[0001] 本实用新型涉及家用电器技术领域，具体地说是一种收音机用底盖。

背景技术

[0002] 收音机是人们家庭中常见的家用电器，现在收音机的样式是各种各样，一般都设有底盖，现有的收音机用底盖由于设计不合理安装不方便，固定不牢靠，影响用户的使用，所以有一定的局限性。

实用新型内容

[0003] 本实用新型提供一种结构简单、安装简便的收音机用底盖。

[0004] 本实用新型是通过下述技术方案实现的：

[0005] 一种收音机用底盖，包括本体，所述本体一端设有电池安装口，所述电池安装口的一侧的边缘处设有卡口，所述本体的另一端设有两个凸台和一个螺柱，所述本体的两端各设有一个螺钉孔，所述本体的其中一个侧壁上设有一个矩形开口，所述本体的两个侧壁上各设有一个挡块。

[0006] 所述本体采用 ABS 材料制成。

[0007] 本实用新型所带来的有益效果是：

[0008] 本实用新型中，所述收音机用底盖设计简单合理，安装比较方便，固定也牢靠。所述收音机用底盖采用 ABS 材料制成，加工工艺较简单。

附图说明

[0009] 以下结合附图对本实用新型作进一步详细说明。

[0010] 图 1 为本实用新型所述收音机用底盖正面的结构示意图；

[0011] 图 2 为本实用新型所述收音机用底盖反面的结构示意图。

[0012] 图中部件名称对应的标号如下：

[0013] 1、本体；2、电池安装口；3、卡口；4、凸台；5、螺柱；6、螺钉孔；7、矩形开口；8、挡块。

具体实施方式

[0014] 下面结合附图及实施例对本实用新型作进一步的详述：

[0015] 作为本实用新型所述收音机用底盖的实施例，如图 1 和图 2 所示，包括本体 1，所述本体 1 一端设有电池安装口 2，所述电池安装口 2 的一侧的边缘处设有卡口 3，所述本体 1 的另一端设有两个凸台 4 和一个螺柱 5，所述本体 1 的两端各设有一个螺钉孔 6，所述本体 1 的其中一个侧壁上设有一个矩形开口 7，所述本体 1 的两个侧壁上各设有一个挡块 8。

[0016] 本实施例中，所述本体 1 采用 ABS 材料制成。

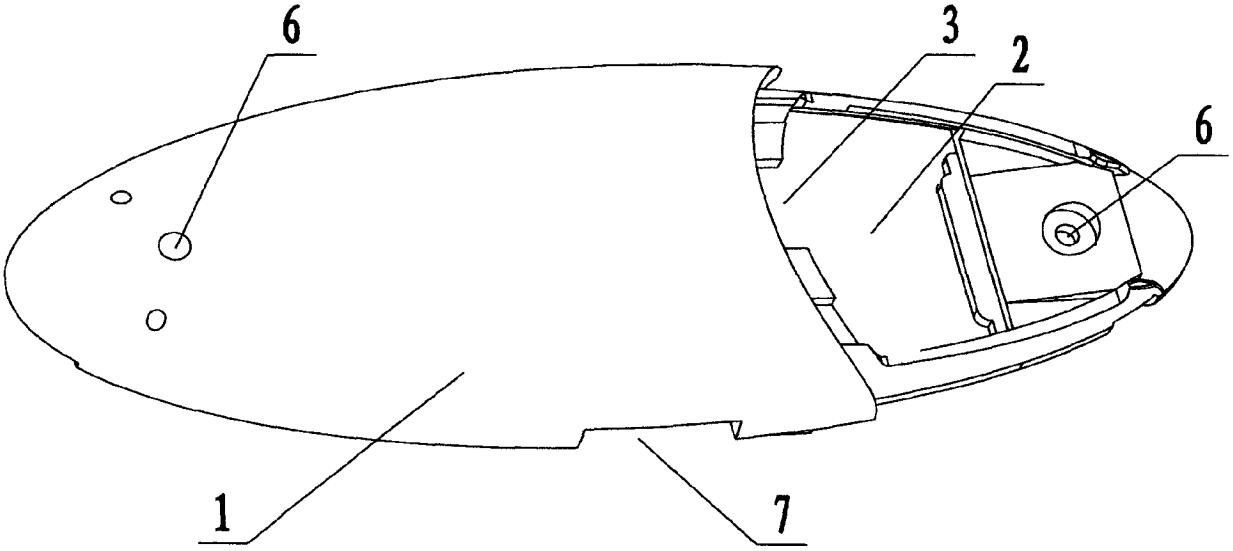

图 1

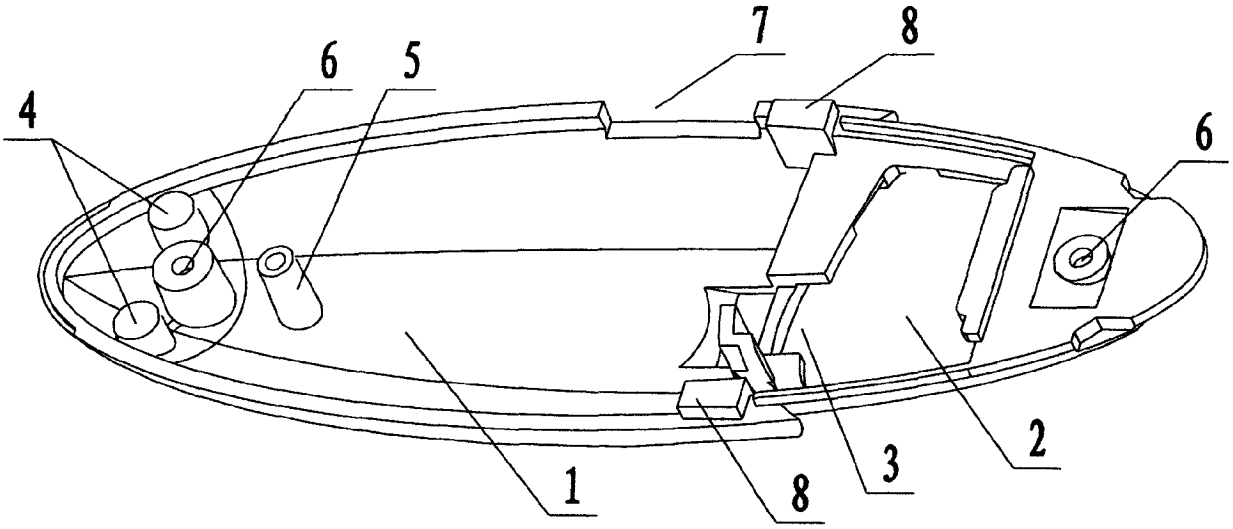

图 2