(19)中华人民共和国国家知识产权局

(12)实用新型专利

(10)授权公告号 CN 203630710 U
(45)授权公告日 2014.06.04

(21)申请号 201320816431.6

(22)申请日 2013.12.11

(73)专利权人 西安工程大学
地址 710048 陕西省西安市碑林区金花南路19号

(72)发明人 李莉

(74)专利代理机构 西安弘理专利事务所 61214
代理人 罗笛

(51)Int.Cl.
G06F 1/20(2006.01)

权利要求书1页 说明书2页 附图1页

(54)实用新型名称

可自动调节角度的笔记本散热器

(57)摘要

本实用新型公开了一种可自动调节角度的笔记本散热器，包括散热器本体和固定在散热器本体上散热板，散热板上均匀分布若干散热孔，散热板上还设置有若干组风机；散热器本体左右两侧各设置有一个电机，电机通过电动转轴连接有升降杆，升降杆末端设置有固定扣。本实用新型解决了现有技术中的笔记本散热架不能调整角度，从而给用者带来不便的问题。

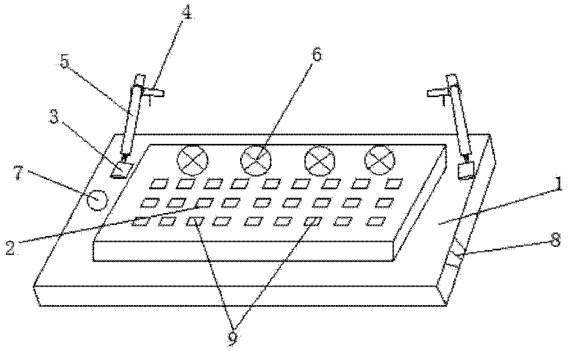

CN 203630710 U

1. 可自动调节角度的笔记本散热器，其特征在于，包括散热器本体（1）和固定在散热器本体（1）上散热板（2），所述的散热板（2）上均匀分布若干散热孔（9），所述的散热板（2）上还设置有若干组风机（6）；

所述的散热器本体（2）左右两侧各设置有一个电机（3），所述电机（3）通过电动转轴连接有升降杆（5），所述的升降杆（5）末端设置有固定扣（4）。

2. 根据权利要求 1 所述的可自动调节角度的笔记本散热器，其特征在于，所述的升降杆（5）和固定扣（4）通过螺纹套配合连接。

3. 根据权利要求 2 所述的可自动调节角度的笔记本散热器，其特征在于，所述的固定扣（5）为可旋转型固定扣。

4. 根据权利要求 3 所述的可自动调节角度的笔记本散热器，其特征在于，所述的固定扣（4）为防滑固定扣。

5. 根据权利要求 4 所述的可自动调节角度的笔记本散热器，其特征在于，所述的升降杆（5）可拆卸。

6. 根据权利要求 5 所述的可自动调节角度的笔记本散热器，其特征在于，所述的散热器本体（1）上还设置有温度显示屏（7）。

7. 根据权利要求 5 所述的可自动调节角度的笔记本散热器，其特征在于，所述的散热器本体（1）上还设置有若干 USB 接口（8）。

可自动调节角度的笔记本散热器

技术领域

[0001] 本实用新型属于计算机设备技术领域，涉及一种可自动调节角度的笔记本散热器，

背景技术

[0002] 随着人们生活水平的提高，人们对电子产品的要求越来越高。由于笔记本大多的散热效果不高，笔记本电脑往往配合笔记本电脑散热器使用；当人们在使用笔记本电脑观看视频时，有各种姿势，然而每个姿势的观看角度可能不一样，造成视频看不清楚，相当不便。

实用新型内容

[0003] 本实用新型的目的是提供一种可自动调节角度的笔记本散热器，解决了现有技术中的笔记本散热架不能调整角度，从而给用者带来不便的问题。

[0004] 本实用新型所采用的技术方案是，可自动调节角度的笔记本散热器，包括散热器本体和固定在散热器本体上散热板，散热板上均匀分布若干散热孔，散热板上还设置有若干组风机；散热器本体左右两侧各设置有一个电机，电机通过电动转轴连接有升降杆，升降杆末端设置有固定扣。

[0005] 本实用新型的特征还在于，

[0006] 其中，升降杆和固定扣通过螺纹套配合连接。

[0007] 固定扣为可旋转型固定扣。

[0008] 固定扣为防滑固定扣。

[0009] 升降杆可拆卸。

[0010] 散热器本体上还设置有温度显示屏。

[0011] 散热器本体上还设置有若干 USB 接口。

[0012] 本实用新型的有益效果是，本实用新型的可自动调节角度来改变笔记本与散热器的位置，达到不同的散热效果，增加笔记本的性能，散热器上设置温度显示屏比较直观表示笔记本散热温度，还设置有 USB 接口，更加满足现在电子产品广泛使用 USB 接口，而且弥补笔记本电脑 USB 接口不足问题。

附图说明

[0013] 图 1 是本实用新型可自动调节角度的笔记本散热器的结构示意图。

[0014] 图中，1. 散热器本体，2. 散热板，3. 电机，4. 固定扣，5. 升降杆，6. 风机，7. 温度显示屏，8. USB 接口，9. 散热孔。

具体实施方式

[0015] 下面结合附图和具体实施方式对本实用新型进行详细说明。

[0016] 本实用新型可自动调节角度的笔记本散热器，如图 1 所示，包括散热器本体 1 和固定在散热器本体 1 上散热板 2，所述的散热板 2 上均匀分布若干散热孔 9，所述的散热板 2 上还设置有若干组风机 6；所述的散热器本体 2 左右两侧各设置有一个电机 3，所述电机 3 通过电动转轴连接有升降杆 5，所述的升降杆 5 末端设置有固定扣 4。所述的固定扣 4 为防滑固定扣。所述的升降杆 5 可拆卸。所述升降杆 5 和固定扣 4 通过螺纹套配合连接，所述散热器本体 1 上还设置有温度显示屏 7 和若干 USB 接口 8。

[0017] 本实用新型可自动调节角度的笔记本散热器，散热器本体 1 上的散热板 2 上设置有风机 6，主要用于通过吹风来对电脑进行散热，另外还均匀设置有若干散热孔 9，可以帮助电脑散热。电机 3 的作用是带动连接在其上的升降杆 5，从而达到控制散热器角度的作用。固定扣 4 的作用是用来支撑散热器本体 1，可以将固定扣 4 设置为防滑固定扣，这样就可以防止散热器本体在桌面上的滑动。另外固定扣 4 为可旋转型的，这样的设置，可以方便散热器在不同的桌面状况下的放置。升降杆 5 为可拆卸结构，这样的结构在不需要使用的时候可以方便收纳，节约空间。散热器本体 1 上设置的温度显示屏 7，可以比较直观的显示笔记本散热温度，另外，在散热器本体 1 上还设置有若干 USB 接口 8，可以弥补笔记本电脑 USB 接口不足问题，更加方便的满足了用户同时使用多个电子产品的需要。

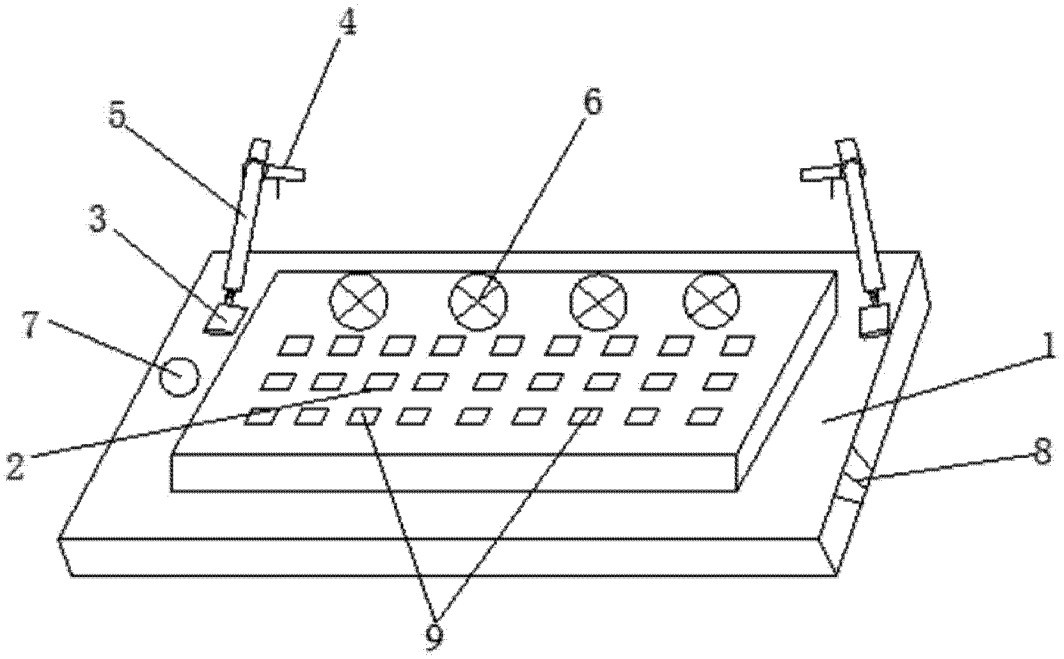

图 1