(19)中华人民共和国国家知识产权局

(12)实用新型专利

(10)授权公告号 CN 209755059 U
(45)授权公告日 2019.12.10

(21)申请号 201920319009.7

(22)申请日 2019.03.13

(73)专利权人 苏州希图环保科技有限公司
地址 215000 江苏省苏州市工业园区苏州中心广场58幢A座11层05号房

(72)发明人 张呈祥

(74)专利代理机构 北京科亿知识产权代理事务所(普通合伙) 11350
代理人 汤东凤

(51)Int.Cl.
B25B 27/00(2006.01)

权利要求书1页 说明书2页 附图1页

(54)实用新型名称

一种便携式拆膜器装置

(57)摘要

本实用新型公开了一种便携式拆膜器装置，该种便携式拆膜器装置包括螺杆、螺丝、固定板、螺母和把手，所述螺杆头部安装有螺丝，所述螺丝呈阶梯状，螺丝由轴径递增的安装部和连接部组成，所述安装部上设有外螺纹，外螺纹与膜壳上内丝配合，连接部与螺杆固定连接，螺杆上套有钢板，螺杆的螺纹部配合装有螺母，螺母上安装有把手，可以轻松的旋转螺母。通过上述方式，本实用新型结构简单，偏于制造，能够轻松快速拆除膜壳封盖板，避免损伤产品，节约成本。

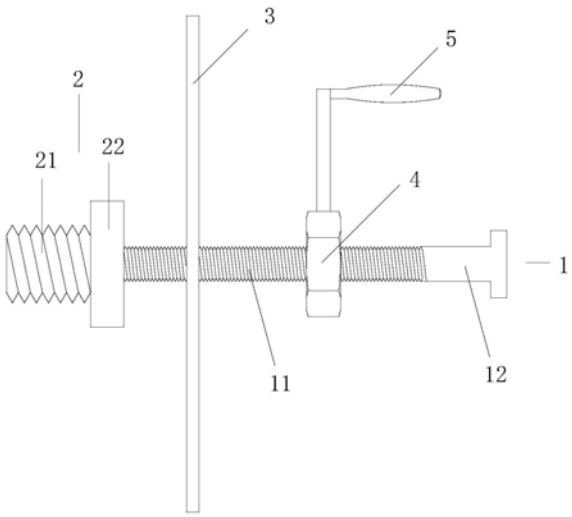

CN 209755059 U

1.一种便携式拆膜器装置,其特征在于:该种便携式拆膜器装置包括螺杆、螺丝、固定板、螺母和把手,所述螺杆头部安装有螺丝,所述螺丝呈阶梯状,螺丝由轴径递增的安装部和连接部组成,所述安装部上设有外螺纹,外螺纹与膜壳上内丝配合,连接部与螺杆固定连接,螺杆上套有钢板,螺杆的螺纹部配合装有螺母,螺母上安装有把手。

2.根据权利要求1所述的一种便携式拆膜器装置,其特征在于:所述螺杆由螺纹部和尾部组成,尾部轴径大于螺纹部。

3.根据权利要求1所述的一种便携式拆膜器装置,其特征在于:所述固定板采用不锈钢板,钢板厚度为8mm。

4.根据权利要求1所述的一种便携式拆膜器装置,其特征在于:所述螺母采用六角螺母,螺母的螺丝孔与螺纹部外螺纹配合。

一种便携式拆膜器装置

技术领域

[0001] 本实用新型涉及水处理技术领域，特别是涉及一种便携式拆膜器装置。

背景技术

[0002] 在环境污染日益严重且水资源日益缺乏的今天，如何有效利用污水资源成为一代代环保人不懈追求的目标，RO工艺在中水回用以及超纯水的制取等领域有着广泛的利用，但由于膜组件的高精密性，导致其极易发生堵塞和背压穿孔现象，当我们需要更换膜组件时，高度密闭的膜壳空间使我们无法轻松的取下封盖，若使用蛮力拆卸，极有可能导致O型圈的破裂变形，为以后的生产埋下隐患。

实用新型内容

[0003] 本实用新型主要解决的技术问题是提供一种便携式拆膜器装置，结构简单，偏于制造，能够轻松快速拆除膜壳封盖板，避免损伤产品，节约成本。

[0004] 为解决上述技术问题，本实用新型采用的一个技术方案是：提供一种便携式拆膜器装置，该种便携式拆膜器装置包括螺杆、螺丝、固定板、螺母和把手，所述螺杆头部安装有螺丝，所述螺丝呈阶梯状，螺丝由轴径递增的安装部和连接部组成，所述安装部上设有外螺纹，外螺纹与膜壳上内丝配合，连接部与螺杆固定连接，螺杆上套有钢板，螺杆的螺纹部配合装有螺母，螺母上安装有把手，可以轻松的旋转螺母。

[0005] 优选的是，所述螺杆由螺纹部和尾部组成，尾部轴径大于螺纹部。

[0006] 优选的是，所述固定板采用不锈钢板，钢板厚度为8mm。

[0007] 优选的是，所述螺母采用六角螺母，螺母的螺丝孔与螺纹部外螺纹配合。

[0008] 与现有技术相比，本实用新型的有益效果是：结构简单，偏于制造，能够轻松快速拆除膜壳封盖板，避免损伤产品，节约成本。

附图说明

[0009] 图1为一种便携式拆膜器装置的结构示意图。

具体实施方式

[0010] 下面结合附图对本实用新型较佳实施例进行详细阐述，以使实用新型的优点和特征能更易于被本领域技术人员理解，从而对本实用新型的保护范围做出更为清楚明确的界定。

[0011] 请参阅图1，本实用新型实施例包括：

[0012] 一种便携式拆膜器装置，该种便携式拆膜器装置包括螺杆1、螺丝2、固定板3、螺母4和把手5，所述螺杆1头部安装有螺丝2，所述螺丝2呈阶梯状，螺丝2由轴径递增的安装部21和连接部22组成，所述安装部21上设有外螺纹，外螺纹与膜壳上内丝配合，连接部22与螺杆1固定连接，螺杆1上套有钢板3，螺杆1的螺纹部配合装有螺母4，螺母4上安装有把手5，可以

轻松的旋转螺母4。

[0013] 所述螺杆1由螺纹部11和尾部12组成，尾部12轴径大于螺纹部11。

[0014] 所述固定板3采用不锈钢板，钢板3厚度为8mm。

[0015] 所述螺母4采用六角螺母，螺母4的螺丝孔与螺纹部11外螺纹配合。

[0016] 本实用新型工作时，将螺丝2的安装部21旋进膜壳内丝，确保紧固后，通过把手5旋转螺母4，螺母4带动固定板3卡住膜壳顶端，握住把手5慢慢拧紧螺母4，螺母4带动螺杆1旋出，过程中随时调整力度，确保不损伤膜壳内套有的O型圈，当明显感觉阻力减小后直接拉住螺杆1部位，将工具及膜壳盖板拿下来。

[0017] 本实用新型一种便携式拆膜器装置，结构简单，偏于制造，能够轻松快速拆除膜壳封盖板，避免损伤产品，节约成本。

[0018] 以上所述仅为本实用新型的实施例，并非因此限制本实用新型的专利范围，凡是利用本实用新型说明书及附图内容所作的等效结构或等效流程变换，或直接或间接运用在其他相关的技术领域，均同理包括在本实用新型的专利保护范围内。

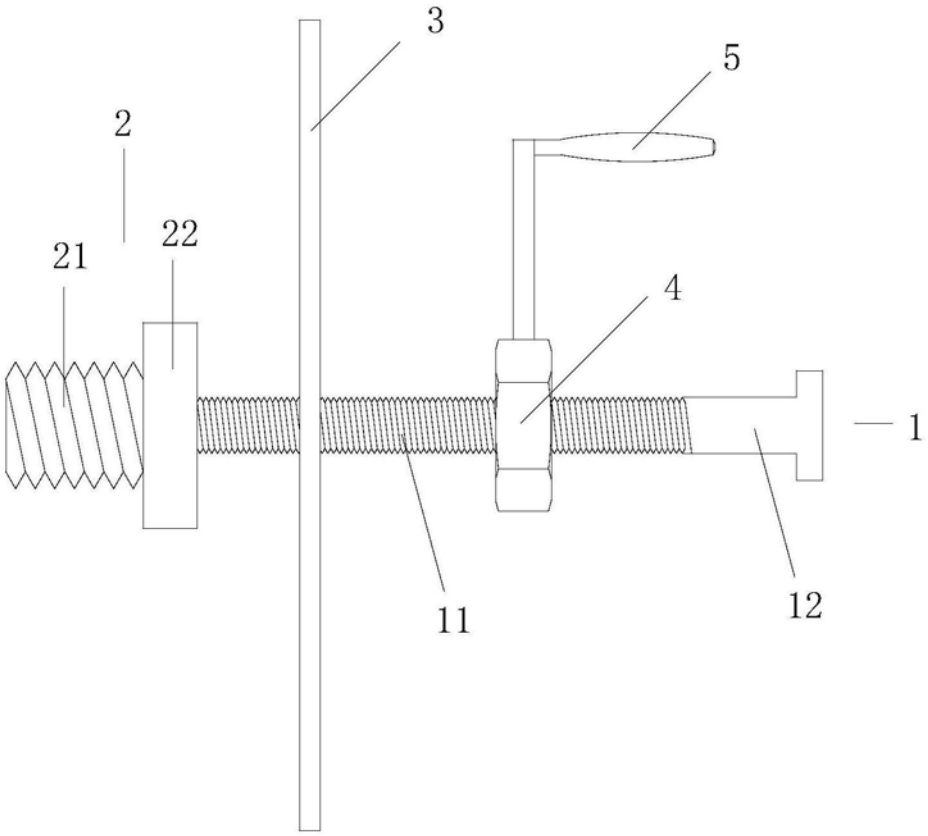

图1