(19)国家知识产权局

(12)实用新型专利

(10)授权公告号 CN 218019171 U
(45)授权公告日 2022.12.13

(21)申请号 202221793602.3

(22)申请日 2022.07.13

(73)专利权人 湖北郧诚建设集团有限公司
地址 442000 湖北省十堰市郧县长岭经济开发区欧姆林工业园

(72)发明人 赵斌 王道龙 张立文

(74)专利代理机构 湖北泽铭升知识产权代理事务所(特殊普通合伙) 42295
专利代理师 祁麟

(51)Int.Cl.
B28B 7/22(2006.01)
B28B 7/02(2006.01)

权利要求书1页 说明书3页 附图4页

(54)实用新型名称

一种具备便捷快装对拉功能的墙模板结构

(57)摘要

本实用新型提供了一种具备便捷快装对拉功能的墙模板结构,涉及模板技术领域,包括:底座和调整部;所述底座放置在地面上,且底座上放置有两个模板框;所述调整部由滑动座、连接臂、连接头和调整杆组成,且滑动座固定连接在底座上;因两个辅助块分别位于卡座的上方和下方位置,且辅助块的宽度大于卡座的宽度,并且辅助块组成了卡座的磕碰防护结构,从而在放置的时候,通过辅助块的支撑可避免卡座磕碰,解决了现有装置在拆卸模板的时候比较费力,不能够实现对拉式快捷拆装,且现有装置在放置的时候,卡座容易被磕碰,进而影响了模板框的正常调整的问题。

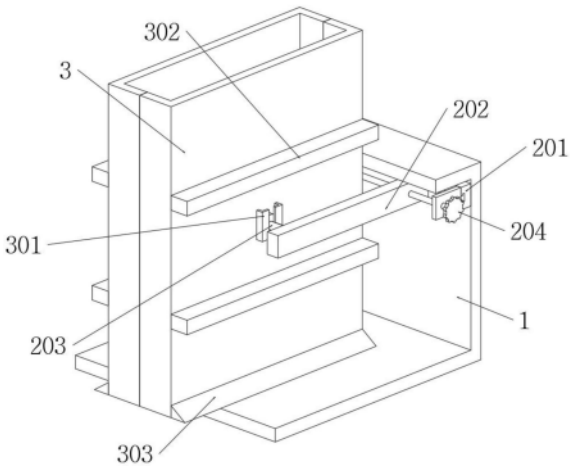

CN 218019171 U

1.一种具备便捷快装对拉功能的墙模板结构，其特征在于，包括：底座(1)和调整部(2)；所述底座(1)放置在地面上，且底座(1)上放置有两个模板框(3)；所述调整部(2)由滑动座(201)、连接臂(202)、连接头(203)和调整杆(204)组成，且滑动座(201)固定连接在底座(1)上；滑动座(201)上滑动连接有两个连接臂(202)，且每个连接臂(202)上均连接有一个连接头(203)，并且两个连接头(203)分别与两个卡座(301)卡接相连。

2.如权利要求1所述一种具备便捷快装对拉功能的墙模板结构，其特征在于：所述滑动座(201)上转动连接有一根调整杆(204)，且调整杆(204)头端和尾端分别与两个连接臂(202)螺纹连接，并且调整杆(204)头端和尾端的螺纹方向相反。

3.如权利要求1所述一种具备便捷快装对拉功能的墙模板结构，其特征在于：所述模板框(3)的外侧通过螺栓对称安装有两个辅助块(302)，且两个辅助块(302)共同组成了模板框(3)的强化结构。

4.如权利要求3所述一种具备便捷快装对拉功能的墙模板结构，其特征在于：两个所述辅助块(302)分别位于卡座(301)的上方和下方位置，且辅助块(302)的宽度大于卡座(301)的宽度，并且辅助块(302)组成了卡座(301)的磕碰防护结构。

5.如权利要求1所述一种具备便捷快装对拉功能的墙模板结构，其特征在于：所述模板框(3)外侧靠下方位置通过螺栓固定连接有清理块(303)，且清理块(303)底端面与底座(1)的内壁底端面接触，并且清理块(303)为直角三角形结构。

6.如权利要求1所述一种具备便捷快装对拉功能的墙模板结构，其特征在于：所述底座(1)为凹形结构，且调整杆(204)位于底座(1)内部。

一种具备便捷快装对拉功能的墙模板结构

技术领域

[0001] 本实用新型涉及模板技术领域，特别涉及一种具备便捷快装对拉功能的墙模板结构。

背景技术

[0002] 在混凝土墙板加工的时候需要使用到墙模板，当浇筑的墙体干燥后需要将模板拆开。

[0003] 目前现有的具备便捷快装对拉功能的墙模板结构还存在以下几点不足：

[0004] 1、现有装置在拆卸模板的时候比较费力，不能够实现对拉式快捷拆装；

[0005] 2、现有装置在放置的时候，卡座容易被磕碰，进而影响了模板框的正常调整。

[0006] 于是，有鉴于此，针对现有的结构及缺失予以研究改良，提供一种具备便捷快装对拉功能的墙模板结构，以期达到更加实用的目的。

实用新型内容

[0007] 为了解决上述技术问题，本实用新型提供一种具备便捷快装对拉功能的墙模板结构，以解决现有装置在拆卸模板的时候比较费力，不能够实现对拉式快捷拆装，且现有装置在放置的时候，卡座容易被磕碰，进而影响了模板框的正常调整的问题。

[0008] 本实用新型一种具备便捷快装对拉功能的墙模板结构的目的与功效，由以下具体技术手段所达成：

[0009] 一种具备便捷快装对拉功能的墙模板结构，具体包括：底座和调整部；所述底座放置在地面上，且底座上放置有两个模板框；所述调整部由滑动座、连接臂、连接头和调整杆组成，且滑动座固定连接在底座上；滑动座上滑动连接有两个连接臂，且每个连接臂上均连接有一个连接头，并且两个连接头分别与两个卡座卡接相连。

[0010] 可选地，所述滑动座上转动连接有一根调整杆，且调整杆头端和尾端分别与两个连接臂螺纹连接，并且调整杆头端和尾端的螺纹方向相反。

[0011] 可选地，所述模板框的外侧通过螺栓对称安装有两个辅助块，且两个辅助块共同组成了模板框的强化结构。

[0012] 可选地，两个所述辅助块分别位于卡座的上方和下方位置，且辅助块的宽度大于卡座的宽度，并且辅助块组成了卡座的磕碰防护结构。

[0013] 可选地，所述模板框外侧靠下方位置通过螺栓固定连接有清理块，且清理块底端面与底座的内壁底端面接触，并且清理块为直角三角形结构。

[0014] 可选地，所述底座为凹形结构，且调整杆位于底座内部。

[0015] 有益效果

[0016] 通过辅助块的设置，第一，因模板框的外侧通过螺栓对称安装有两个辅助块，且两个辅助块共同组成了模板框的强化结构，提高了模板框的抗变形能力，保证了模板的精度；

[0017] 第二，因两个辅助块分别位于卡座的上方和下方位置，且辅助块的宽度大于卡座

的宽度，并且辅助块组成了卡座的磕碰防护结构，从而在放置的时候，通过辅助块的支撑可避免卡座磕碰。

[0018] 通过清理块的设置，因模板框外侧靠下方位置通过螺栓固定连接有清理块，且清理块底端面与底座的内壁底端面接触，并且清理块为直角三角形结构，当模板框向外移动时，通过清理块可将渗出的水泥残渣清理干净。

[0019] 通过调整部的设置，因滑动座上转动连接有一根调整杆，且调整杆头端和尾端分别与两个连接臂螺纹连接，并且调整杆头端和尾端的螺纹方向相反，当转动调整杆的时候，可实现两个模板框的对拉拆开，从而提高了两个模板框的拆开效率。

附图说明

[0020] 为了更清楚地说明本实用新型的实施例的技术方案，下面将对实施例的附图作简单地介绍。

[0021] 下面描述中的附图仅仅涉及本实用新型的一些实施例，而非对本实用新型的限制。

[0022] 在附图中：

[0023] 图1是本实用新型的轴视结构示意图。

[0024] 图2是本实用新型图1另一方向上的轴视结构示意图。

[0025] 图3是本实用新型的主视结构示意图。

[0026] 图4是本实用新型去除模板框后的主视结构示意图。

[0027] 附图标记列表

[0028] 1、底座；2、调整部；201、滑动座；202、连接臂；203、连接头；204、调整杆；3、模板框；301、卡座；302、辅助块；303、清理块。

具体实施方式

[0029] 为了使得本实用新型的技术方案的目的、方案和优点更加清楚，下文中将结合本实用新型的具体实施例的附图，对本实用新型实施例的技术方案进行清楚、完整的描述。除非另有说明，否则本文所使用的术语具有本领域通常的含义。附图中相同的附图标记代表相同的部件。

[0030] 实施例：请参考图1至图4：

[0031] 本实用新型提出了一种具备便捷快装对拉功能的墙模板结构，包括：底座1和调整部2；

[0032] 底座1放置在地面上，且底座1上放置有两个模板框3；

[0033] 调整部2由滑动座201、连接臂202、连接头203和调整杆204组成，且滑动座201固定连接在底座1上。

[0034] 其中，每个模板框3的外侧均固定连接有一个卡座301；

[0035] 滑动座201上滑动连接有两个连接臂202，且每个连接臂202上均连接有一个连接头203，并且两个连接头203分别与两个卡座301卡接相连，方便了模板框3的拆装，进而在放置时，可以降低空间占用。

[0036] 其中，滑动座201上转动连接有一根调整杆204，且调整杆204头端和尾端分别与两

个连接臂202螺纹连接，并且调整杆204头端和尾端的螺纹方向相反，当转动调整杆204的时候，可实现两个模板框3的对拉拆开，从而提高了两个模板框3的拆开效率。

[0037] 其中，模板框3的外侧通过螺栓对称安装有两个辅助块302，且两个辅助块302共同组成了模板框3的强化结构，提高了模板框3的抗变形能力，保证了模板的精度。

[0038] 其中，两个辅助块302分别位于卡座301的上方和下方位置，且辅助块302的宽度大于卡座301的宽度，并且辅助块302组成了卡座301的磕碰防护结构，从而在放置的时候，通过辅助块302的支撑可避免卡座301磕碰。

[0039] 其中，模板框3外侧靠下方位置通过螺栓固定连接有清理块303，且清理块303底端面与底座1的内壁底端面接触，并且清理块303为直角三角形结构，当模板框3向外移动时，通过清理块303可将渗出的水泥残渣清理干净。

[0040] 其中，底座1为凹形结构，且调整杆204位于底座1内部，通过底座1可以实现调整杆204的磕碰防护。

[0041] 本实施例的具体使用方式与作用：

[0042] 在实现模板框3开启的时候，只需要转动调整杆204即可，此时因滑动座201上转动连接有一根调整杆204，且调整杆204头端和尾端分别与两个连接臂202螺纹连接，并且调整杆204头端和尾端的螺纹方向相反，当转动调整杆204的时候，可实现两个模板框3的对拉拆开，从而提高了两个模板框3的拆开效率；

[0043] 在模板框3对拉开启的时候，因模板框3外侧靠下方位置通过螺栓固定连接有清理块303，且清理块303底端面与底座1的内壁底端面接触，并且清理块303为直角三角形结构，当模板框3向外移动时，通过清理块303可将渗出的水泥残渣清理干净；

[0044] 在放置的时候，因每个模板框3的外侧均固定连接有一个卡座301；滑动座201上滑动连接有两个连接臂202，且每个连接臂202上均连接有一个连接头203，并且两个连接头203分别与两个卡座301卡接相连，从而方便了模板框3的拆装，进而在放置时，可以降低空间占用；又因两个辅助块302分别位于卡座301的上方和下方位置，且辅助块302的宽度大于卡座301的宽度，并且辅助块302组成了卡座301的磕碰防护结构，从而在放置的时候，通过辅助块302的支撑可避免卡座301磕碰。

[0045] 最后，需要说明的是，本实用新型在描述各个构件的位置及其之间的配合关系等时，通常会以一个/一对构件举例而言，然而本领域技术人员应该理解的是，这样的位置、配合关系等，同样适用于其他构件/其他成对的构件。

[0046] 以上仅是本实用新型的示范性实施方式，而非用于限制本实用新型的保护范围，本实用新型的保护范围由所附的权利要求确定。

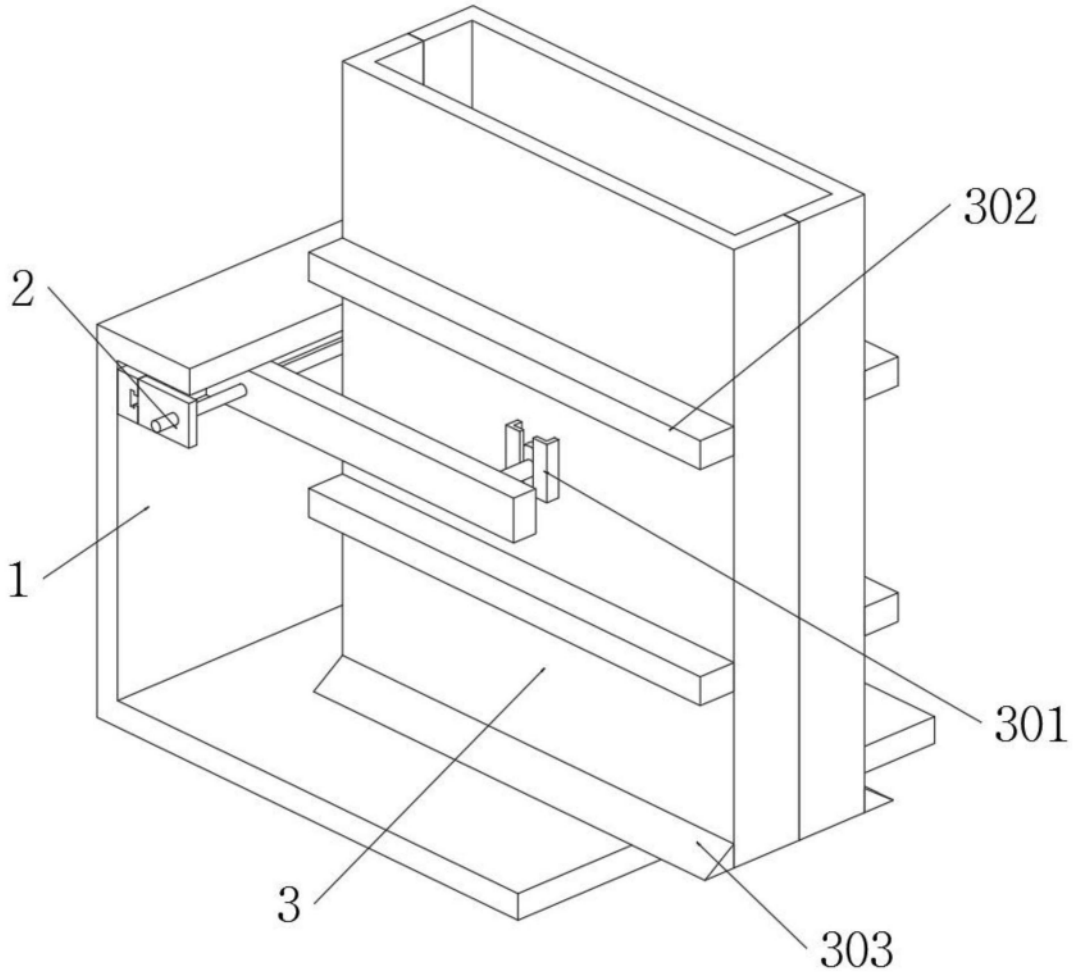

图1

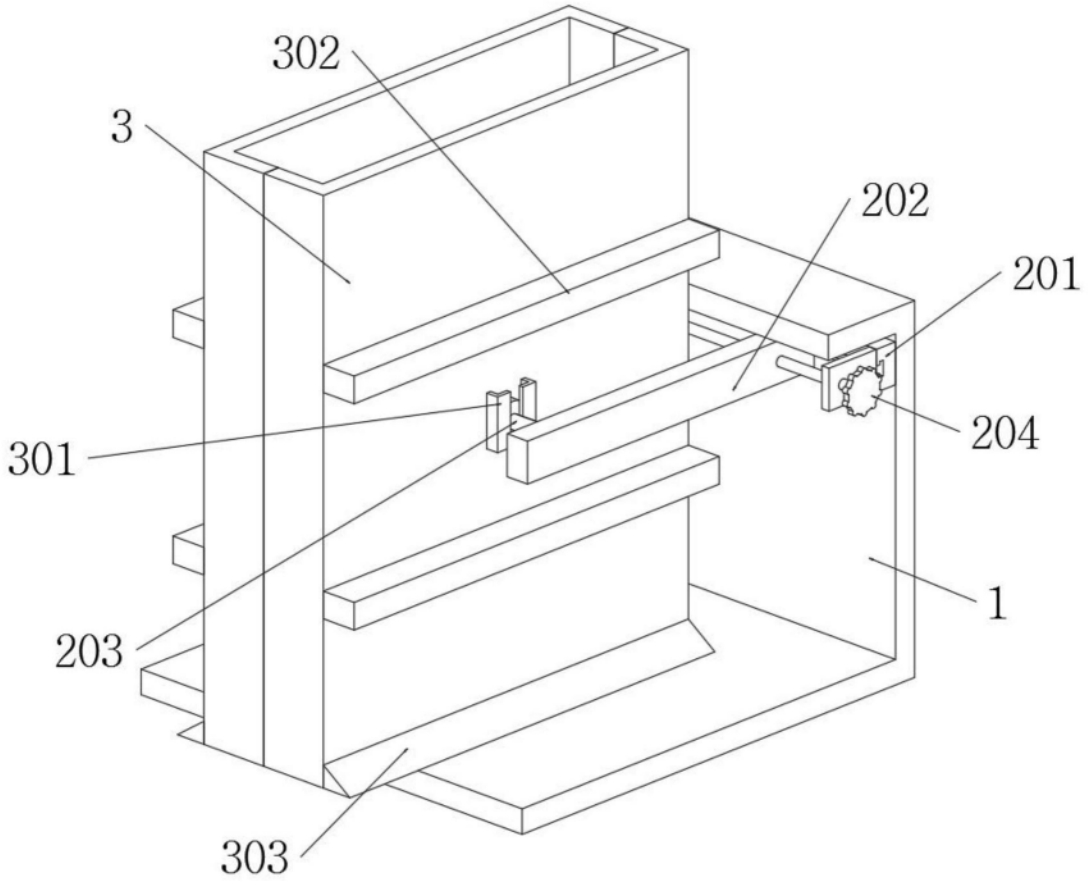

图2

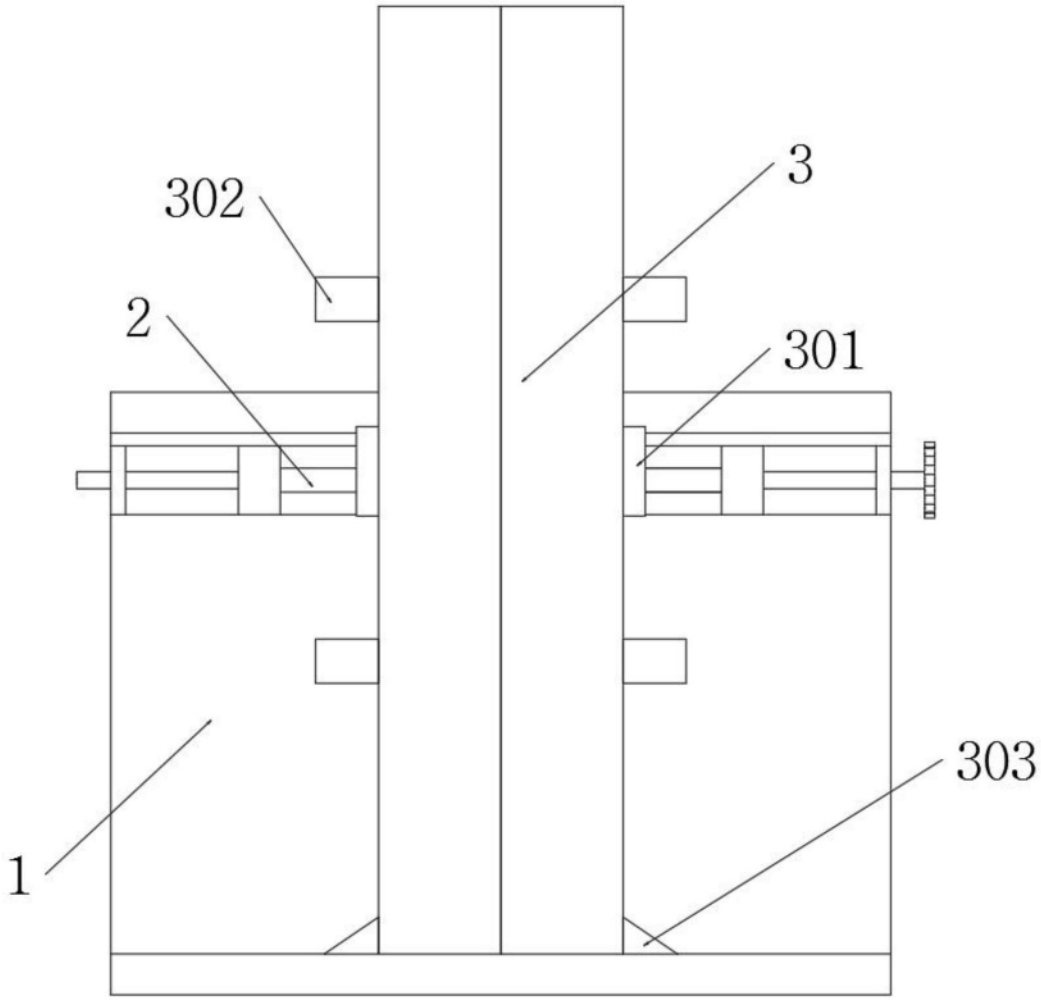

图3

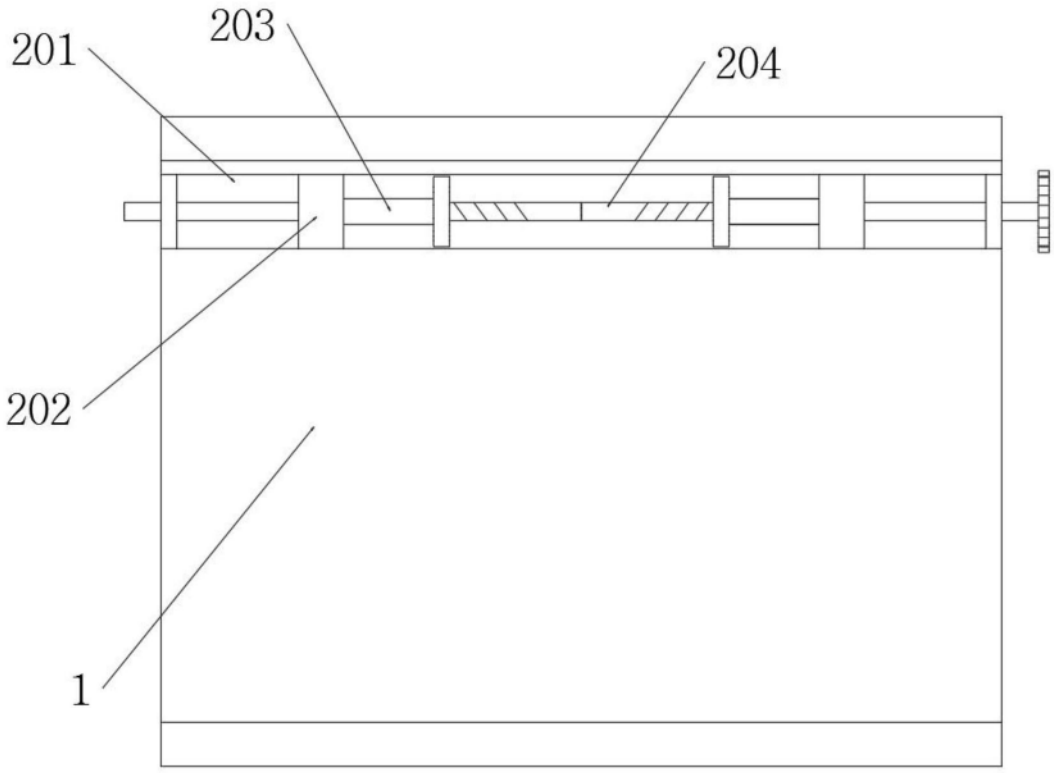

图4