(19)中华人民共和国国家知识产权局

(12)实用新型专利

(10)授权公告号 CN 205479353 U
(45)授权公告日 2016.08.17

(21)申请号 201620305652.0

(22)申请日 2016.04.13

(73)专利权人 青岛开世密封工业有限公司
地址 266031 山东省青岛市市北区嘉禾路7号

(72)发明人 姜成林

(51)Int.Cl.
F16J 15/3232(2016.01)

权利要求书1页 说明书2页 附图1页

(54)实用新型名称

一种一体式PTFE油封

(57)摘要

一种一体式PTFE油封，包括主唇片和副唇片，主唇片和副唇片构成一体式结构，主唇片的唇口方向朝上，副唇片的唇口方向朝下，主唇片和副唇片均设为“L”字形状。其能够解决现有技术中所存在的模具结构复杂，制作工艺复杂，制造成本较大，密封效果较差等问题，使其简化模具结构，简化制作工艺，节约制造成本。

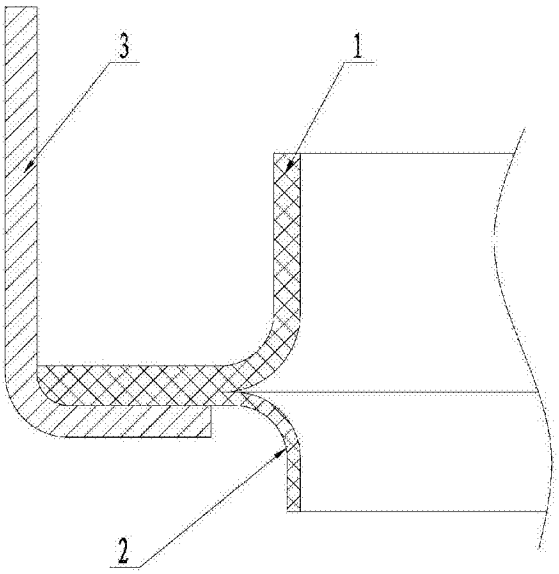

CN 205479353 U

1.一种一体式PTFE油封，包括主唇片(1)和副唇片(2)，其特征在于：主唇片(1)和副唇片(2)构成一体式结构，主唇片(1)的唇口方向朝上，副唇片(2)的唇口方向朝下，主唇片(1)和副唇片(2)均设为“L”字形状。

2.如权利要求1所述的一体式PTFE油封，其特征在于：主唇片(1)和副唇片(2)的一端设有骨架(3)。

3.如权利要求1或2中任一项所述的一体式PTFE油封，其特征在于：主唇片(1)的厚度设置为大于副唇片(2)的厚度。

一种一体式PTFE油封

技术领域

[0001] 本实用新型属于油封技术领域，涉及一种一体式PTFE油封。

背景技术

[0002] 目前，PTFE油封的油封唇片仅仅作为主唇片使用，其副唇一股采用模压成型的橡胶体制成，或者其副唇一股采用单独一片PTFE制成，因此，其多存在模具结构复杂，制作工艺复杂，制造成本较大，密封效果较差等问题。为此，需要一种一体式PTFE油封，解决现有技术中所存在的上述问题，使其简化模具结构，简化制作工艺，节约制造成本。

实用新型内容

[0003] 本实用新型提供一种一体式PTFE油封，解决现有技术中所存在的模具结构复杂，制作工艺复杂，制造成本较大，密封效果较差等问题，使其简化模具结构，简化制作工艺，节约制造成本。

[0004] 为实现上述目的，本实用新型提供一种一体式PTFE油封，包括主唇片和副唇片，主唇片和副唇片构成一体式结构，主唇片的唇口方向朝上，副唇片的唇口方向朝下，主唇片和副唇片均设为“L”字形状。

[0005] 在以上方案中优选的是，主唇片和副唇片的一端设有骨架。

[0006] 还可以优选的是，主唇片的厚度设置为大于副唇片的厚度。

[0007] 与现有技术相比，本实用新型具有以下优点：

[0008] 本实用新型的一体式PTFE油封，产品及模具结构不需要单独设计副唇部分，能够解决现有技术中所存在的模具结构复杂，制作工艺复杂，制造成本较大，密封效果较差等问题，使其简化模具结构，简化制作工艺，节约制造成本。

附图说明

[0009] 下面结合附图和实施方式对本实用新型作进一步说明：

[0010] 图1为本实用新型的一体式PTFE油封的结构示意图；

[0011] 图2为原有PTFE油封的结构示意图。

[0012] 图中，1为主唇片，2为副唇片，3为骨架。

具体实施方式

[0013] 为了更好地理解本实用新型，下面结合具体实施例对本实用新型作了详细说明。但是，显然可对本实用新型进行不同的变型和改型而不超出后附权利要求限定的本实用新型更宽的精神和范围。因此，以下实施例具有例示性的而没有限制的含义。

[0014] 实施例：

[0015] 一种一体式PTFE油封，包括主唇片1和副唇片2，主唇片1和副唇片2构成一体式结构，主唇片1的唇口方向朝上，副唇片2的唇口方向朝下，主唇片1和副唇片2均设为“L”字形

状。

[0016] 主唇片1和副唇片2的一端设有骨架3。

[0017] 骨架3设置在主唇片1和副唇片2构成一体式结构的一端。

[0018] 骨架3设为“L”字形状。

[0019] 主唇片1的厚度设置为大于副唇片2的厚度。

[0020] 本实用新型的一体式PTFE油封，其主唇片1上可以设有密封波纹，其副唇片2上也可以设置密封波纹，其骨架3的底边的上侧面可以设为与副唇片2的下底面相接触，其骨架3的侧边的内侧面可以设为与主唇片1和副唇片2的一体式结构的一端相接触。

[0021] 尽管以上已经对本实用新型的各种优选实施方式和特征进行了描述，但在不脱离本实用新型的目的和宗旨的前提下，本领域普通技术人员可以对本实用新型做出许多变化、补充、改变和删减。以上结合本实用新型的具体实施例做的详细描述，并非是对本实用新型的限制。凡是依据本实用新型的技术实质对以上实施例所做的任何简单修改，均仍属于本实用新型技术方案的范围。

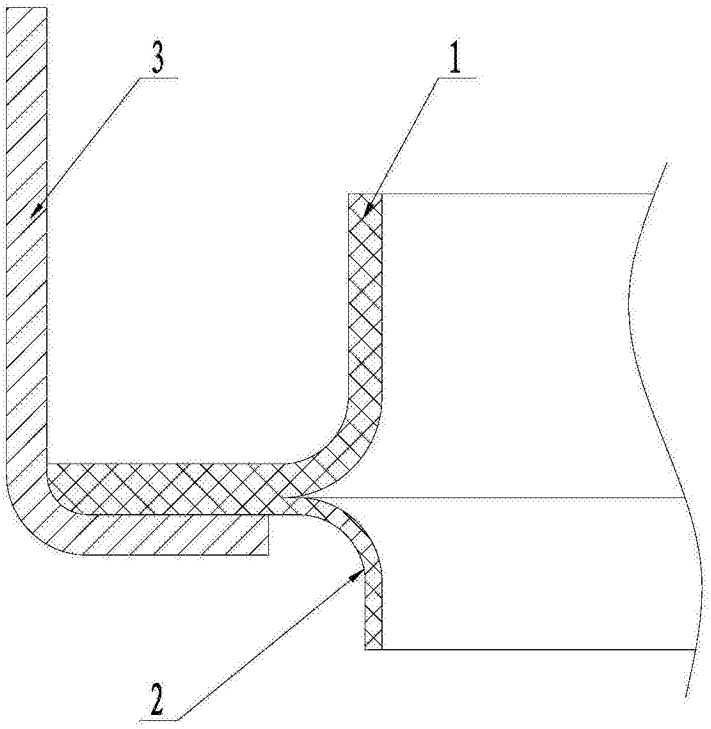

图1

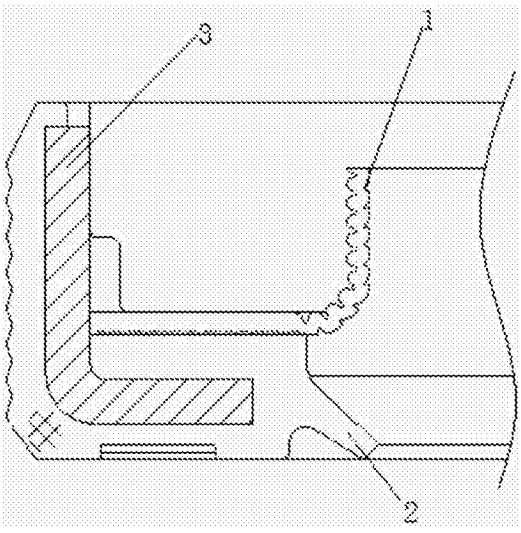

图2