(19)中华人民共和国国家知识产权局

(12)实用新型专利

(10)授权公告号 CN 204072732 U
(45)授权公告日 2015.01.07

(21)申请号 201320837578.3

(22)申请日 2013.12.18

(73)专利权人 黑龙江大学
地址 150080 黑龙江省哈尔滨市南岗区学府路 74 号

(72)发明人 朱戈 林峰 王超

(74)专利代理机构 北京爱普纳杰专利代理事务所（特殊普通合伙）11419
代理人 何自刚 王玉松

(51)Int.Cl.
A61H 39/04(2006.01)
A61H 23/02(2006.01)

权利要求书1页 说明书1页 附图1页

(54)实用新型名称

一种耳穴按摩架

(57)摘要

本实用新型公开了一种耳穴按摩架，是由按摩装置和固定架组成，其中按摩装置内部设有振动器，按摩装置内侧设有凸点，按摩装置上还设有振动调节旋钮；所述固定架上设有调节装置，通过调节装置调整固定架的长度。本实用新型的固定架通过设置振动调节旋钮，使用者可以按照自己的需要进行调节振动器的频率，大大增强了按摩效果。

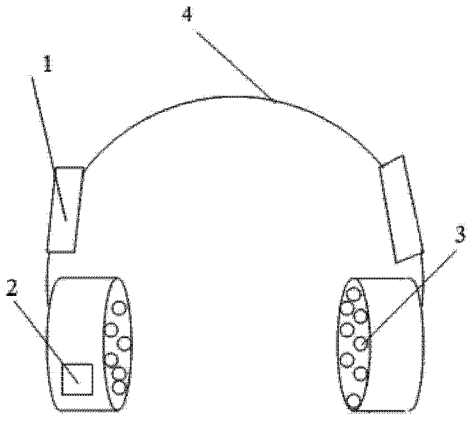

CN 204072732 U

1. 一种耳穴按摩架，其特征在于，是由按摩装置和固定架（4）组成，其中按摩装置内部设有振动器，按摩装置内侧设有凸点（3），按摩装置上还设有振动调节旋钮（2）；所述固定架（4）上设有调节装置（1），通过调节装置（1）调整固定架（4）的长度。

一种耳穴按摩架

技术领域

[0001] 本实用新型涉及一种耳穴按摩架，属于耳部保健用具领域。

背景技术

[0002] 耳穴就是分布在耳廓上的腧穴，也叫反应点或刺激点，人的内脏或躯体有病时，往往会在耳廓的一定部位上出现局部反应，所以现在医疗上很重视针对耳穴治病的一些方法。那么在平时，我们经常按摩耳部的穴位也是起到一种保健的功能。现有技术的一些耳穴用品在佩戴时容易脱落，按摩效果不好，并且不能按照使用者的意愿进行调节，所以我们做了一些改进。

实用新型内容

[0003] 本实用新型提供了一种耳穴按摩架，解决了一些耳穴用品不能自主调控的问题。

[0004] 为了解决上述问题，本实用新型的技术方案如下：一种耳穴按摩架，是由按摩装置和固定架 4 组成，其中按摩装置内部设有振动器，按摩装置内侧设有凸点 3，按摩装置上还设有振动调节旋钮 2；所述固定架 4 上设有调节装置 1，通过调节装置 1 调整固定架 4 的长度。

[0005] 上述振动调节旋钮 2 用于调节振动器的频率。

[0006] 上述按摩架的供电装置为电池或外接电源。

[0007] 本实用新型一种耳穴按摩架通过设置振动调节旋钮，提高了使用者的主观能动性，使用者可以根据需要调节振动器的频率，大幅度增加了按摩的效果。

附图说明

[0008] 图 1 为本实用新型的结构示意图；

[0009] (1，调节装置；2，振动调节旋钮；3，凸点；4，固定架)。

具体实施方式

[0010] 下面结合说明书附图对本实用新型作进一步的解释。

[0011] 如图 1 所示，一种耳穴按摩架，是由按摩装置和固定架 4 组成，其中按摩装置内部设有振动器，按摩装置内侧设有凸点 3，按摩装置上还设有振动调节旋钮 2；所述固定架 4 上设有调节装置 1，通过调节装置 1 调整固定架 4 的长度。上述振动调节旋钮 2 用于调节振动器的频率。

[0012] 在使用时，我们可以把电池安装好，将耳穴按摩架带在耳朵上，使用者可以利用调节装置 1 调节固定架 4 的长度，以保证按摩装置附在耳朵上，待一切准备就绪，使用者可以按照自己需要利用振动调节旋钮 2 调节振动器的频率，以保证按摩的舒适度。

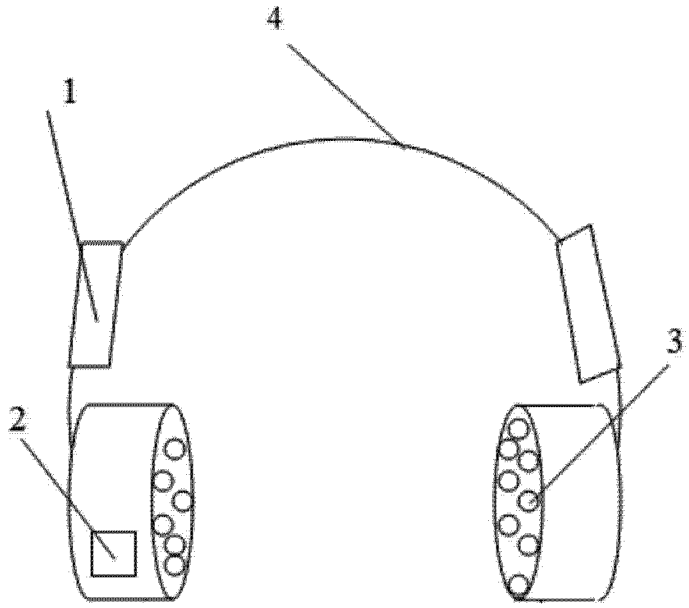

图 1