(19)中华人民共和国国家知识产权局

(12)实用新型专利

(10)授权公告号 CN 216390121 U
(45)授权公告日 2022.04.26

(21)申请号 202122526908.4

(22)申请日 2021.10.20

(73)专利权人 浙江翔远电气有限公司
地址 325600 浙江省温州市乐清市乐清经济开发区纬十二路205-5号(浙江斯派克电器有限公司内)

(72)发明人 方彪

(74)专利代理机构 杭州伟知新盛专利代理事务所(特殊普通合伙) 33275
代理人 冯仪红

(51)Int.Cl.
H02B 1/30(2006.01)
H02B 1/32(2006.01)
H02B 1/56(2006.01)

权利要求书1页 说明书3页 附图2页

(54)实用新型名称

一种智能恒温控制JP柜

(57)摘要

本实用新型公开了一种智能恒温控制JP柜，包括底座，所述底座的顶部焊接有柜体，所述柜体的内壁底部安装有散热机构，所述散热机构包括风扇、控制感应器、底板和螺栓，所述风扇的底部与柜体的内壁底部相连通，所述风扇的正面底部与控制感应器的后端面相固接。该智能恒温控制JP柜，使风扇对上方固定的安装件进行散热，保证温度正常，防止负荷过大，确保正常使用，调节连接板的间距，随后将插杆插回，使插杆与滑块插接，完成连接板位置固定，实现安装位置调节，避免安装冲突发生，确保正常使用，移动的直板带动网板向上移动，进而使前后两侧的散热口漏出，增加散热口的面积，提高了散热效果。

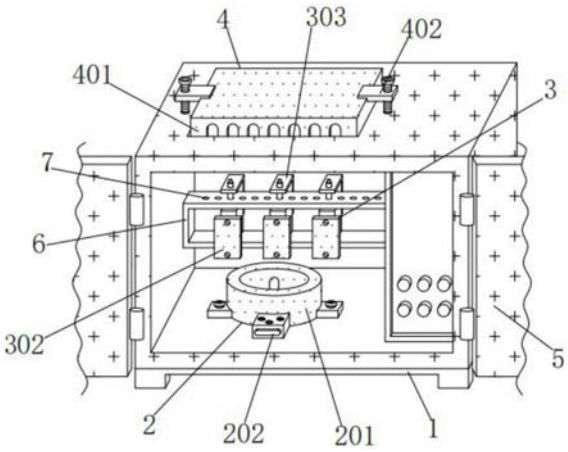

CN 216390121 U

1.一种智能恒温控制JP柜，包括底座(1)，其特征在于：所述底座(1)的顶部焊接有柜体(5)，所述柜体(5)的内壁底部安装有散热机构(2)；

所述散热机构(2)包括风扇(201)、控制感应器(202)、底板(203)和螺栓(204)；

所述风扇(201)的底部与柜体(5)的内壁底部相连通，所述风扇(201)的正面底部与控制感应器(202)的后端面相固接，所述风扇(201)的外侧底部与底板(203)的内侧焊接相连，所述底板(203)的内壁与螺栓(204)的外壁螺纹连接，所述螺栓(204)的外壁底部与柜体(5)的内壁底部螺纹连接。

2.根据权利要求1所述的一种智能恒温控制JP柜，其特征在于：所述柜体(5)的内壁上方焊接有方架(6)，所述方架(6)的顶部等距加工有通口(7)。

3.根据权利要求2所述的一种智能恒温控制JP柜，其特征在于：所述方架(6)的内壁安装有连接机构(3)；

所述连接机构(3)包括滑块(301)、连接板(302)、弯板(303)和插杆(304)；

所述滑块(301)的外壁与方架(6)的内壁滑动卡接，所述滑块(301)的正面与连接板(302)的后端面焊接相连，所述滑块(301)的后端面与弯板(303)的正面下方焊接相连，所述弯板(303)的顶部与插杆(304)的外壁相插接。

4.根据权利要求3所述的一种智能恒温控制JP柜，其特征在于：所述插杆(304)的底部与通口(7)的内壁相插接。

5.根据权利要求1所述的一种智能恒温控制JP柜，其特征在于：所述柜体(5)的顶部安装有调节机构(4)；

所述调节机构(4)包括网板(401)、直板(402)、螺杆(403)和套筒(404)；

所述网板(401)的外壁与柜体(5)的顶部间隙配合，所述网板(401)的顶部外侧与直板(402)的底部内侧焊接相连，所述直板(402)的内壁与螺杆(403)的外壁螺纹连接，所述螺杆(403)的外壁顶部与套筒(404)的内壁相固接，所述螺杆(403)的底部与柜体(5)的顶部转动相连。

一种智能恒温控制JP柜

技术领域

[0001] 本实用新型涉及JP柜技术领域，具体为一种智能恒温控制JP柜。

背景技术

[0002] JP柜即JP综合配电箱，是由生产的一种集电能分配、计量、保护、控制、无功补偿于一体的新型综合控制箱。

[0003] 现有JP柜在使用时无法控制内部温度，容易造成内部温度过高，增加负荷影响正常使用，并且安装位置固定，使用时容易发生安装冲突，影响正常使用，降低了实用性，同时散热口一定，天气过热时不满足需求，不符合现代人的使用需求。

实用新型内容

[0004] 本实用新型的目的在于提供一种智能恒温控制JP柜，以解决上述背景技术中提出现有JP柜在使用时无法控制内部温度，容易造成内部温度过高，增加负荷影响正常使用的问题。

[0005] 为实现上述目的，本实用新型提供如下技术方案：一种智能恒温控制JP 柜，包括底座，所述底座的顶部焊接有柜体，所述柜体的内壁底部安装有散热机构；

[0006] 所述散热机构包括风扇、控制感应器、底板和螺栓；

[0007] 所述风扇的底部与柜体的内壁底部相连通，所述风扇的正面底部与控制感应器的后端面相固接，所述风扇的外侧底部与底板的内侧焊接相连，所述底板的内壁与螺栓的外壁螺纹连接，所述螺栓的外壁底部与柜体的内壁底部螺纹连接。保证柜体内部温度。

[0008] 优选的，所述柜体的内壁上方焊接有方架，所述方架的顶部等距加工有通口。柜体对方架起到固定作用。

[0009] 优选的，所述方架的内壁安装有连接机构；

[0010] 所述连接机构包括滑块、连接板、弯板和插杆；

[0011] 所述滑块的外壁与方架的内壁滑动卡接，所述滑块的正面与连接板的后端面焊接相连，所述滑块的后端面与弯板的正面下方焊接相连，所述弯板的顶部与插杆的外壁相插接。可以调节安装位置，

[0012] 优选的，所述插杆的底部与通口的内壁相插接。插杆与通口连接后可以插入滑块顶部实现固定。

[0013] 优选的，所述柜体的顶部安装有调节机构；

[0014] 所述调节机构包括网板、直板、螺杆和套筒；

[0015] 所述网板的外壁与柜体的顶部间隙配合，所述网板的顶部外侧与直板的底部内侧焊接相连，所述直板的内壁与螺杆的外壁螺纹连接，所述螺杆的外壁顶部与套筒的内壁相固接，所述螺杆的底部与柜体的顶部转动相连。可以调节网板前后两侧散热的空间。

[0016] 与现有技术相比，本实用新型的有益效果是：该智能恒温控制JP柜，通过散热机构中控制感应器通过内部控制模块带动风扇工作，使风扇对上方固定的安装件进行散热，保

证温度正常,防止负荷过大,确保正常使用;

[0017] 通过连接机构中向上拉动插杆,使插杆脱离滑块的顶部,随后使滑块在方架的内壁左右滑动,调节连接板的间距,随后将插杆插回,使插杆与滑块插接,完成连接板位置固定,实现安装位置调节,避免安装冲突发生,确保正常使用;

[0018] 通过调节机构中套筒带动螺杆转动,转动的螺杆带动直板向上移动,移动的直板带动网板向上移动,进而使前后两侧的散热口漏出,增加散热口的面积,提高了散热效果。

附图说明

[0019] 图1为本实用新型结构示意图;

[0020] 图2为图1中风扇、控制感应器和底板的连接关系结构示意图;

[0021] 图3为图1中滑块、连接板和弯板的连接关系结构示意图;

[0022] 图4为图1中弯板、直板和螺杆的连接关系结构示意图。

[0023] 图中:1、底座,2、散热机构,201、风扇,202、控制感应器,203、底板,204、螺栓,3、连接机构,301、滑块,302、连接板,303、弯板,304、插杆,4、调节机构,401、网板,402、直板,403、螺杆,404、套筒,5、柜体,6、方架,7、通口。

具体实施方式

[0024] 下面将结合本实用新型实施例中的附图,对本实用新型实施例中的技术方案进行清楚、完整地描述,显然,所描述的实施例仅仅是本实用新型一部分实施例,而不是全部的实施例。基于本实用新型中的实施例,本领域普通技术人员在没有做出创造性劳动前提下所获得的所有其他实施例,都属于本实用新型保护的范围。

[0025] 请参阅图1-4,本实用新型提供一种技术方案:一种智能恒温控制JP柜,包括底座1,底座1的顶部焊接有柜体5,柜体5的内壁底部安装有散热机构 2,散热机构2包括风扇201、控制感应器202、底板203和螺栓204,风扇 201的底部与柜体5的内壁底部相连通,风扇201的型号为APB-B30,风扇201 的正面底部与控制感应器202的后端面相固接,控制感应器202的型号为 KGX-W1,风扇201的外侧底部与底板203的内侧焊接相连,底板203的内壁与螺栓204的外壁螺纹连接,螺栓204对底板203起到固定作用,螺栓204 的外壁底部与柜体5的内壁底部螺纹连接。

[0026] 柜体5的内壁上方焊接有方架6,方架6的顶部等距加工有通口7,方架 6的内壁安装有连接机构3,连接机构3包括滑块301、连接板302、弯板303 和插杆304,滑块301的外壁与方架6的内壁滑动卡接,滑块301受力通过方架6的内壁左右滑动,滑块301的正面与连接板302的后端面焊接相连,滑块301的后端面与弯板303的正面下方焊接相连,弯板303的顶部与插杆304 的外壁相插接,插杆304受力通过弯板303顶部上下移动,插杆304的底部与通口7的内壁相插接,柜体5的顶部安装有调节机构4,调节机构4包括网板401、直板402、螺杆403和套筒404,网板401的外壁与柜体5的顶部间隙配合,网板401受力通过柜体5顶部上下移动,网板401的顶部外侧与直板402的底部内侧焊接相连,直板402的内壁与螺杆403的外壁螺纹连接,螺杆403的外壁顶部与套筒404的内壁相固接,套筒404的材质橡胶,螺杆 403的底部与柜体5的顶部转动相连,螺杆403受力通过柜体5顶部轴承进行转动。

[0027] 本实例中,在使用该JP柜时,现使柜体5打开,随后向上拉动插杆304,使插杆304脱

离滑块301的顶部，随后使滑块301在方架6的内壁左右滑动，调节连接板302的间距，随后将插杆304插回，使插杆304与滑块301插接，完成连接板302位置固定，接着将安装件与连接板302正面的连接口进行固定即可，接着将柜体5关闭，柜体5内部温度升高时，控制感应器202通过内部控制模块带动风扇201工作，使风扇201对上方固定的安装件进行散热，保证温度正常，使用时可以根据天气调节散热口大小，通过套筒404带动螺杆403转动，转动的螺杆403带动直板402向上移动，移动的直板402带动网板401向上移动，进而使前后两侧的散热口漏出，增加散热口的面积，提高了散热效果。

[0028] 在本实用新型的描述中，需要理解的是，术语“同轴”、“底部”、“一端”、“顶部”、“中部”、“另一端”、“上”、“一侧”、“顶部”、“内”、“前部”、“中央”、“两端”等指示的方位或位置关系为基于附图所示的方位或位置关系，仅是为了便于描述本实用新型和简化描述，而不是指示或暗示所指的装置或元件必须具有特定的方位、以特定的方位构造和操作，因此不能理解为对本实用新型的限制。

[0029] 在本实用新型中，除非另有明确的规定和限定，术语“安装”、“设置”、“连接”、“固定”、“旋接”等术语应做广义理解，例如，可以是固定连接，也可以是可拆卸连接，或成一体；可以是机械连接，也可以是电连接；可以是直接相连，也可以通过中间媒介间接相连，可以是两个元件内部的连通或两个元件的相互作用关系，除非另有明确的限定，对于本领域的普通技术人员而言，可以根据具体情况理解上述术语在本实用新型中的具体含义。

[0030] 尽管已经示出和描述了本实用新型的实施例，对于本领域的普通技术人员而言，可以理解在不脱离本实用新型的原理和精神的情况下可以对这些实施例进行多种变化、修改、替换和变型，本实用新型的范围由所附权利要求及其等同物限定。

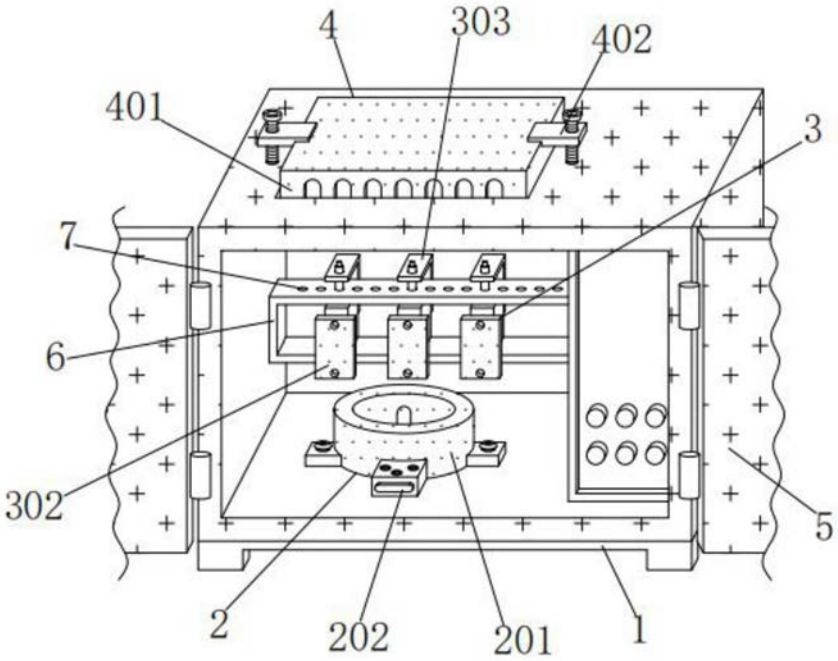

图1

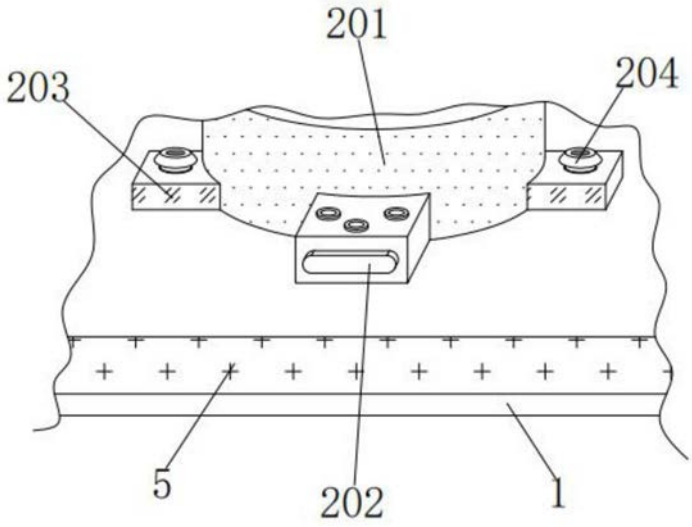

图2

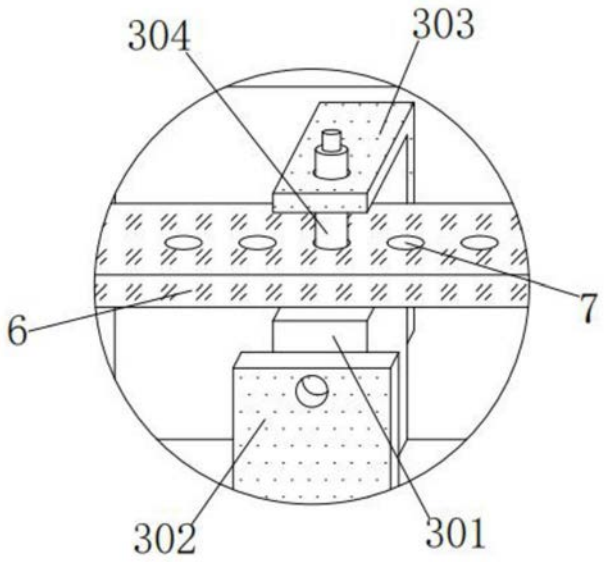

图3

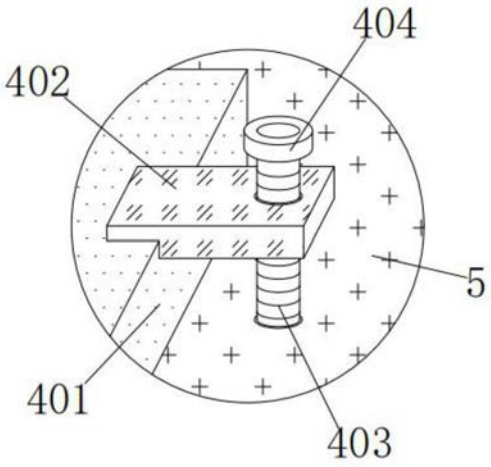

图4