(19)中华人民共和国国家知识产权局

(12)实用新型专利

(10)授权公告号 CN 203497461 U
(45)授权公告日 2014.03.26

(21)申请号 201320545038.8

(22)申请日 2013.09.04

(73)专利权人 合肥中科阻燃新材料有限公司
地址 230001 安徽省合肥市肥东新城经济开发园区祥和南路

(72)发明人 王立贵

(51)Int.Cl.
B65D 88/64(2006.01)
B65D 90/54(2006.01)

权利要求书1页 说明书1页 附图1页

(54)实用新型名称

一种超细粉碎机卸料装置

(57)摘要

一种超细粉碎机卸料装置，它涉及粉体材料生产技术领域。它包括料仓、电机、摆线针减速机、卸料阀，所述的电机与摆线针减速机连接，摆线针减速机上设置有卸料阀，卸料阀外面设置有料仓，所述的卸料阀为六角星形。本实用新型它可自动均匀卸料，待粉料装满，即可移开继续换袋卸料，操作简便，能耗低，不会出现“架桥”堵塞现象，降低了工人工作负担。

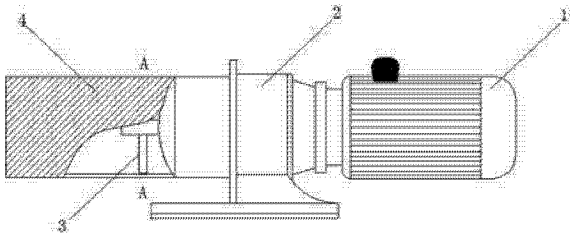

CN 203497461 U

1. 一种超细粉碎机卸料装置，其特征在于，它包括料仓、电机、摆线针减速机、卸料阀，所述的电机与摆线针减速机连接，摆线针减速机上设置有卸料阀，卸料阀外面设置有料仓，所述的卸料阀为六角星形。

一种超细粉碎机卸料装置

技术领域

[0001] 本实用新型涉及粉体材料生产技术领域，具体涉及一种超细粉碎机卸料装置。

[0002] 背景技术

[0003] 目前在生产非金属粉体时，非金属矿经过超细粉碎机粉碎后需要进行卸料，现有很多超细粉碎机卸料装置实质上就是一个带闸阀的储料仓，这种装置在卸粉料时操作不方便，很容易产生“架桥”现象，导致料仓堵塞，最后需要人工敲打才能解决，因此这样的卸料装置出料效率低，还要耗费大量的人力，增加了工人负担。

发明内容

[0004] 本实用新型的目的是提供一种超细粉碎机卸料装置，它可自动均匀卸料，待粉料装满，即可移开继续换袋卸料，操作简便，能耗低，不会出现“架桥”堵塞现象，降低了工人工作负担。

[0005] 为了解决背景技术所存在的问题，本实用新型是采用以下技术方案：它包括料仓、电机、摆线针减速机、卸料阀，所述的电机与摆线针减速机连接，摆线针减速机上设置有卸料阀，卸料阀外面设置有料仓，所述的卸料阀为六角星形。

[0006] 本实用新型它操作简便，卸料均匀，不会出现“架桥”现象，能耗低，工人工作负担低。

[0007] 附图说明：

[0008] 图 1 是本实用新型结构示意图；

[0009] 图 2 为图 1 中 A-A 处剖视图。

[0010] 具体实施方式：

[0011] 参看图 1-2，本具体实施方式采用以下技术方案：它包括电机 1、摆线针减速机 2、卸料阀 3、料仓 4，摆线针减速机 2 一端与电机 1 连接，并由电机 1 提供动力，另一端安装有卸料阀 3，卸料阀 3 外面安装有料仓 4，其中卸料阀 3 有六个角，形状类似于星形，本实用新型开始工作时，先启动电机，电机带动摆线针减速机运转，摆线针减速机再带动卸料阀旋转，因为卸料阀为有六个角，形状类似于星形，所以它可以对粉料均匀卸料，同时还能将料仓内壁粘结的粉料刮除下来，从而避免了“架桥”现象的出现，省去大量的人力，降低了工人的工作负担。

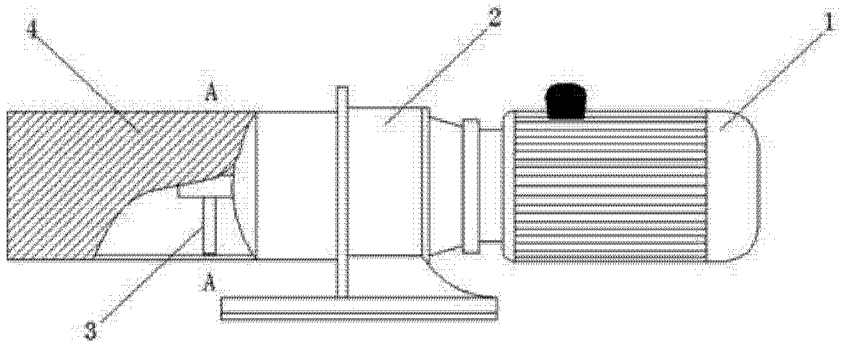

图 1

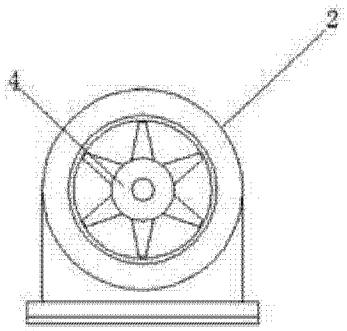

图 2