(19)中华人民共和国国家知识产权局

(12)发明专利申请

(10)申请公布号 CN 104490081 A
(43)申请公布日 2015.04.08

(21)申请号 201410801088.7

(22)申请日 2014.12.22

(71)申请人 常熟市金蝙蝠工艺家具有限公司
地址 215500 江苏省苏州市常熟市海虞镇人民路103号

(72)发明人 赵建国

(74)专利代理机构 北京瑞思知识产权代理事务所（普通合伙）11341
代理人 袁红红

(51)Int.Cl.
A47B 1/04(2006.01)
A47B 31/00(2006.01)
A47B 13/00(2006.01)

权利要求书1页 说明书3页 附图1页

(54)发明名称

一种可折叠式红木餐桌

(57)摘要

本发明公开了一种可折叠式红木餐桌，包括桌面和桌腿，桌面和桌腿之间采用榫连接，所述红木餐桌还包括两个折叠板和一个盖板，两个折叠板分别通过转轴连接在桌面的两端，并可相对转轴作180℃转动并折叠盖合在桌面上，所述盖板呈凹字形，套设在盖合有折叠板的桌面上。本发明揭示了一种可折叠式红木餐桌，其结构简单，设计合理，通过在原有餐桌桌面的两端连接可旋转的折叠板和外加的盖板，使餐桌可以旋转打开成为容纳多人用餐的大餐桌，也可以折叠盖合成为占用空间小的小餐桌，避免了多人用餐因餐桌太小出现的尴尬局面，同时也有效节省了占用空间，具有一桌多用的特点，其外观精美，实用性强，深受广大消费者的喜爱。

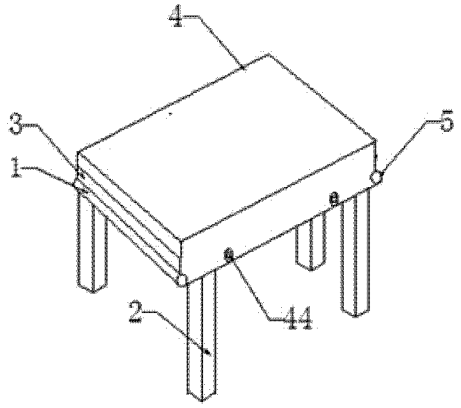

CN 104490081 A

1. 一种可折叠式红木餐桌，包括桌面和桌腿，所述桌面和桌腿之间采用榫连接，其特征在于，所述红木餐桌还包括两个折叠板和一个盖板，所述两个折叠板分别通过转轴连接在桌面的两端，并可相对转轴作 180℃转动并折叠盖合在桌面上，所述盖板呈凹字形，套设在盖合有折叠板的桌面上。

2. 根据权利要求 1 所述的可折叠式红木餐桌，其特征在于，所述两个折叠板的厚度和宽度与桌面的厚度和宽度均相同，其长度之和小于等于所述桌面的长度。

3. 根据权利要求 2 所述的可折叠式红木餐桌，其特征在于，所述折叠板折叠后的上表面的两侧各设有一个凹槽，所述凹槽内分别活动式安装有一个支撑杆，所述支撑杆的活动端为弯钩。

4. 根据权利要求 1 至 3 之一所述的可折叠式红木餐桌，其特征在于，所述桌面的底面的两个端部两侧分别固定安装有一个钩环，该钩环的数量、规格和位置与支撑杆上的弯钩结构配合。

5. 根据权利要求 1 所述的可折叠式红木餐桌，其特征在于，所述盖板由上面板和左、右侧板组成，各面板之间采用榫连接。

6. 根据权利要求 5 所述的可折叠式红木餐桌，其特征在于，所述盖板的左、右侧板与上面板之间形成的凹槽深度大于等于所述桌面与两个折叠板的厚度之和。

7. 根据权利要求 6 所述的可折叠式红木餐桌，其特征在于，所述盖板的左、右侧板的底部各设有 2 个定位销，所述定位销的直径为 3 ～ 5mm，长度大于所述盖板侧板的厚度。

8. 根据权利要求 6 所述的可折叠式红木餐桌，其特征在于，所述桌面的两个侧面上设置有定位孔，该定位孔的数量、规格和位置与盖板的左、右侧板上的定位销配合。

一种可折叠式红木餐桌

技术领域

[0001] 本发明涉及红木家具领域，特别是涉及一种可折叠式红木餐桌。

背景技术

[0002] 红木家具始于明朝，其外观形体简朴对称，天然材色和纹理宜人。红木主要采用中国家具制造的雕刻、榫卯、镶嵌、曲线等传统工艺，其造型和工艺中明显的民族性是对许多收藏者最有吸引力的部分，很多人称红木家具为人文家具、艺术家具。餐桌，就是用来吃饭的桌子，与其他的家具一样款式设计朝着多样化方向发展。中式餐桌一般是纯实木制作而成，而深受社会各界成功人士捧爱的高档中式餐桌更是不惜以红木等高端木材为原料，不仅结构稳固，经久耐用，而且典雅美观，极富古典檀韵。

[0003] 现行的家庭用红木餐桌大多为方形或长方形结构，通常可供 3-4 人用餐，其占地面积小，深受广大消费者的喜爱。但是当家中常有客人来访时，这种餐桌就会出现客人坐不开，菜放不下的尴尬局面，而要是换成大餐桌，不仅日常的利用率低，价格高，而且占地面积太大，因此，这种红木餐桌精巧的设计在深受消费者喜爱的同时，也给消费者带来了一定的烦恼，从而限制了小型红木餐桌的发展。

发明内容

[0004] 本发明主要解决的技术问题是提供一种可折叠式红木餐桌，能够解决现有红木餐桌存在的上述问题。

[0005] 为解决上述技术问题，本发明采用的一个技术方案是：提供一种可折叠式红木餐桌，包括桌面和桌腿，所述桌面和桌腿之间采用榫连接，所述红木餐桌还包括两个折叠板和一个盖板，所述两个折叠板分别通过转轴连接在桌面的两端，并可相对转轴作 180℃转动并折叠盖合在桌面上，所述盖板呈凹字形，套设在盖合有折叠板的桌面上。

[0006] 在本发明一个较佳实施例中，所述两个折叠板的厚度和宽度与桌面的厚度和宽度均相同，其长度之和小于等于所述桌面的长度。

[0007] 在本发明一个较佳实施例中，所述折叠板折叠后的上表面的两侧各设有一个凹槽，所述凹槽内分别活动式安装有一个支撑杆，所述支撑杆的活动端为弯钩。

[0008] 在本发明一个较佳实施例中，所述桌面的底面的两个端部两侧分别固定安装有一个钩环，该钩环的数量、规格和位置与支撑杆上的弯钩结构配合。

[0009] 在本发明一个较佳实施例中，所述盖板由上面板和左、右侧板组成，各面板之间采用榫连接。

[0010] 在本发明一个较佳实施例中，所述盖板的左、右侧板与上面板之间形成的凹槽深度大于等于所述桌面与两个折叠板的厚度之和。

[0011] 在本发明一个较佳实施例中，所述盖板的左、右侧板的底部各设有 2 个定位销，所述定位销的直径为 3 ～ 5mm，长度大于所述盖板侧板的厚度。

[0012] 在本发明一个较佳实施例中，所述桌面的两个侧面上设置有定位孔，该定位孔的

数量、规格和位置与盖板的左、右侧板上的定位销配合。

[0013] 本发明的有益效果是：本发明一种可折叠式红木餐桌，其结构简单，设计合理，通过在原有餐桌桌面的两端连接可旋转的折叠板和外加的盖板，使餐桌可以旋转打开成为容纳多人用餐的大餐桌，也可以折叠盖合成为占用空间小的小餐桌，避免了多人用餐因餐桌太小出现的尴尬局面，同时也有效节省了占用空间，具有一桌多用的特点，其外观精美，实用性强，深受广大消费者的喜爱。

附图说明

[0014] 图 1 是本发明一种可折叠式红木餐桌处于折叠状态的结构示意图；

图 2 是本发明一种可折叠式红木餐桌处于展开状态的结构示意图；

图 3 是所示盖板的结构示意图；

图 4 是所示桌面的反面结构示意图；

图 5 是所示折叠板的示意图；

附图中各部件的标记如下：1. 桌面，2，桌腿，3. 折叠板，4. 盖板，41. 上面板，42. 左侧板，43. 右侧板，44. 定位销，5. 转轴，6. 凹槽，7. 支撑杆，8. 钩环，9. 定位孔。

具体实施方式

[0015] 下面结合附图对本发明的较佳实施例进行详细阐述，以使本发明的优点和特征能更易于被本领域技术人员理解，从而对本发明的保护范围做出更为清楚明确的界定。

[0016] 请参阅图 1 和图 2，本发明实施例包括：

本发明揭示了一种可折叠式红木餐桌，包括桌面 1、桌腿 2、两个折叠板 3 和一个盖板 4，所述桌面 1 和桌腿 2 之间采用榫连接，所述两个折叠板 3 分别通过转轴 5 连接在桌面 1 的两端，并可相对转轴 5 作 180℃转动，以折叠盖合在桌面 1 上；

所述两个折叠板 3 的厚度和宽度与桌面 1 的厚度和宽度均相同，以使得餐桌处于打开状态时，整个桌面的高度和宽度相同，形成一个统一的整体；

两个折叠板 3 的长度之和小于等于桌面 1 的长度，以便折叠后两个折叠板均可以盖合在桌面 1 上；

折叠板 3 折叠后的上表面的两侧各设有一个凹槽 6，所述凹槽 6 内分别活动式安装有一个支撑杆 7，该支撑杆 7 的活动端为弯钩；桌面 1 的底面的两个端部两侧分别固定安装有一个钩环 8，该钩环 8 的数量、规格和位置与支撑杆 7 上的弯钩结构配合，通过支撑杆上的弯钩与桌面底面钩环 8 的配合，使得红木餐桌处于打开状态时，折叠板与桌面处于同一水平线上，其中，支撑杆 7 起到支撑折叠板和其上放置的菜品重量的功能，因此，支撑杆 7 要足够的粗，并具有足够的强度。

[0017] 所述盖板 4 由上面板 41、左侧板 42 和右侧板 43 组成，各面板之间采用榫连接，并呈凹字形，套设在盖合有折叠板 3 的桌面 1 上，盖板的左、右侧板与上面板之间形成的凹槽深度大于等于所述桌面 1 与两个折叠板 3 的厚度之和，通过盖板 4 的设计，使红木餐桌整体处于折叠状态时，其上表面仍然为一个完整的表面，因此，盖板 4 也为红木材质。

[0018] 盖板 4 的左侧板 42、右侧板 43 的底部各设有 2 个定位销 44，其直径为 3 ～ 5mm，长度大于所述盖板侧板（42、43）的厚度；桌面 1 的两个侧面上设置有定位孔 9，该定位孔 9 的

数量、规格和位置与盖板的左、右侧板上的定位销结构 44 配合，用于餐桌在折叠状态时固定盖板，以防止其滑动。

[0019] 上述可折叠式红木餐桌的使用方法为：

当没有客人来访时，将餐桌的两个折叠板沿着转轴作 180℃旋转盖合在桌面上，再在桌面上盖合固定盖板，使餐桌处于折叠状态，以减小占用空间；当有客人来访时，通过旋松定位销结构，取下盖板并放置在一边，然后将折叠板沿转轴反向旋转 180℃，使之展开并与桌面处于统一水平线上，并通过折叠板上的支撑杆与桌面底面两端的钩环固定，以支撑固定折叠板，此时，餐桌展开成一个整体，以供多用用餐。

[0020] 本发明揭示了一种可折叠式红木餐桌，其结构简单，设计合理，通过在原有餐桌桌面的两端连接可旋转的折叠板和外加的盖板，使餐桌可以旋转打开成为容纳多人用餐的大餐桌，也可以折叠盖合成为占用空间小的小餐桌，避免了多人用餐因餐桌太小出现的尴尬局面，同时也有效节省了占用空间，具有一桌多用的特点，其外观精美，实用性强，深受广大消费者的喜爱。

[0021] 以上所述仅为本发明的实施例，并非因此限制本发明的专利范围，凡是利用本发明说明书及附图内容所作的等效结构或等效流程变换，或直接或间接运用在其他相关的技术领域，均同理包括在本发明的专利保护范围内。

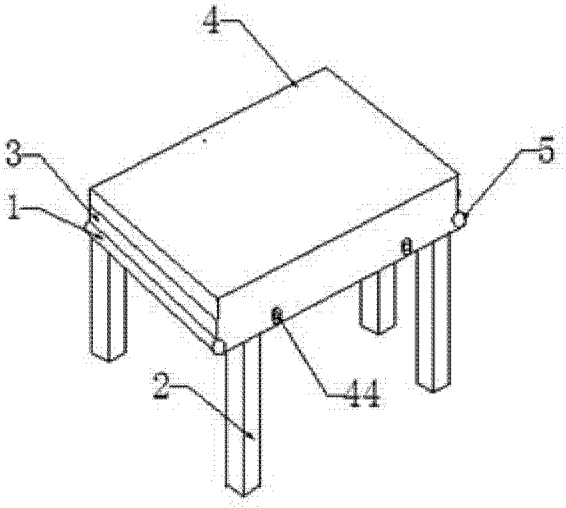

图 1

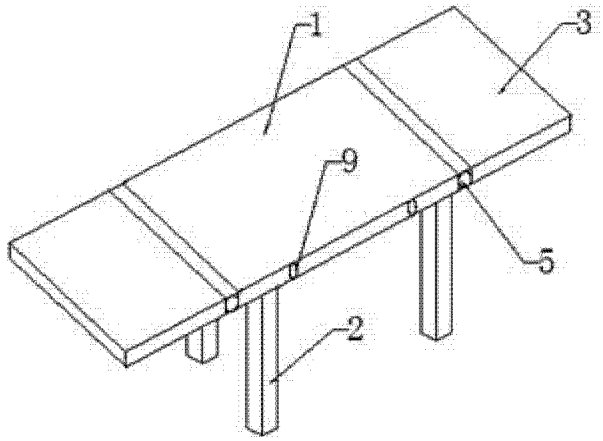

图 2

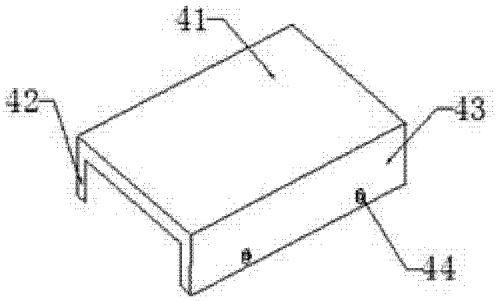

图 3

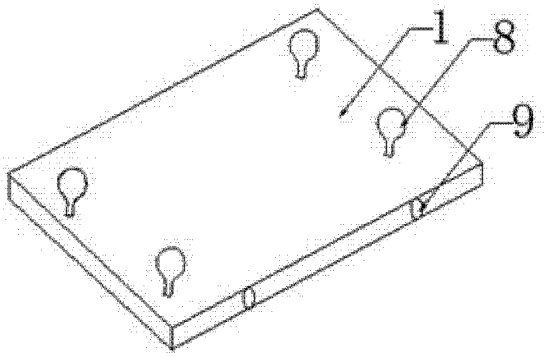

图 4

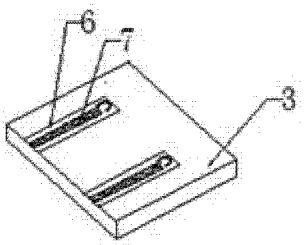

图 5