(19)中华人民共和国国家知识产权局

(12)实用新型专利

(10)授权公告号 CN 203517986 U
(45)授权公告日 2014.04.02

(21)申请号 201320582874.3

(22)申请日 2013.09.18

(73)专利权人 中山市乐尔佳生活电器有限公司
地址 528429 广东省中山市黄圃镇康景路10号

(72)发明人 庞春红

(74)专利代理机构 广州嘉权专利商标事务所有限公司 44205
代理人 张海文

(51)Int.Cl.
F24D 15/00(2006.01)
A47B 37/00(2006.01)

权利要求书1页 说明书2页 附图3页

(54)实用新型名称

一种取暖多功能桌的电气两用结构

(57)摘要

本实用新型公开了一种取暖多功能桌的电气两用结构，包括设置在桌体内部的电陶炉装置和燃气灶装置，所述电陶炉装置包括电陶炉及电源装置，所述燃气灶装置包括炉头及管道，所述电陶炉中间设置有第一通孔，所述炉头插设在该第一通孔内。本实用新型通过在桌体内设置电陶炉装置和燃气灶装置，并且将燃气灶装置中的炉头嵌入在电陶炉中间，使得采用本实用新型的取暖多功能桌可同时或单独使用电陶炉装置和燃气灶装置来进行加热，即使其中一个因故障不能正常使用，取暖多功能桌依旧可以进行工作。同时本实用新型具结构紧凑、功能实用的优点。

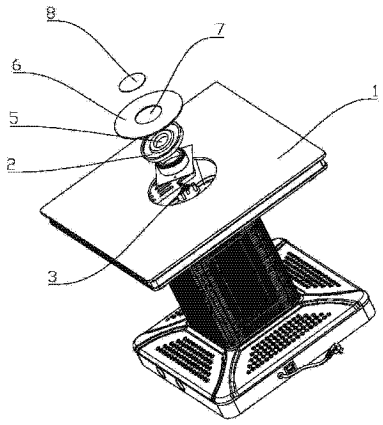

CN 203517986 U

1. 一种取暖多功能桌的电气两用结构，其特征在于包括设置在桌体内部的电陶炉装置和燃气灶装置，所述电陶炉装置包括电陶炉及电源装置，所述燃气灶装置包括炉头及管道，所述电陶炉中间设置有第一通孔，所述炉头插设在该第一通孔内。

2. 如权利要求 1 所述的一种取暖多功能桌的电气两用结构，其特征在于所述电陶炉上覆设有一第一盖板，所述第一盖板中间对应第一通孔位置设置有第二通孔。

3. 如权利要求 2 所述的一种取暖多功能桌的电气两用结构，其特征在于所述第一盖板设置为微晶板。

4. 如权利要求 2 所述的一种取暖多功能桌的电气两用结构，其特征在于所述第二通孔上部覆设有一第二盖板。

5. 如权利要求 4 所述的一种取暖多功能桌的电气两用结构，其特征在于所述燃气灶装置还包括一用于升降炉头的升降装置，炉头设置在升降装置上，升降装置安装在桌体内部。

6. 如权利要求 5 所述的一种取暖多功能桌的电气两用结构，其特征在于所述燃气灶装置还包括一用于感应炉头工作的状态的感应针，感应针位于炉头上部。

一种取暖多功能桌的电气两用结构

技术领域

[0001] 本实用新型涉及一种取暖多功能桌的电气两用结构。

背景技术

[0002] 取暖多功能桌是一种既可以用来取暖又可以用来打边炉的桌子。取暖多功能桌由于其多功能性而广受消费者的欢迎，但是任何产品都是存在改进的空间的，在取暖多功能桌使用过程中我们逐渐发现了一些可以进一步改善的结构；例如，现有此类型的取暖多功能桌一般单独采用电热装置或者燃气装置，此类结构的取暖多功能桌在热源选择性上存在一定的单一性，当其热源装置出现故障时，该取暖多功能桌将不能正常工作。

[0003] 为此，本实用新型提供一种用于取暖多功能桌上的电气两用的加热结构。

实用新型内容

[0004] 为了解决上述问题，本实用新型提供一种用于取暖多功能桌上的电气两用的加热结构。

[0005] 本实用新型解决其技术问题所采用的技术方案是：

[0006] 一种取暖多功能桌的电气两用结构，包括设置在桌体内部的电陶炉装置和燃气灶装置，所述电陶炉装置包括电陶炉及电源装置，所述燃气灶装置包括炉头及管道，所述电陶炉中间设置有第一通孔，所述炉头插设在该第一通孔内。

[0007] 所述电陶炉上覆设有一第一盖板，所述第一盖板中间对应第一通孔位置设置有第二通孔。

[0008] 所述第一盖板设置为微晶板。

[0009] 所述第二通孔上部覆设有一第二盖板。

[0010] 所述燃气灶装置还包括一用于升降炉头的升降装置，炉头设置在升降装置上，升降装置安装在桌体内部。

[0011] 所述燃气灶装置还包括一用于感应炉头工作的状态的感应针，感应针位于炉头上部。

[0012] 本实用新型的有益效果是：本实用新型通过在桌体内设置电陶炉装置和燃气灶装置，并且将燃气灶装置中的炉头嵌入在电陶炉中间，使得采用本实用新型的取暖多功能桌可同时或单独使用电陶炉装置和燃气灶装置来进行加热，即使其中一个因故障不能正常使用，取暖多功能桌依旧可以进行工作。同时本实用新型具结构紧凑、功能实用的优点。

附图说明

[0013] 下面结合附图和实施例对本实用新型进一步说明：

[0014] 图 1 是本实用新型的示意图一；

[0015] 图 2 是本实用新型的示意图二；

[0016] 图 3 是本实用新型中燃气灶装置的示意图。

具体实施方式

[0017] 参照图 1 ～图 3，本实用新型是一种取暖多功能桌的电气两用结构，包括设置在桌体 1 内部的电陶炉装置和燃气灶装置，电陶炉装置包括电陶炉 2 及电源装置，燃气灶装置包括炉头 3 及管道 4，电陶炉 2 中间设置有第一通孔 5，炉头 3 插设在该第一通孔 5 内。本实用新型通过在桌体 1 内部设置电陶炉装置和燃气灶装置，并且将燃气灶装置中的炉头 3 嵌入在电陶炉 2 中间，使得采用本实用新型的取暖多功能桌可同时或单独使用电陶炉装置和燃气灶装置来进行加热，即使其中一个因故障不能正常使用，取暖多功能桌依旧可以进行工作。同时本实用新型具结构紧凑、功能实用的优点。

[0018] 如图所示，为了进一步完善本实用新型，电陶炉 2 上覆设有一第一盖板 6，第一盖板 6 中间对应第一通孔 5 位置设置有第二通孔 7，电陶炉 2 不工作时通过第一盖板 6 覆盖，既能提高本实用新型的美观性，又能起到保护电陶炉 2 的作用。第一盖板 6 设置为微晶板，微晶板隔热效果好，且外形光滑、美观。

[0019] 如图所示，第二通孔 7 上部覆设有一第二盖板 8；燃气灶装置还包括一用于升降炉头 3 的升降装置 9，炉头 3 设置在升降装置 9 上，升降装置 9 安装在桌体 1 内部，炉头 3 不工作时通过第二盖板 8 将炉头 3 压下，升降装置 9 收合，炉头 3 工作时移开第二盖板 8，升降装置 9 升起。

[0020] 如图所示，燃气灶装置还包括一用于感应炉头 3 工作的状态的感应针 10，感应针 10 位于炉头 3 上部。通过感应针 10 感应炉头 3 是否正在工作，如果感应到炉头 3 停止工作，则控制供气管道 4 停止供气。

[0021] 上述实施例只是本实用新型的优选方案，本实用新型还可有其他实施方案。本领域的技术人员在不违背本实用新型精神的前提下还可作出等同变形或替换，这些等同的变型或替换均包含在本申请权利要求所设定的范围内。

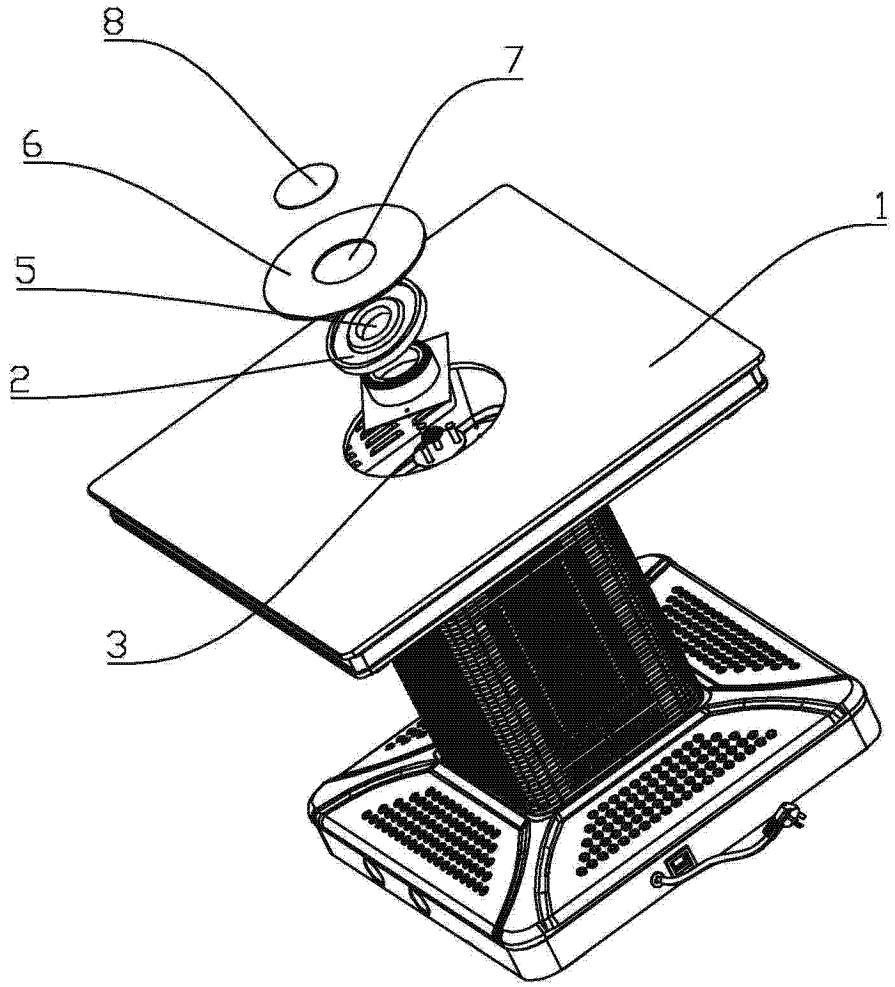

图 1

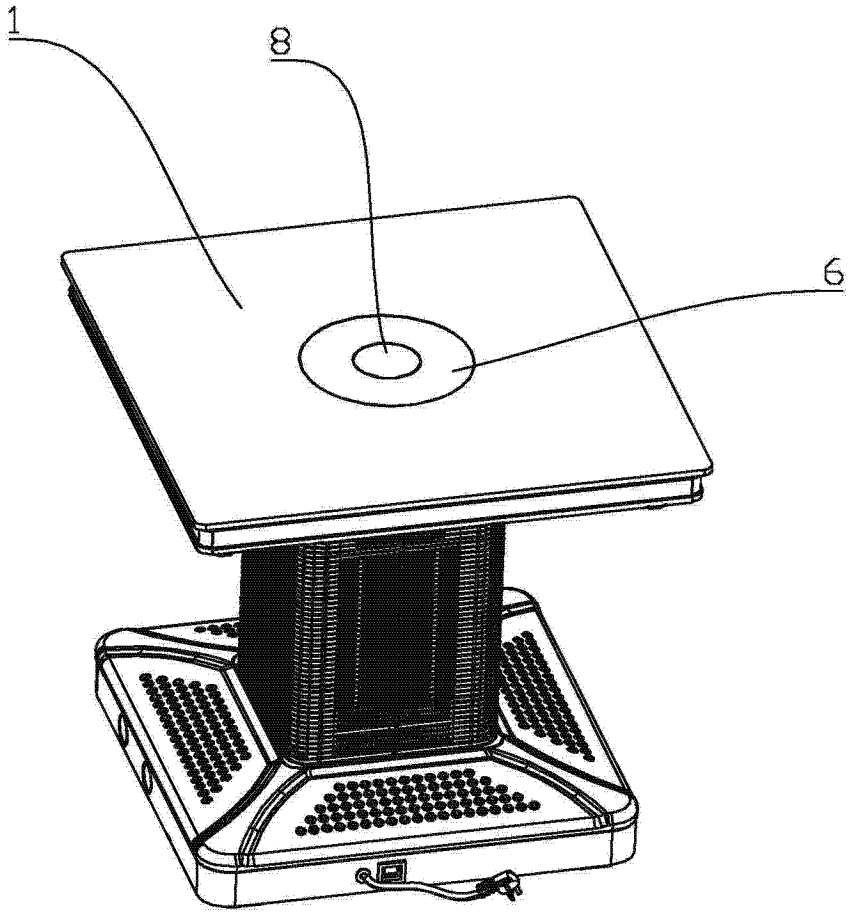

图 2

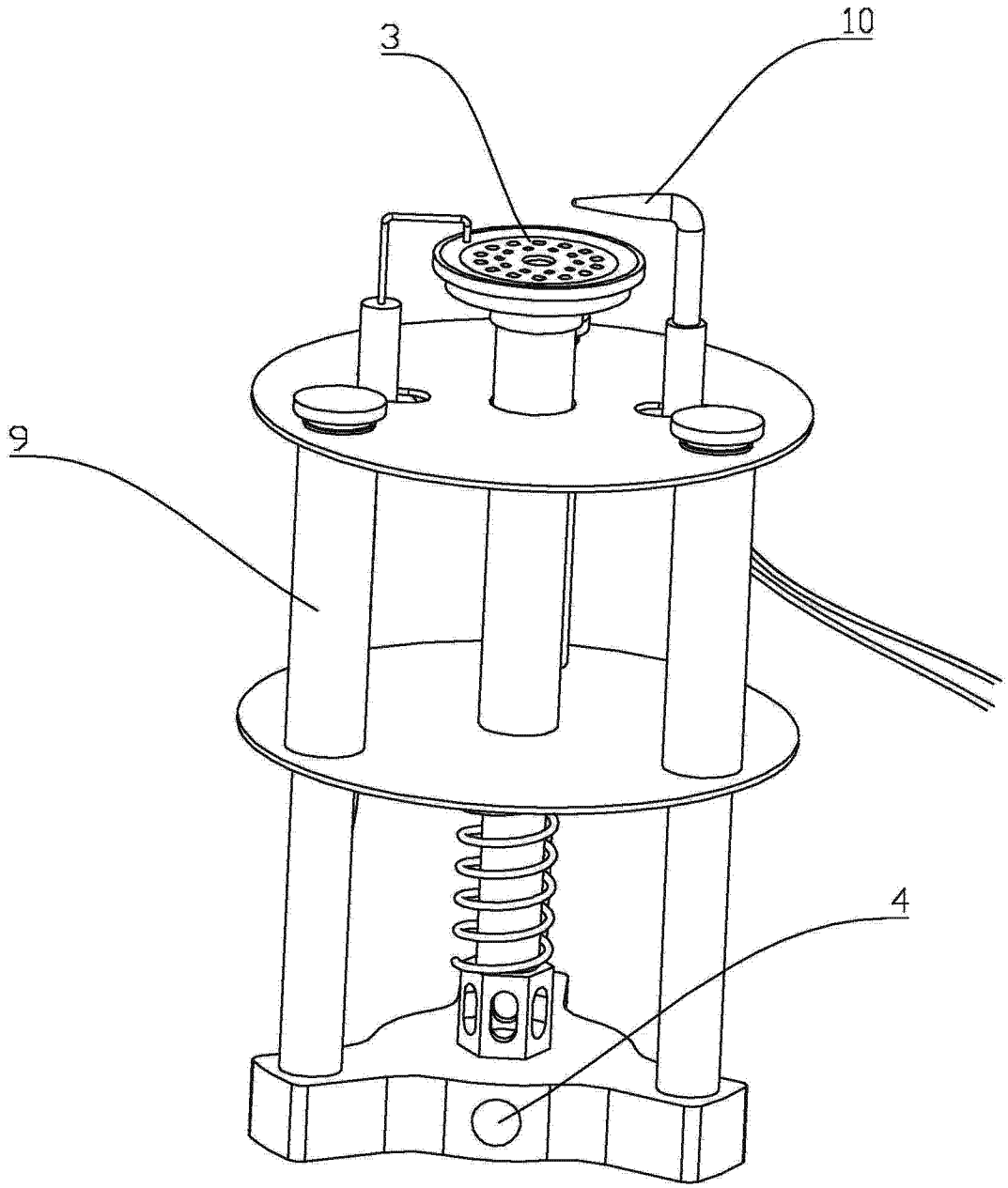

图 3