(19)中华人民共和国国家知识产权局

(12)实用新型专利

(10)授权公告号 CN 207264032 U
(45)授权公告日 2018.04.20

(21)申请号 201721156755.6

(22)申请日 2017.09.11

(73)专利权人 曹素燕
地址 274000 山东省菏泽市牡丹区和平路666菏泽华厦眼科医院

(72)发明人 曹素燕

(51)Int.Cl.
G02C 5/02(2006.01)
G02C 5/14(2006.01)
G02C 11/00(2006.01)

权利要求书1页 说明书2页 附图2页

(54)实用新型名称

一种可拆卸眼镜框的眼镜

(57)摘要

本实用新型公开了一种可拆卸眼镜框的眼镜，包括镜框，左镜腿、右镜腿和镜片，所述镜框数量设有两组，且镜框之间设有鼻托，所述镜框内设有镜片，所述镜框内壁设有卡槽，所述卡槽内壁均设有橡胶垫，所述镜框上方设有前框和后框。本实用新型通过在镜框上方设置前框和后框，并在前框和后框的内壁对应设置插孔和插件，可以通过将框上方的通槽，将镜片放进镜框内部的卡槽里，然后通过插孔和插件将镜框闭合，再通过锁紧块和锁紧扣进行固定，拆卸方便，而且稳固性比较好，通过在卡槽内壁设置橡胶垫，将镜片卡在卡槽里，可以通过橡胶垫进行加固，防止镜片在卡槽内晃动，当眼镜因外部原因坠落时，橡胶垫可以起到一个减震的功效，防止镜片摔坏。

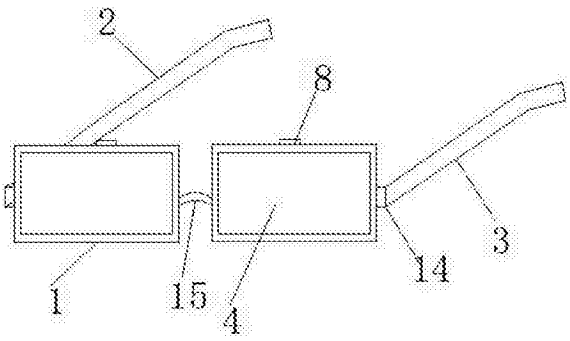

CN 207264032 U

1.一种可拆卸眼镜框的眼镜，包括镜框(1)，左镜腿(3)、右镜腿(2)和镜片(4)，其特征在于：所述镜框(1)数量设有两组，且镜框(1)之间设有鼻托(15)，所述镜框(1)内设有镜片(4)，所述镜框(1)内壁设有卡槽(5)，所述卡槽(5)内壁均设有橡胶垫(6)，所述镜框(1)上方设有前框(12)和后框(13)，所述前框(12)和后框(13)之间设有通槽(9)，所述前框(12)内壁设有插孔(7)，所述前框(12)上表面设有紧锁扣(8)，所述后框(13)内壁设有插件(10)，所述后框(13)表面设有紧锁块(11)，所述镜框(1)两侧分别设有左镜腿(3)和右镜腿(2)，所述左镜腿(3)和右镜腿(2)与镜框(1)之间设有铰链(14)，所述右镜腿(2)内部设有凹槽(16)，所述凹槽(16)表面设有槽盖(17)。

2.根据权利要求1所述的一种可拆卸眼镜框的眼镜，其特征在于：所述左镜腿(3)和右镜腿(2)均与镜框(1)通过铰链(14)连接。

3.根据权利要求1所述的一种可拆卸眼镜框的眼镜，其特征在于：所述插孔(7)和插件(10)的数量均设有两组，且插孔(7)和插件(10)的位置相对应。

4.根据权利要求1所述的一种可拆卸眼镜框的眼镜，其特征在于：所述槽盖(17)与凹槽(16)内壁通过铰链连接。

5.根据权利要求1所述的一种可拆卸眼镜框的眼镜，其特征在于：所述两组镜框(1)通过鼻托(15)固定连接。

一种可拆卸眼镜框的眼镜

技术领域

[0001] 本实用新型涉及一种眼镜，特别涉及一种可拆卸眼镜框的眼镜。

背景技术

[0002] 眼镜是以矫正视力或保护眼睛而制作的简单光学器件，由镜片和镜架组成。矫正视力用的眼镜有近视眼镜和远视眼镜、老花眼镜以及散光眼镜四种，眼镜既是保护眼睛的工具，又是一种美容的装饰品，常见的眼镜的镜框和镜腿的结构单一，不能够满足人们对眼镜的需求，大多数人选择更换镜框，但将镜片从镜框中拿出来比较麻烦，而且经常需要一个专业的辅助工具，这样就使的操作起来特别麻烦，而且眼镜的功能也比较单一。为此，我们提出一种可拆卸眼镜框的眼镜。

实用新型内容

[0003] 本实用新型的主要目的在于提供一种可拆卸眼镜框的眼镜，可以有效解决背景技术中的问题。

[0004] 为实现上述目的，本实用新型采取的技术方案为：

[0005] 一种可拆卸眼镜框的眼镜，包括镜框，左镜腿、右镜腿和镜片，所述镜框数量设有两组，且镜框之间设有鼻托，所述镜框内设有镜片，所述镜框内壁设有卡槽，所述卡槽内壁均设有橡胶垫，所述镜框上方设有前框和后框，所述前框和后框之间设有通槽，所述前框内壁设有插孔，所述前框上表面设有紧锁扣，所述后框内壁设有插件，所述后框表面设有紧锁块，所述镜框两侧分别设有左镜腿和右镜腿，所述左镜腿和右镜腿与镜框之间设有铰链，所述右镜腿内部设有凹槽，所述凹槽表面设有槽盖。

[0006] 进一步地，所述左镜腿和右镜腿均与镜框通过铰链连接。

[0007] 进一步地，所述插孔和插件的数量均设有两组，且插孔和插件的位置相对应。

[0008] 进一步地，所述槽盖与凹槽内壁通过铰链连接。

[0009] 进一步地，所述两组镜框通过鼻托固定连接。

[0010] 与现有技术相比，本实用新型具有如下有益效果：

[0011] 1、本实用新型通过在镜框上方设置前框和后框，并在前框和后框的内壁对应设置插孔和插件，可以通过将框上方的通槽，将镜片放进镜框内部的卡槽里，然后通过插孔和插件将镜框闭合，再通过锁紧块和锁紧扣进行固定，拆卸方便，而且稳固性比较好。

[0012] 2、本实用新型通过在卡槽内壁设置橡胶垫，将镜片卡在卡槽里，可以通过橡胶垫进行加固，防止镜片在卡槽内晃动，当眼镜因外部原因坠落时，橡胶垫可以起到一个减震的功效，防止镜片摔坏。

[0013] 3、本实用新型通过在右镜腿内部设置凹槽，可以在凹槽内放置签字笔，利用槽盖将备用签字笔放在凹槽内，可以将签字笔随身携带，防止外出需要用笔而忘记带的情况。

附图说明

[0014] 图1为本实用新型一种可拆卸眼镜框的眼镜的整体结构示意图。

[0015] 图2为本实用新型一种可拆卸眼镜框的眼镜的镜框结构示意图。

[0016] 图3为本实用新型一种可拆卸眼镜框的眼镜的前框和后框结构示意图。

[0017] 图4为本实用新型一种可拆卸眼镜框的眼镜的右镜腿结构示意图。

[0018] 图中：1、镜框；2、右镜腿；3、左镜腿；4、镜片；5、卡槽；6、橡胶垫；7、插孔；8、紧锁扣；9、通槽；10、插件；11、紧锁块；12、前框；13、后框；14、铰链；15、鼻托；16、凹槽；17、槽盖。

具体实施方式

[0019] 为使本实用新型实现的技术手段、创作特征、达成目的与功效易于明白了解，下面结合具体实施方式，进一步阐述本实用新型。

[0020] 如图1-4所示，一种可拆卸眼镜框的眼镜，包括镜框1，左镜腿3、右镜腿2和镜片4，所述镜框1数量设有两组，且镜框1之间设有鼻托15，所述镜框1内设有镜片4，所述镜框1内壁设有卡槽5，所述卡槽5内壁均设有橡胶垫6，所述镜框1上方设有前框12和后框13，所述前框12和后框13之间设有通槽9，所述前框12内壁设有插孔7，所述前框12上表面设有紧锁扣8，所述后框13内壁设有插件10，所述后框13表面设有紧锁块11，所述镜框1两侧分别设有左镜腿3和右镜腿2，所述左镜腿3和右镜腿2与镜框1之间设有铰链14，所述右镜腿2内部设有凹槽16，所述凹槽16表面设有槽盖17。

[0021] 其中，所述左镜腿3和右镜腿2均与镜框1通过铰链14连接。

[0022] 其中，所述插孔7和插件10的数量均设有两组，且插孔7和插件10的位置相对应。

[0023] 其中，所述槽盖17与凹槽16内壁通过铰链连接。

[0024] 其中，所述两组镜框1通过鼻托15固定连接。

[0025] 需要说明的是，本实用新型为一种可拆卸眼镜框的眼镜，工作时，通过镜框1上方的通槽9，将镜片4放进镜框1内部的卡槽5里，然后通过插孔7和插件10将通槽9闭合，再通过锁紧块11和锁紧扣8进行固定，拆卸方便，而且稳固性比较好，通过在卡槽5内壁设置橡胶垫6，将镜片4卡在卡槽5里，可以通过橡胶垫6进行加固，防止镜片4在卡槽5内晃动，当眼镜因外部原因坠落时，橡胶垫6可以起到一个减震的功效，防止镜片4摔坏，通过在右镜腿2内部设置凹槽16，可以在凹槽16内防止签字笔，利用槽盖17将备用签字笔放在凹槽16内，可以将签字笔随身携带，防止外出需要用笔而忘记带的情况。

[0026] 以上显示和描述了本实用新型的基本原理和主要特征和本实用新型的优点。本行业的技术人员应该了解，本实用新型不受上述实施例的限制，上述实施例和说明书中描述的只是说明本实用新型的原理，在不脱离本实用新型精神和范围的前提下，本实用新型还会有各种变化和改进，这些变化和改进都落入要求保护的本实用新型范围内。本实用新型要求保护范围由所附的权利要求书及其等效物界定。

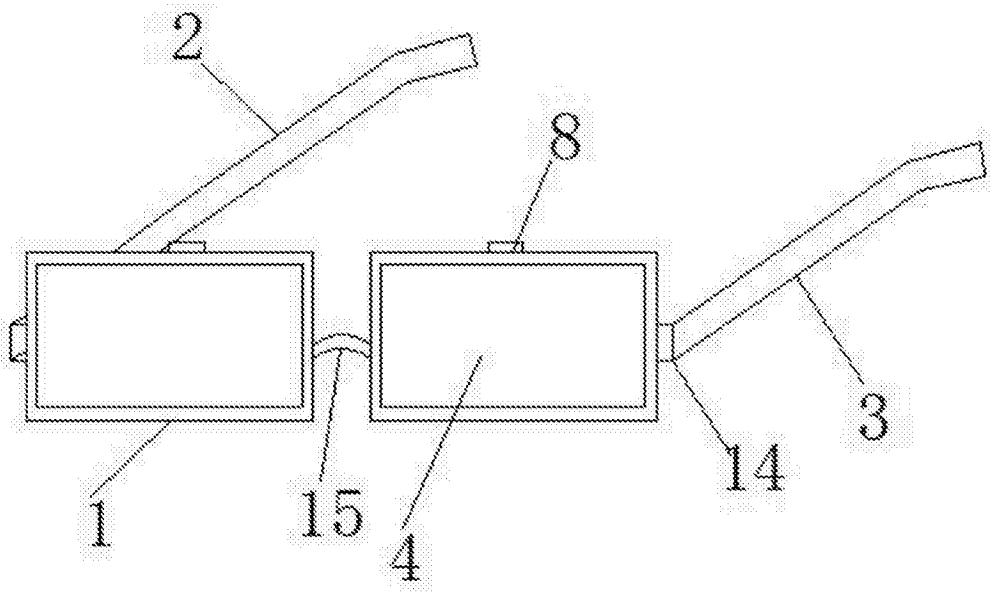

图1

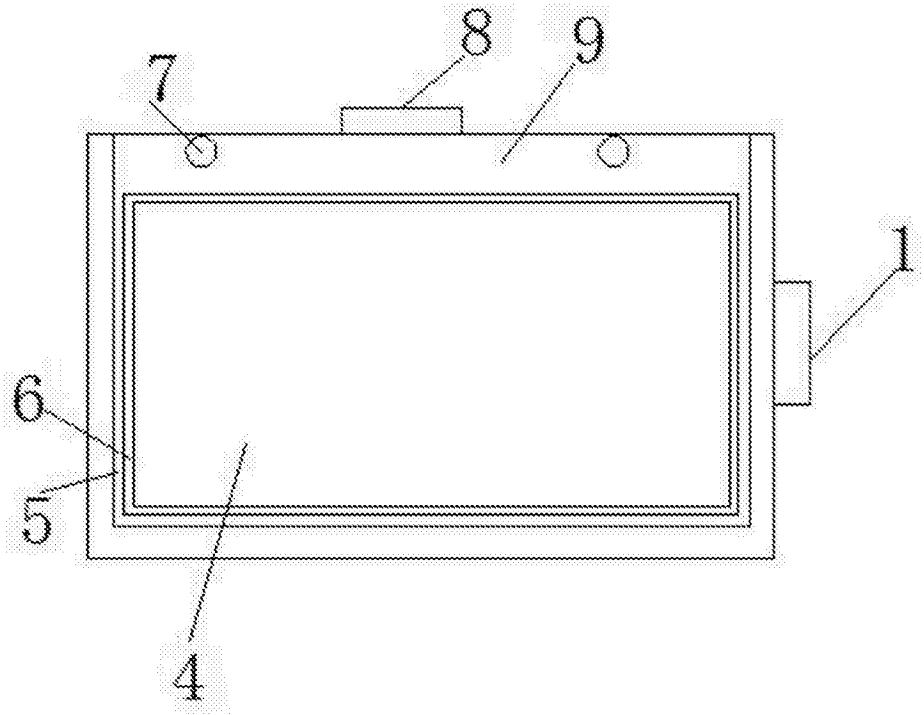

图2

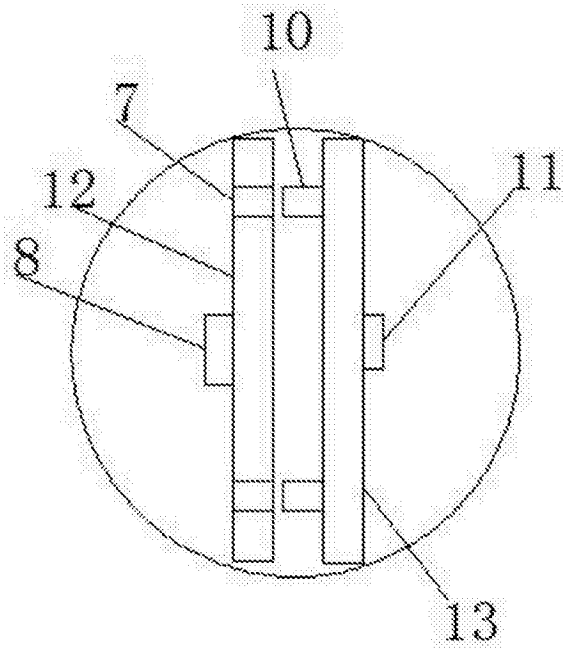

图3

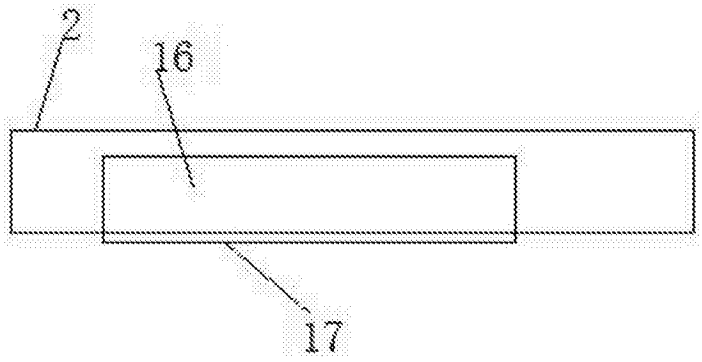

图4