(19)中华人民共和国国家知识产权局

(12)实用新型专利

(10)授权公告号 CN 203573888 U
(45)授权公告日 2014.04.30

(21)申请号 201320686612.1

(22)申请日 2013.11.01

(73)专利权人 嘉尼电子（东莞）有限公司
地址 523000 广东省东莞市石碣镇石碣村新发工业区

(72)发明人 蔡剑

(51)Int.Cl.
H01H 23/02(2006.01)
H01H 23/08(2006.01)

权利要求书1页 说明书2页 附图2页

(54)实用新型名称

一种侧向拨动开关结构

(57)摘要

本实用新型公开一种侧向拨动开关结构，包括一开关主体，所述开关主体由下部的开关座及上部的按钮组成，所述开关座上顶部与所述按钮导向对应的上边缘设有向外延伸的檐口，且该檐口的水平高度高于所述按钮的最高水平高度。将按钮设置在开关座的凹部内，使其不容易被触碰或接触，安全使用，充分搭配，造型美观；该产品结构简单，不增加成本，方便推广使用，具有很好的市场前景。

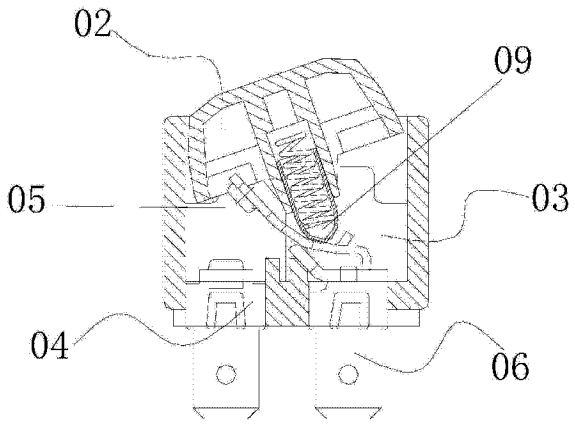

CN 203573888 U

1. 一种侧向拨动开关结构，其特征在于，包括一开关主体，所述开关主体由下部的开关座及上部的按钮组成，所述开关座包括一槽体，于所述槽体底部设有接线座，该接线座上设置导向片及接线柱，所述按钮与所述导向片开合式连接。

2. 根据权利要求 1 所述的侧向拨动开关结构，其特征在于，所述按钮上端外边缘包括一支撑体，该支撑体一端与所述开关座侧壁相互连接。

3. 根据权利要求 1 所述的侧向拨动开关结构，其特征在于，所述导向片包括两组接触端，该接触端分别与所述接线座的接线柱触碰式相连。

4. 根据权利要求 1 所述的侧向拨动开关结构，其特征在于，按钮下端包括一滑动柱，该滑动柱与所述导向片上端面滑动式连接。

5. 根据权利要求 1 所述的侧向拨动开关结构，其特征在于，所述开关座靠近支撑体一侧下底两边分别设有卡口。

一种侧向拨动开关结构

技术领域

[0001] 本实用新型涉及开关设计技术，尤其涉及一种侧向拨动开关结构。

背景技术

[0002] 开关是指一个可以使电路开路、使电流中断或使其流到其他电路的电子元件。最常见的开关是让人操作的机电设备（如：延时开关、轻触开关、光电开关、双控开关等），其中有一个或数个电子接点。接点的“闭合”表示电子接点导通，允许电流流过；开关的“开路”表示电子接点不导通形成开路，不允许电流流过。传统的开关拨动通过按钮的导向控制电流的通断，开关寿命使用相对较短。

发明内容

[0003] 本实用新型的目的在于，针对现有技术的不足，提供一种侧向拨动开关结构，设置侧向拨动的开关按钮，减少开始使用过程中按键磨损，增加按键拨动的正常使用次数，延长开关的使用寿命，有效解决上述技术问题。

[0004] 为有效解决上述问题，本实用新型采取的技术方案如下：

[0005] 一种侧向拨动开关结构，包括一开关主体，所述开关主体由下部的开关座及上部的按钮组成，所述开关座包括一槽体，于所述槽体底部设有接线座，该接线座上设置导向片及接线柱，所述按钮与所述导向片开合式连接。

[0006] 特别的，所述按钮上端外边缘包括一支撑体，该支撑体一端与所述开关座侧壁相互连接。

[0007] 特别的，所述导向片包括两组接触端，该接触端分别与所述接线座的接线柱触碰式相连。

[0008] 特别的，按钮下端包括一滑动柱，该滑动柱与所述导向片上端面滑动式连接。

[0009] 特别的，所述开关座靠近支撑体一侧下底两边分别设有卡口。

[0010] 本实用新型的有益效果：本实用新型提供的侧向拨动开关结构，改变按钮的拨动方式，通过侧拨的方式实现开关的通断电控制，安全使用，充分搭配，造型美观；该产品结构简单，不增加成本，方便推广使用，具有很好的市场前景。

[0011] 下面结合附图对本实用新型进行详细说明。

附图说明

[0012] 图 1 是本实用新型侧向拨动开关结构垂直方向关闭状态的截面图；

[0013] 图 2 是本实用新型侧向拨动开关结构垂直方向开合状态的截面图；

[0014] 图 3 是本实用新型侧向拨动开关结构外部整体结构图。

[0015] 其中：

[0016] 01 开关座，02 按钮，03 槽体，04 接线座，05 导向片，06 接线柱，07 支撑体，08 接触端，09 滑动柱，，10 卡口。

具体实施方式

[0017] 实施例：

[0018] 如图 1、图 2 及图 3 所示，本实施例提供的侧向拨动开关结构，一种侧向拨动开关结构，包括一开关主体，所述开关主体由下部的开关座 01 及上部的按钮 02 组成，所述开关座 01 包括一槽体 03，于所述槽体 03 底部设有接线座 04，该接线座 04 上设置导向片 05 及接线柱 06，所述按钮 02 与所述导向片 05 开合式连接。

[0019] 所述按钮 02 上端外边缘包括一支撑体 07，该支撑体 07 一端与所述开关座 01 侧壁相互连接。所述导向片 05 包括两组接触端 08，该接触端 08 分别与所述接线座 04 的接线柱 06 触碰式相连。按钮 02 下端包括一滑动柱 09，该滑动柱 09 与所述导向片 05 上端面滑动式连接。所述开关座 01 靠近支撑体 07 一侧下底两边分别设有卡口 10。

[0020] 本使用新型技术原理为：

[0021] 本实用新型提供的侧向拨动开关结构，改变按钮的拨动方式，通过侧拨的方式实现开关的通断电控制，安全使用，充分搭配，造型美观；该产品结构简单，不增加成本，方便推广使用，具有很好的市场前景。

[0022] 本实用新型通过上述实施例来说明本实用新型的实现方法及装置结构，但本发明并不局限于上述实施方式，即不意味着本发明必须依赖上述方法及结构才能实施。所属技术领域的技术人员应该明了，对本发明的任何改进，对本发明所选用实现方法等效替换及及步骤的添加、具体方式的选择等，均落在本发明的保护范围和公开范围之内。

[0023] 本实用新型并不限于上述实施方式，凡采用和本实用新型相似结构来实现本实用新型目的的所有方式，均在本实用新型的保护范围之内。

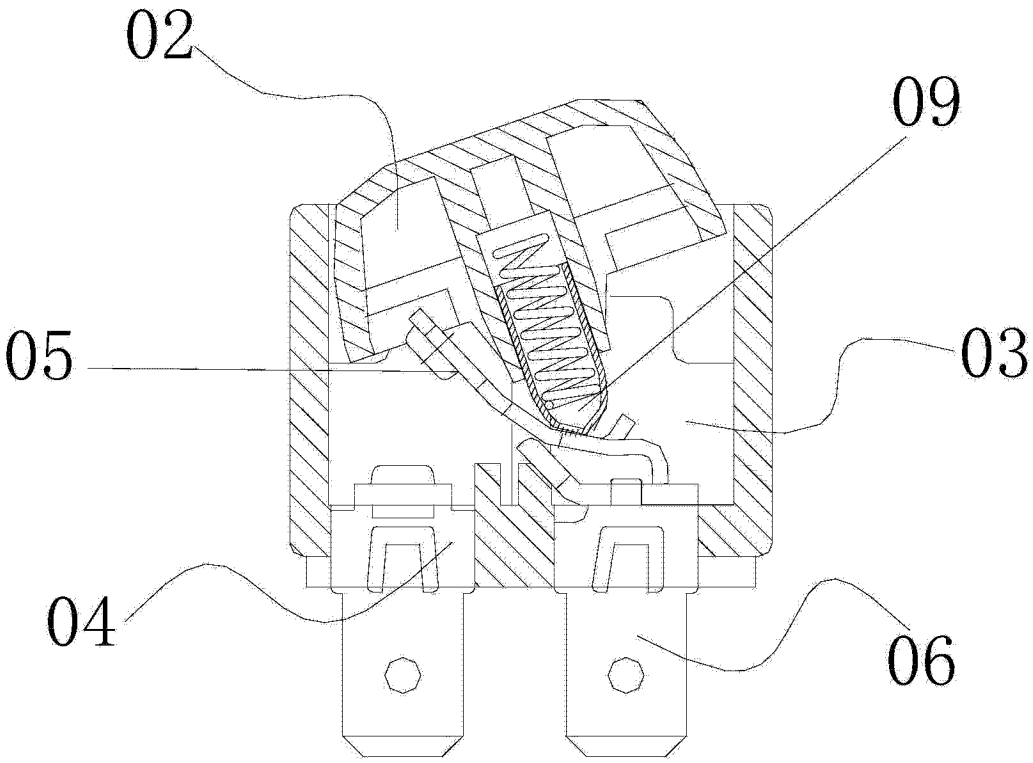

图 1

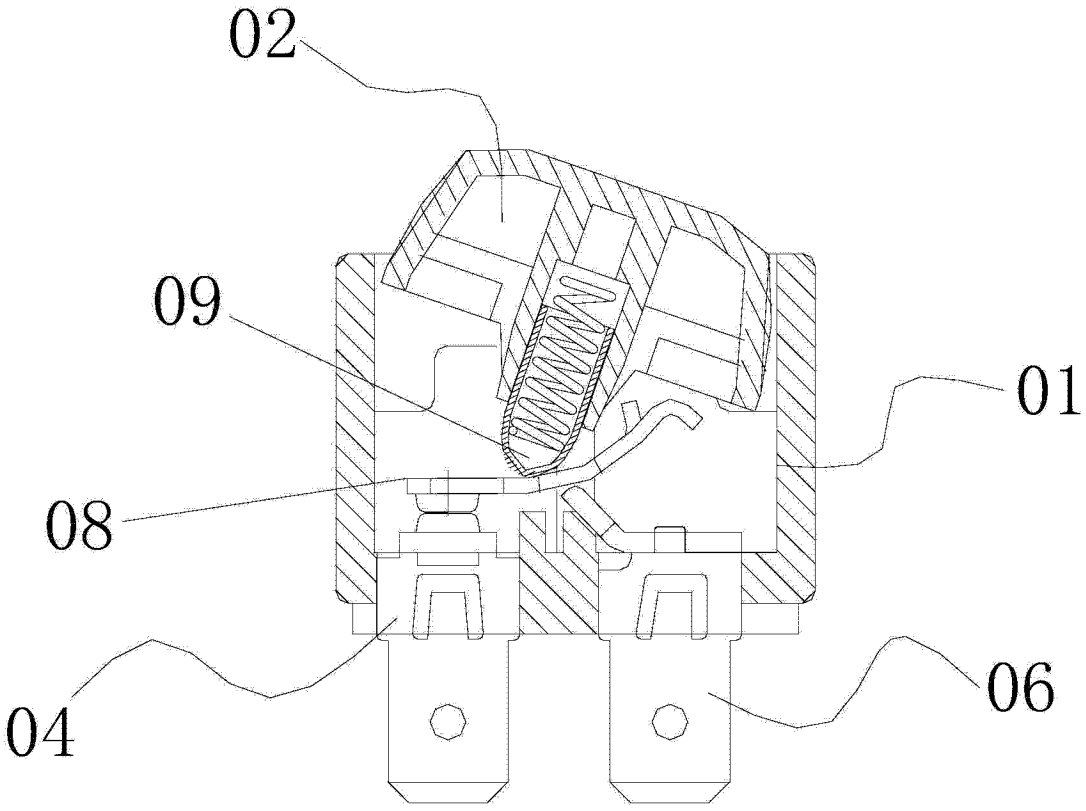

图 2

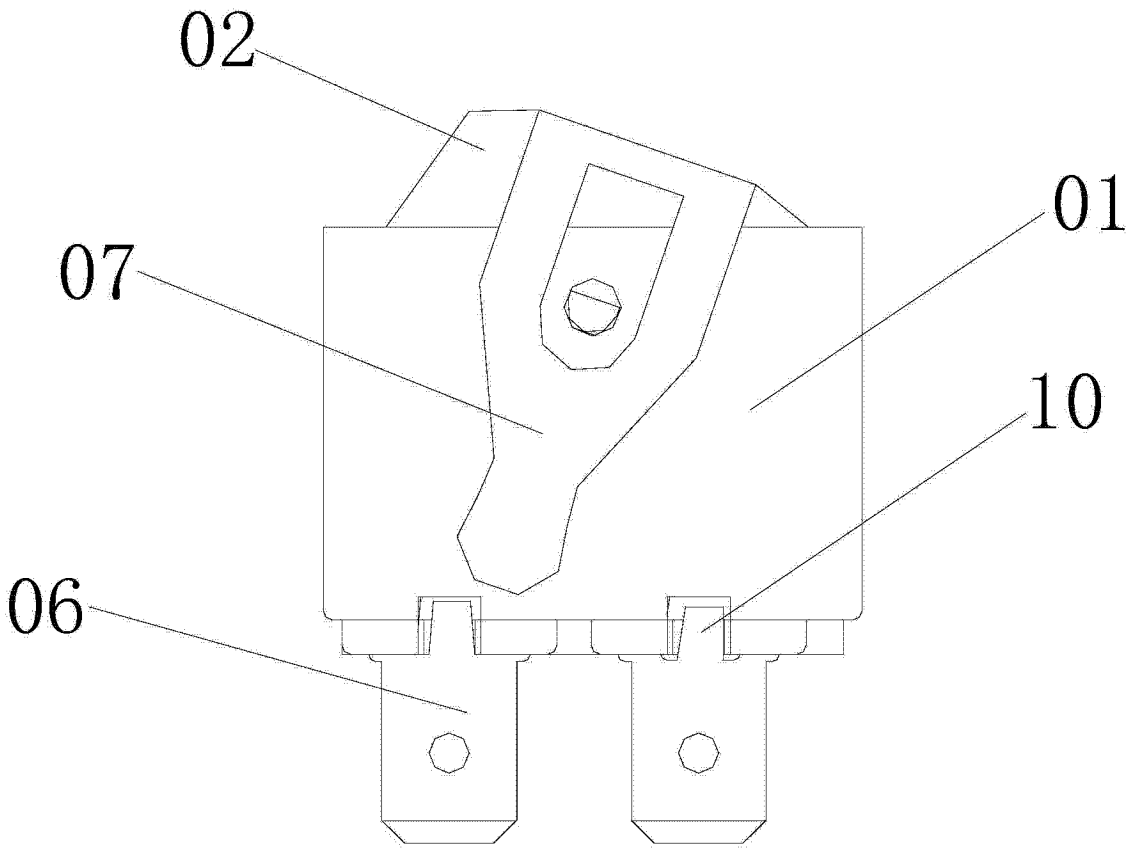

图 3