(19) 대한민국특허청(KR)
(12) 공개특허공보(A)

(11) 공개번호 10-2010-0128873
(43) 공개일자 2010년12월08일

(51) Int. Cl.
E04H 15/32 (2006.01) *E04H 15/64* (2006.01)
E04H 15/00 (2006.01)
(21) 출원번호 10-2009-0047528
(22) 출원일자 2009년05월29일
심사청구일자 2010년05월27일

(71) 출원인
허갑신
경기 용인시 처인구 유방동 283-12 일봉빌라 105-202호
김재구
경남 김해시 진례면 송정리 430-1
(72) 발명자
허갑신
경기 용인시 처인구 유방동 283-12 일봉빌라 105-202호
김재구
경남 김해시 진례면 송정리 430-1
(74) 대리인
최학현

전체 청구항 수 : 총 5 항

(54) 천막 연결장치

(57) 요 약

본 발명은 대형천막을 한 개로 이루어지나 여러 개의 천막을 하나로 연결하기 편리하도록 구성하고, 다양한 색상으로 배열하여 천막을 형성할 수 있는 천막 연결장치를 얻기 위한 것인 바,

천막을 끼울 수 있도록 일측면에 천막삽입홈이 형성되고 끝단이 걸이구로 구성되는 제1체결부;

상기 제1체결부의 걸이구에 걸 수 있도록 걸이구와 천막을 끼울 수 있도록 삽입홈이 형성된 제2체결부로 구성되어 제1체결부와 제2체결부가 서로 걸이구로 걸어서 연결할 수 있도록 구성하여 짧은 천막으로 대형천막에 사용할 수 있는 매우 유용한 발명인 것이다.

대 표 도 - 도1

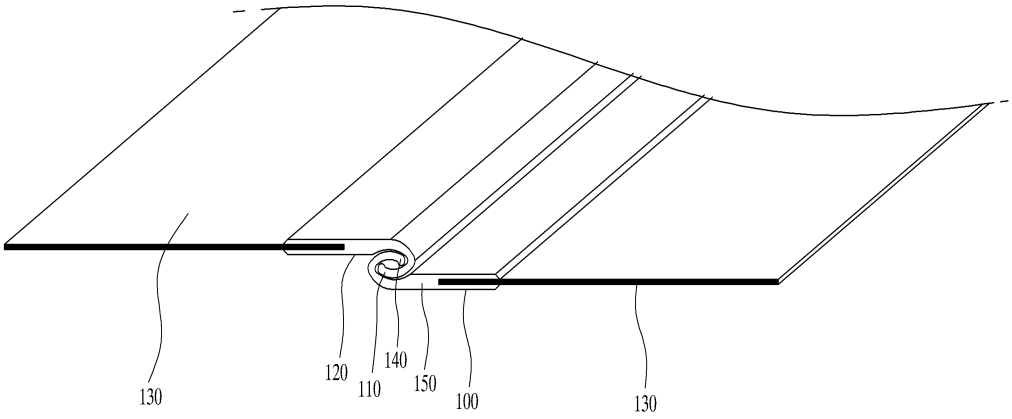

특허청구의 범위

청구항 1

천막을 끼울 수 있도록 일측면에 천막삽입홈이 형성되고 끝단이 걸이구로 구성되는 제1체결부;

상기 제1체결부의 걸이구에 걸 수 있도록 걸이구와 천막을 끼울 수 있도록 삽입홈이 형성된 제2체결부로 구성되어 제1체결부와 제2체결부가 서로 걸이구로 걸어서 연결할 수 있도록 구성한 것을 특징으로 하는 천막 연결장치.

청구항 2

제 1항에 있어서, 상기 제 1체결부와 제 2체결부는

천막을 끼울 수 있도록 일측면에 천막삽입홈이 형성되고 끝단이 하부걸이구와 상부걸이구로 구성되어 제1체결부의 하부걸이구와 제2체결부의 상부걸이구가 서로 맞물려 결합되도록 구성한 것을 특징으로 하는 천막 연결장치.

청구항 3

제 1항 또는 제 2항에 있어서, 상기 천막의 끝단에 빠짐방지심을 구성하고, 제1체결부와 제 2체결부의 천막삽입홈내에 빠짐방지홈을 더 구성하여 천막을 제1,2체결부에 장착시 빠짐방지심이 빠짐방지홈에 끼워지도록 구성한 것을 특징으로 하는 천막 연결장치.

청구항 4

제 1항에 있어서, 상기 제 1체결부와 제 2체결부는 천막을 끼울 수 있도록 일측면에 천막삽입홈이 형성되고 끝단이 하부걸이구와 상부걸이구로 구성되어 제 1체결부의 하부걸이구와 제 2체결부의 상부걸이구가 서로 맞물려 결합되도록 구성하고, 한 것을 특징으로 하는 천막 연결장치.

청구항 5

제 4항에 있어서, 상기 제1체결부와 제2체결부가 연결시 상부에 형성된 상부걸이구에 걸 수 있도록 갈고리가 형성된 커튼막이 형성된 것을 특징으로 하는 천막 연결장치.

명 세 서

발명의 상세한 설명

기 술 분 야

[0001] 본 발명은 천막연결장치에 관한 것으로서, 더욱 상세하게는 대형천막을 한 개로 이루어지나 여러개의 천막을 하나로 연결하기 편리하도록 구성하고, 다양한 색상으로 배열하여 천막을 형성할 수 있는 천막 연결장치에 관한 것이다.

배 경 기 술

[0002] 일반적으로 천막이라 함은 여러 개의 지주골조를 세우고 그 위에 차양천을 씌워 그 하부에 그늘이나 차양을 만들어 줌으로써 햇빛이나 눈 및 비로부터 차양천 내의 사용자를 보호할 수 있도록 하기 위한 간이 거처로, 최근에는 마치 우산이나 파라솔을 펴듯 간단한 설치와 해체가 가능한 절첩식 천막이 그 주류를 이루고 있다.

[0003] 전술한 바와 같은 절첩식 천막은 천막을 이루는 각 모서리 상에 상하로 직립 구성되는 다수의 지주골조, 각각

의 지주골조에 상하로 슬라이딩 가능하게 결합되는 다수의 슬라이드 관절부재, 각각의 지주골조 상단부에 결합 고정되는 다수의 고정 관절부재, 엑스(X)자 형태로 절첩가능하게 연결되어지되 그 끝단이 각각의 슬라이드 관절부재와 고정 관절부재에 힌지 결합되어 지주골조 상호를 연결하는 다수의 연결간, 상호 절첩가능하게 연결된 연결간 각각의 중심으로부터 내측 중심방향으로 설치되어지되 엑스(X)자 형태로 절첩가능하게 연결된 다수의 지지간, 지지간에 의해 천막의 중심부 상에 직립으로 지지되는 받침지주 및 지붕을 이루는 차양천의 구성으로 이루어지는 것이 일반적이다.

[0004] 전술한 바와 같은 종래 기술에 따른 절첩식 천막의 구성에서 절첩식 천막의 지붕을 이루는 차양천은 통상 방수 및 발수 특성을 가진 합성섬유로 이루어지는 것이 보통인데, 이러한 차양천은 그 크기가 매우 크기 때문에 원단을 삼각형 형태로 잘라 이를 재봉하고 재봉선은 방수테이프를 통해 심씰링 처리하여 방수가 이루어질 수 있도록 구성되어 진다.

[0005] 꽃박람회, 지역행사, 박람회 등에서 사용되는 대형 텐트의 시장이 급속하게 증가추세에 있으며, 임대사업자가 늘고 있어 렌탈시자이 커지고 있으나, 대형텐트를 설치하거나 구조물에 천막을 설치하기 어려운 문제점과 천막과 천막을 연결해주는 장치가 필요하게 되었다.

발명의 내용

해결 하고자하는 과제

[0006] 본 발명의 해결하고자 하는 과제는 천막과 천막을 쉽게 연결할 수 있으며, 연결시에 쉽게 빠지지 않는 구조로 형성한 천막 연결장치를 제공하는 데 그 목적이 있다.

[0007] 본 발명의 해결하고자 하는 다른 과제는 연결부분에 빗물이 스며들지 않고 방수가 잘 이루어지도록 구성한 천막 연결장치를 제공하는 데 그 목적이 있다.

과제 해결수단

[0008] 본 발명의 과제 해결 수단은 천막을 끼울 수 있도록 일측면에 천막삽입홈이 형성되고 끝단이 걸이구로 구성되는 제1체결부와, 상기 제1체결부의 걸이구에 걸수 있도록 걸이구와 천막을 끼울 수 있도록 삽입홈이 형성된 제2체결부로 구성되어 제1체결부와 제2체결부가 서로 걸이구로 걸어서 연결할 수 있도록 구성하여 달성하였다.

[0009] 본 발명의 과제해결 수단은 제 1체결부와 제 2체결부는

[0010] 천막을 끼울 수 있도록 일측면에 천막삽입홈이 형성되고 끝단에 하부걸이구와 상부걸이구로 구성되어 제1체결부의 하부걸이구와 제2체결부의 상부걸이구가 서로 맞물려 결합되도록 구성하여 달성하였다.

효 과

[0011] 본 발명의 천막 연결장치는 천막과 천막을 쉽게 연결할 수 있도록 구성한 효과가 있으며, 또한 천막이 체결부에 쉽게 빠지지 않도록 빠짐방지심과 빠짐발지홈을 구성한 효과가 있다.

[0012] 본 발명의 천막 연결장치는 대형천막을 연결시에 천막과 천막의 연결이 편리하고, 연결부분에 누수방지막을 구성하여 빗가 새지 않도록 구성한 뛰어난 효과가 있으므로 텐트산업상 매우 유용한 발명인 것이다.

발명의 실시를 위한 구체적인 내용

[0013] 이하, 본 발명의 바람직한 실시예의 천막 연결장치의 첨부된 도면을 참조하여 상세히 설명한다.

[0014] 본 발명의 천막연결장치는 대형천막을 설치할 경우 너무 길어 하나의 천막을 서로 박음질하거나 서로 부착하여 연결하도록 구성되므로 설치가 어려울 뿐 만아니라 연결부분에 비가 누설되거나 연결부분이 찢어지는 문제점을 해결하기 위해 천막 연결장치를 구성하였다.

[0015] 도 1 내지 도 3에 본 발명의 천막 연결장치는 천막(130)을 끼울 수 있도록 일측면에 천막삽입홈(100)이 형성되고 끝단이 걸이구(110)로 구성되는 제1체결부(120); 상기 제1체결부의 걸이구(110)에 걸 수 있도록 걸이구(14

0)와 천막(130)을 끼울 수 있도록 천막삽입홈(100)이 형성된 제2체결부(150)로 구성되어 제1체결부(130)와 제2체결부(150)의 걸이구(110,140)로 서로 걸어서 연결할 수 있도록 구성한 특징이 있다.

[0016] 제1체결부(120)는 천막(130)의 넓이 만큼 길게 형성된 천막삽입홈(100)을 형성하여 천막을 끼워 장착하였다. 상기 천막삽이홈에 천막을 끼워 넣고 열융착하거나 고정피스로 고정하여 천막삽입홈에서 빠지지 않도록 결합하였다.

[0017] 상기와 같이 제1체결부(120)는 천막(130)을 끼워서 고정할 수 있는 천막삽입홈(110)을 형성하고 다른 일측면에는 걸이구(110)를 형성하여 걸 수 있도록 구성하였다.

[0018] 제 2체결부(150)는 천막(130)의 넓이 만큼 길게 형성된 천막삽입홈(100)을 형성하여 천막을 끼워 장착하였다. 상기 천막삽이홈에 천막을 끼워 넣고 열융착하거나 고정피스로 고정하여 천막삽입홈에서 빠지지 않도록 결합하였다.

[0019] 도 4에 도시한 본 발명의 천막연결장치는 천막과 체결부의 결합을 견고히 고정할 수 있도록 천막의 끝단에 빠짐방지심(300)을 구성하고, 제1체결부와 제 2체결부의 천막삽입홈내에 빠짐방지홈(310)을 더 구성하였다. 상기 천막(130)을 제1,2체결부에 장착시 빠짐방지심(300)이 빠짐방지홈(310)에 끼워지도록 구성한 특징이 잇다.

[0020] 또한, 제1체결구(120)의 상부에 커튼막(160)을 일체형 구조로 형성하여 연결부위면에 비가 누수되지 않도록 하고, 이물질이 들어가지 않도록 구성하였다.

[0021] 도 5와 6에 도시한 본 발명의 다른 실시예는

[0022] 체결부의 구조를 천막(130)을 끼울 수 있도록 일측면에 천막삽입홈(100)이 형성되고 끝단이 하부걸이구(170)와 상부걸이구(180)로 구성된 제1체결부(230)와 상기 하부걸이구(170)와 제2체결부(220)의 상부걸이구(210)가 서로 맞물려 결합되도록 구성하였다.

[0023] 상기와 같이 상부걸이구(180,210)는 앞으로 전진된 구조로 형성되고 하부걸이구(170,200)는 상부걸이구 보다 뒤쪽으로 구성하도록 하여 제 1체결부(230)의 하부걸이구(170)와 제 2체결부(220)의 상부걸이구(210)가 서로 맞물려지도록 하여 연결부위가 적층되는 구조로 형성하여 비로 인한 누수이 발생되지 않도록 구성하였다.

[0024] 도 7에 도시한 제1,2체결부(230,220)의 결합부의 상부에 형성된 상부걸이구에 걸 수 있도록 갈고리(240)가 형성된 커튼막(250)이 형성하여 구성한 특징이 있다.

[0025] 상기 커튼막(250)을 형성하여 대형텐트에 설치시 연결부위에 누수가 되지 않도록 하고, 외부에서 이음부위를 가릴 수 있도록 함으로서 연결부위를 보호하고, 외형상 깔끔하게 처리되도록 구성하였다.

[0026] 본 발명의 천막 연결장치의 다른 목적은 체결부는 천막(130)을 삽입할 수 있도록 일측면에는 천막삽입홈을 형성하고 반대방향에는 걸이구를 형성하여 다른 체결구와 걸 수 있도록 구성하고, 상부는 연결부분에는 비로 인하여 누수가 되지 않도록 커튼막을 형성한 특징이 있다.

[0027] 본 발명의 천막 연결장치는 합성수지재로 사용함이 바람직하나 비철금속재로 사용이 가능하다.

[0028] 또한 걸고리방식으로서 상하구분이 없이 결합이 가능하며, 크기별로 많은 원단이 필요하지 않으며 작은 원단으로 대형텐트에 적용할 수 있다. 또한 다양한 색상으로 연출이가능하므로 호환성이 매우 큰 뛰어난 특징이 있다.

[0029] 본 발명의 천막 연결장치는 제1체결부와 제2체결부의 구조가 같은 것으로 체결이 가능하고, 상기에서 설명한 것과 같이 서로 다른 구조로 체결이 가능하도록 구성하였다.

[0030] 이상 살펴본 바와 같이 본 발명은 도면에 도시된 실시 예를 참고로 설명되었으나 이는 예시적인 것에 불과하며 본 기술 분야에서 통상의 지식을 가진 자라면 이로부터 다양한 모양의 변형 및 균등한 타 실시 예가 가능하다는 점을 이해할 것이다. 따라서 본 발명의 진정한 기술적인 보호 범위는 첨부된 청구범위의 기술적 사상에 의해 정해져야 할 것이다.

도면의 간단한 설명

[0031] 도 1은 본 발명의 바람직한 실시예의 천막 연결장치를 도시한 사시도.

[0032] 도 2는 본 발명의 천막 연결장치를 도시한 사시도.

[0033] 도 3은 본 발명의 천막 연결장치의 단면도.

[0034] 도 4는 본 발명의 다른 실시예의 천막 연결장치의 단면도.

[0035] 도 5는 본 발명의 또 다른 실시예의 상부걸이구와 하부걸이구가 형성된 사시도.

[0036] 도 6은 도 5의 천막 연결장치를 도시한 사용상태도.

[0037] 도 7은 도 6의 연결부분에 커튼막을 장착한 사용상태도.

[0038] * 도면의 주요부호에 대한 상세한 설명 *

[0039] 100 : 천막삽입홈 110,140 : 걸이구

[0040] 120,230 : 제1체결부 130 : 천막

[0041] 150,220 : 제2체결부 160 : 커튼막

[0042] 170,200 : 하부걸이구 180,210 : 상부걸이구

[0043] 240 : 갈고리 250 : 커튼막

도면

도면1

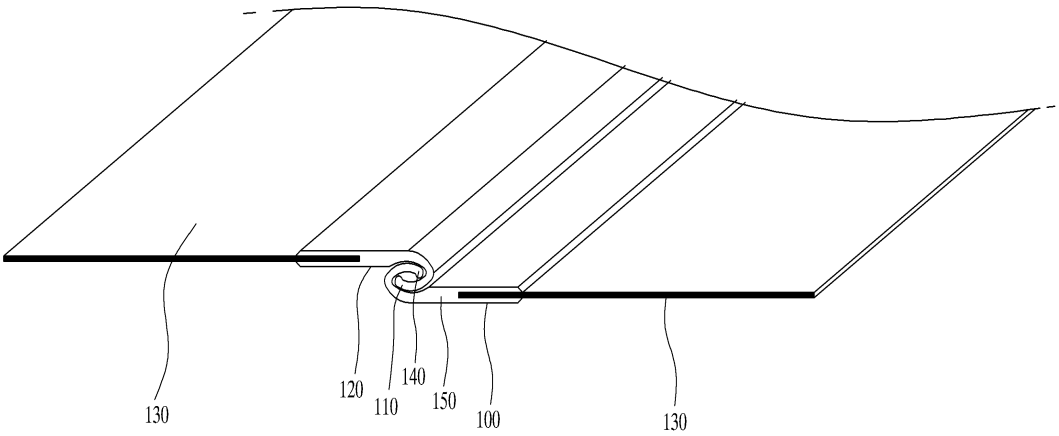

도면2

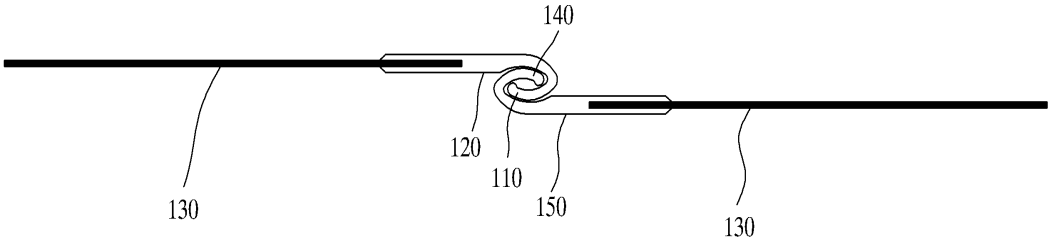

도면3

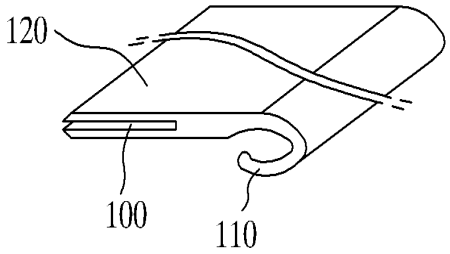

도면4

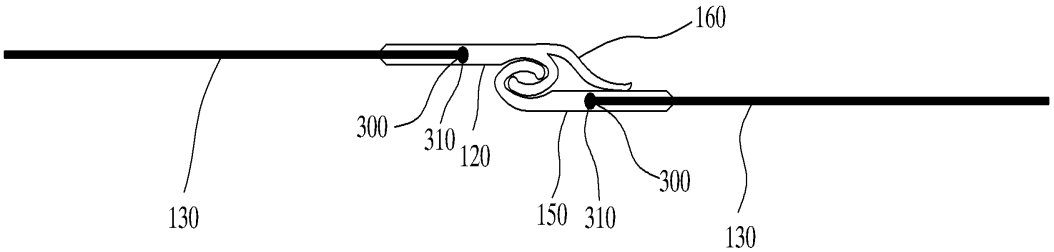

도면5

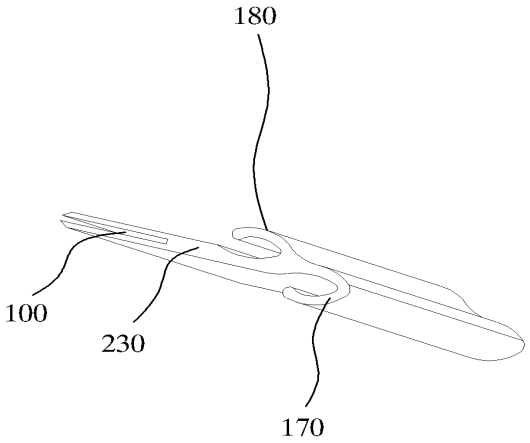

도면6

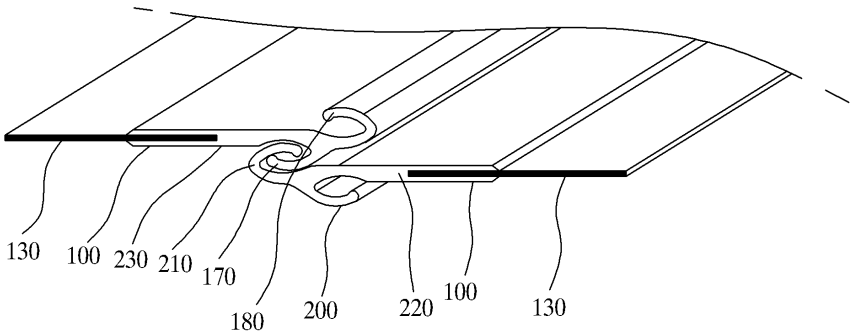
130
100
230
210
170
180
200
220
100
130

도면7

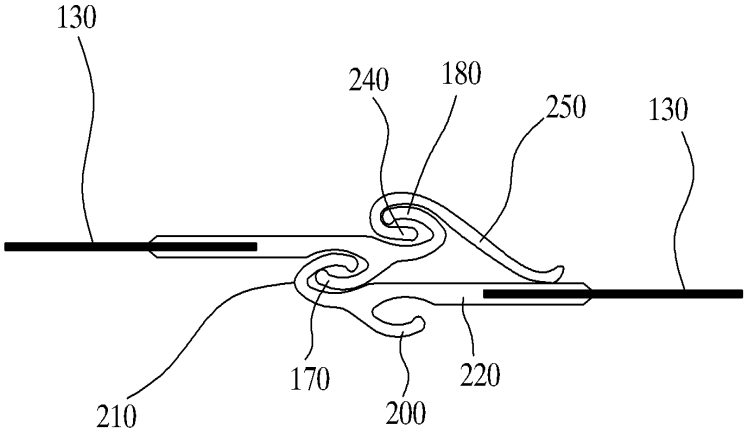
130
240
180
250
130
210
170
200
220