RÉPUBLIQUE FRANÇAISE

MINISTÈRE DE L'INDUSTRIE

SERVICE
de la PROPRIÉTÉ INDUSTRIELLE

BREVET D'INVENTION

P.V. n° 40.776, Rhône — N° 1.275.454

Classification internationale : A 47 *b*

BIBLIOTHÈQUE DE LA FACULTÉ DE PHARMACIE PARIS

Perfectionnement au montage des petits meubles en matière plastique.

Société dite : ÉTABLISSEMENTS ALLIBERT résidant en France (Isère).

Demandé le 24 septembre 1960, à 10h 15m, à Lyon.

Délivré par arrêté du 2 octobre 1961.

(*Bulletin officiel de la Propriété industrielle*, n° 45 de 1961.)

(*Brevet d'invention dont la délivrance a été ajournée en exécution de l'article 11, § 7, de la loi du 5 juillet 1844 modifiée par la loi du 7 avril 1902.*)

La présente invention est relative aux petits meubles réalisés en matière plastique, tels que ceux à suspension murale du type dénommé couramment « armoire à pharmacie », et comportant une porte s'ouvrant autour d'un axe vertical situé sur l'un des deux côtés.

Un des inconvénients de ce genre de fabrication résulte de ce que, en raison des multiples dispositions et aménagements intérieurs des salles de bain, cuisines ou autres locaux pouvant recevoir un tel petit meuble, il convient, à la fabrication, de prévoir une série avec porte s'ouvrant à droite et, une autre série, avec porte s'ouvrant à gauche, ce qui renchérit l'outillage, complique la fabrication, accroît le stock tant chez le fabricant que chez le détaillant et est une source d'erreurs dans les commandes.

La présente invention a pour but de supprimer cet inconvénient en permettant au détaillant ou à l'utilisateur lui-même, et ceci de façon extrêmement simple et très rapide, d'aménager le meuble pour que chaque porte s'ouvre, suivant les circonstances du côté qui convient le mieux, à droite ou à gauche.

L'invention consiste essentiellement à cet effet à faire venir de moulage, tant sur la pièce formant le corps du meuble et l'encadrement de la porte que sur la porte elle-même, quatre trous placés deux à deux dans l'axe l'un de l'autre et situés, également deux à deux, respectivement du côté droit et du côté gauche, en combinaison avec deux petites chevilles en matière plastique s'emmanchant élastiquement dans l'une ou l'autre de ces paires de trous et constituant ainsi ferrage de la porte soit du côté droit soit du côté gauche.

Ces chevilles sont réalisées en matière plastique mi-dure et, pour leur conférer en diamètre une certaine souplesse apte à obtenir un emmanchement pratique quoique inséparable accidentellement, elles sont avantageusement creuses.

Le même système de chevilles peut également être utilisé de façon avantageuse pour la fixation, dans ce genre de meubles, de certains de leurs accessoires, tels qu'un miroir, notamment lorsque celui-ci est placé à l'intérieur de la porte.

L'invention sera de toute façon bien comprise en se reportant au dessin ci-annexé donné seulement à titre d'indication et dans lequel :

Figure 1 est une vue en perspective d'un meuble avec ferrage situé du côté droit, la porte étant représentée partiellement ouverte;

Figure 2 est, à échelle agrandie, une vue en coupe verticale suivant 2-2 de figure 1, la porte étant fermée;

Figure 3 est une vue en coupe de la porte suivant 3-3 de figure 1.

Comme le représente ce dessin, le corps proprement dit *1* du meuble est réalisé en matière plastique injectée; il en est de même de sa porte *2*. Cette porte est du type « encastré » et elle vient, en position de fermeture, s'appliquer contre le corps *1* en s'emboîtant en deux avancées, respectivement *3* et *4*, que comporte le corps *1*, à sa partie supérieure et à sa partie inférieure.

Dans chacune de ces avancées, sont prévus, au moulage, deux trous respectivement *3a-3b*, *4a-4b*. Le trou *3a* étant dans l'axe de celui de *4a;* il en est de même de celui *3b* par rapport à celui *4b*.

La paire de trous *3a-4a* est placée du côté gauche, celle *4a-4b* est placée du côté droit.

La porte *2* comporte un encadrement périphérique dont la partie supérieure *5*, de même que celle inférieure *6*, comportent chacune deux paires de trous *5a-5b* et *6a-6b*, également coaxiaux deux par deux et situés, par paires, également, dans le même alignement que ceux prévus dans le corps du meuble.

L'on dispose, en outre, de deux chevilles *7* dont le diamètre est très légèrement supérieur à celui des trous précités pour qu'elles puissent y entrer en forçant légèrement. Ces chevilles comportent

Prix du fascicule : 1 NF

une tête *8* qui en assure la retenue et un trou central *9* qui leur donne une certaine élasticité diamétrale.

On conçoit ainsi qu'on peut très facilement ferrer la porte *2* à droite, comme dans le cas du dessin figures 1 et 2, ou bien la ferrer à gauche en plaçant les chevilles *7* dans les trous, respectivement *3a-5a* et *4a-6a*.

On peut également disposer une cheville supplémentaire se plaçant à l'opposé du côté du ferrage de la porte pour assurer le verrouillage de ladite porte en position de fermeture pendant les périodes de transport.

Comme le représente spécialement la figure 1, l'encadrement de la porte a pour avantage supplémentaire de lui conférer une bonne rigidité.

A noter également que cette porte comporte des étagères incorporées *10*.

Le même système de chevilles peut être utilisé au travers du fond de l'une de ces étagères, tel que représenté en *11*, pour assurer le maintien en place, contre le fond de la porte, d'un miroir *12*.

L'aménagement intérieur du meuble peut évidemment être quelconque.

Enfin comme il va de soi et comme il ressort d'ailleurs déjà de ce qui précède, l'invention ne se limite évidemment pas au seul mode d'exécution indiqué ci-dessus; elle embrasse au contraire toutes les variantes de réalisation.

RÉSUMÉ

1° Perfectionnement au montage des petits meubles en matière plastique du type de ceux couramment dénommés armoire à pharmacie caractérisé en ce que l'on fait venir de moulage, tant sur la pièce formant le corps du meuble et l'encadrement de la porte que sur la porte elle-même, quatre trous placés deux à deux dans l'axe l'un de l'autre et situés, également deux à deux, respectivement du côté droit et du côté gauche, en combinaison avec deux petites chevilles en matière plastique s'emmanchant élastiquement dans l'une ou l'autre de ces paires de trous et constituant ainsi un ferrage de la porte, soit du côté droit, soit du côté gauche;

2° Meuble tel que spécifié en 1, caractérisé en ce que les chevilles d'articulation de la porte sont réalisées en matière plastique mi-dure et en ce que, pour leur conférer un diamètre d'une certaine souplesse apte à obtenir un emmanchement pratique quoique inséparable accidentellement, elles sont avantageusement creuses;

3° Meuble tel que spécifié en 1, dont le système précité de chevilles est également utilisé pour la fixation de certains accessoires, tel qu'un miroir;

4° A titre de produit industriel nouveau, tout petit meuble en matière plastique, du type armoire à pharmacie, tel que spécifié ci-dessus, comportant, en tout ou partie application de semblables dispositions.

Société dite : ÉTABLISSEMENTS ALLIBERT

Par procuration :

GERMAIN & MAUREAU

Pour la vente des fascicules, s'adresser à l'IMPRIMERIE NATIONALE, 27, rue de la Convention, Paris (15e).

Fig.1

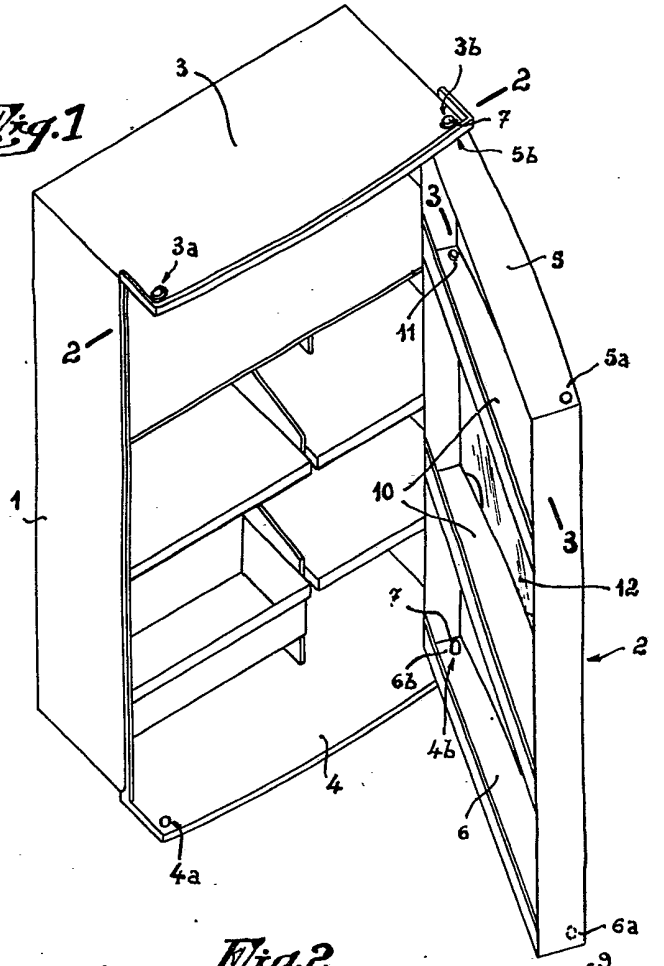

Fig.2

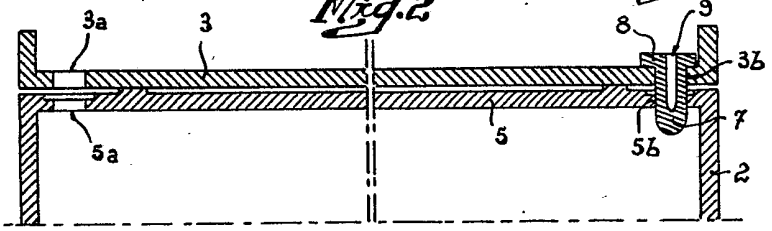

Fig.3

