(19)中华人民共和国国家知识产权局

(12)实用新型专利

(10)授权公告号 CN 207758316 U
(45)授权公告日 2018.08.24

(21)申请号 201721666996.5

(22)申请日 2017.12.05

(73)专利权人 聚石化学(长沙)有限公司
地址 410000 湖南省长沙市宁乡经济技术开发区东升路68号

(72)发明人 牟川剑

(51)Int.Cl.
B41F 9/06(2006.01)
B41F 13/12(2006.01)
B41F 33/00(2006.01)

权利要求书1页 说明书2页 附图1页

(54)实用新型名称

一种用于凹版印刷套色的定位装置

(57)摘要

本实用新型公开了一种用于凹版印刷套色的定位装置，所述装置包括支架、铁棒，其中支架固定于印刷机上。套色印刷时，测量不同印版的铁棒到印版箭头的距离而进行装版，便可实现快速套色。本实用新型提供的这种套色定位装置，节省套色时间，提高工作效率，提高产能。

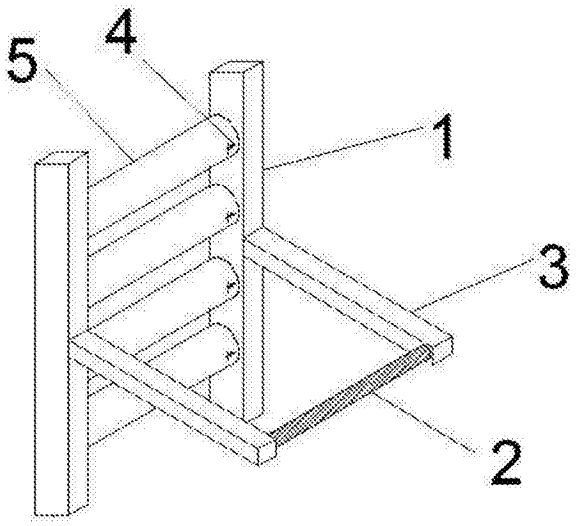

CN 207758316 U

1.一种用于凹版印刷套色的定位装置，包括印刷机，所述印刷机上设置有若干印版，所述印版上设置有带箭头的十字线和光标组成的马克线，其特征在于，定位装置包括两根水平固定在印刷机一侧的支架和水平固定在两根支架中间的铁棒。

2.根据权利要求1所述的一种用于凹版印刷套色的定位装置，其特征在于，所述印版一侧或两侧雕刻有带箭头的十字线和光标组成的马克线。

一种用于凹版印刷套色的定位装置

技术领域

[0001] 本实用新型涉及一种用于凹版印刷套色的定位装置。

背景技术

[0002] 凹版印刷是一种直接的印刷方法，印刷时，油墨被充填到印版凹坑内，印版表面的油墨用刮墨刀刮掉，印版与承印物之间有一定的压力接触，将凹坑内的油墨转移到承印物上，完成印刷。

[0003] 凹版印刷按机组运行一次印刷的颜色数分为单色、四色、五色、六色等，而套色印刷是两种及两种以上不同颜色组成，因此，在凹版印刷套色中，印版也是两根或两根以上的镀铬版辊。通常，为了便于确定颜色的套色精准程度，在印版的一边或两边都雕刻带箭头的十字线和光标组成的马克线，进行对版。

[0004] 套色印刷是一种复杂的、高度精密的技术。在套色印刷时，根据观察马克线上不同颜色的套色程度，进行调整印版的左右、上下位置。在调整过程中，必定会产生废品。套色的颜色数越多，调整印版的频率可能会增多，这样废品也可能增多。

实用新型内容

[0005] 为解决上述问题，本实用新型的目的在于提供一种用于凹版印刷套色的定位装置。

[0006] 本实用新型为达到上述的目的，采用如下的技术方案：

[0007] 一种用于凹版印刷套色的定位装置，包括印刷机，所述印刷机上设置有若干印版，所述印版上设置有带箭头的十字线和光标组成的马克线，定位装置包括两根水平固定在印刷机一侧的支架和水平固定在两根支架中间的铁棒。

[0008] 进一步地，所述印版一侧或两侧雕刻有带箭头的十字线和光标组成的马克线。

[0009] 本实用新型的有益效果为：

[0010] 本实用新型提供一种用于凹版印刷套色的定位装置，套色印刷时，测量不同印版的铁棒到马克线印版箭头的距离而进行装版，便可实现快速套色，节省套色时间，提高工作效率，提高产能。

附图说明

[0011] 图1为本实用新型一种用于凹版印刷套色的定位装置的结构示意图。

[0012] 图2为本实用新型一种用于凹版印刷套色的定位装置的结构示意图。

[0013] 图中序号：1、印刷机；2、铁棒；3、支架；4、马克线；5、印版。

具体实施方式

[0014] 实施例1

[0015] 如图1、图2所示，一种用于凹版印刷套色的定位装置，包括印刷机1，所述印刷机1

上设置有若干印版5，所述印版5上设置有带箭头的十字线和光标组成的马克线4，定位装置包括两根水平固定在印刷机1一侧的支架3和水平固定在两根支架3中间的铁棒2。

[0016] 本实施例中，所述印版5一侧雕刻有带箭头的十字线和光标组成的马克线4。

[0017] 在本实施例中，凹版印刷套色数为两色，第一色的铁棒2到马克线4箭头尖顶的距离为455mm，第二色的铁棒2到马克线4箭头尖顶的距离300mm，生产废品1kg以内。

[0018] 本实施例所述的一种用于凹版印刷套色的定位装置，套色印刷时，测量不同印版的铁棒2到马克线4印版箭头的距离而进行装版，便可实现快速套色，节省套色时间，提高工作效率，提高产能。

[0019] 实施例2

[0020] 如图1、图2所示，本实施例提供的是一种用于凹版印刷套色的定位装置，包括印刷机1，所述印刷机1上设置有若干印版5，所述印版5上设置有带箭头的十字线和光标组成的马克线4，定位装置包括两根水平固定在印刷机1一侧的支架3和水平固定在两根支架3中间的铁棒2。

[0021] 本实施例中，所述印版5一侧雕刻有带箭头的十字线和光标组成的马克线4。

[0022] 在本实施例中，凹版印刷套色数为4色，第1色的铁棒2到马克线4箭头尖顶的距离为412mm，第2色的铁棒2到马克线4箭头尖顶的距离275mm，第3色的铁棒2到马克线4箭头尖顶的距离425mm，第4色的铁棒2到马克线4箭头尖顶的距离418mm，生产废品2kg以内。

[0023] 本实施例所述的一种用于凹版印刷套色的定位装置，套色印刷时，测量不同印版的铁棒2到马克线4印版箭头的距离而进行装版，便可实现快速套色，节省套色时间，提高工作效率，提高产能。

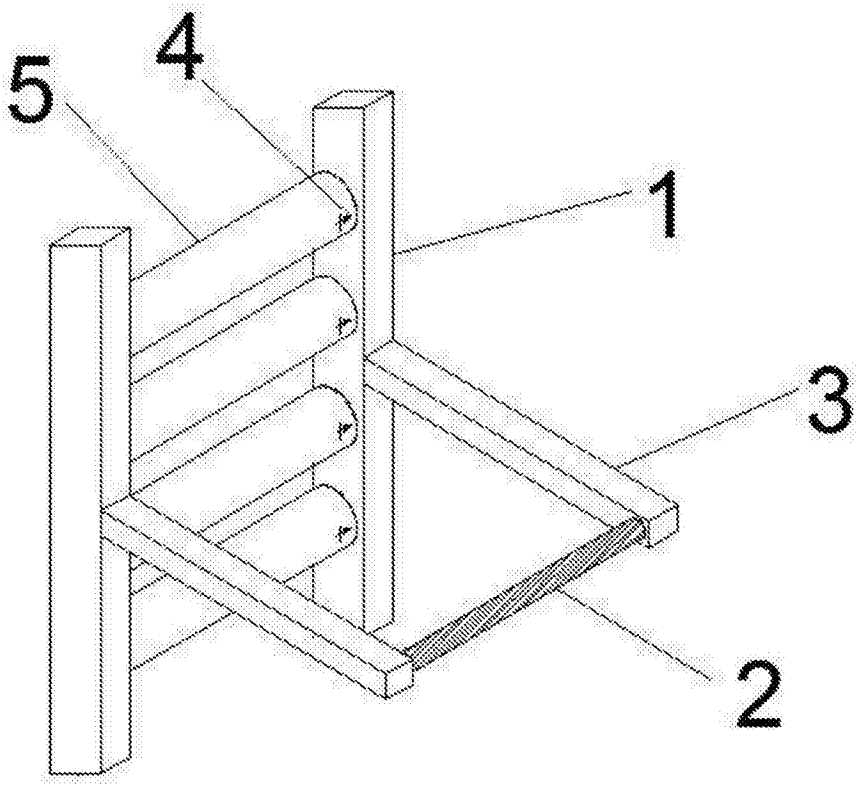

图1

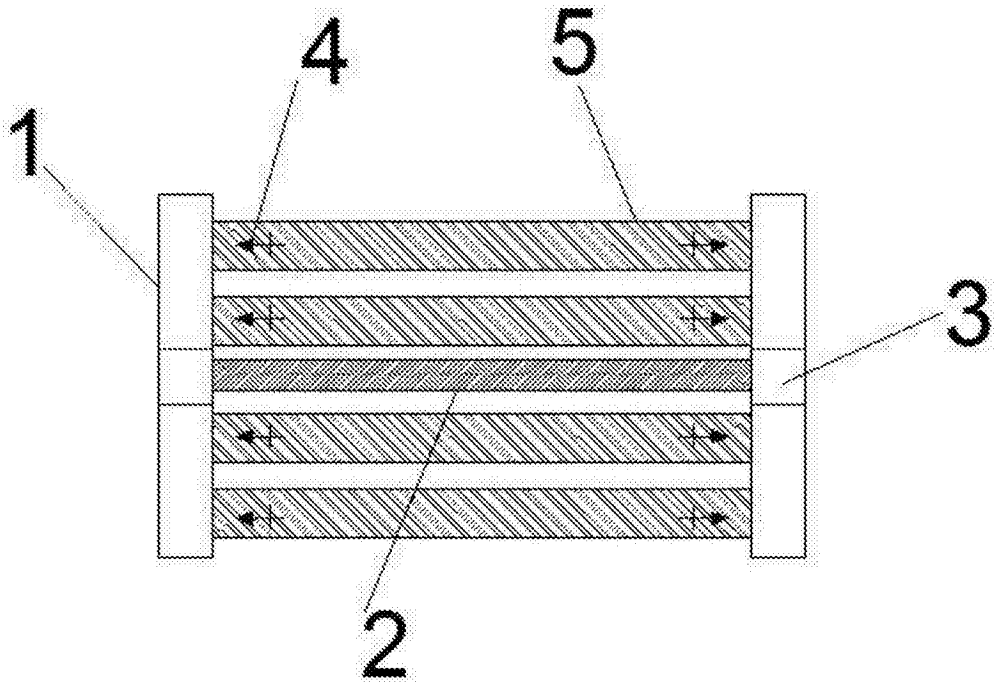

图2