(19)国家知识产权局

(12)实用新型专利

(10)授权公告号 CN 217247480 U
(45)授权公告日 2022.08.23

(21)申请号 202220225840.8

(22)申请日 2022.01.24

(73)专利权人 江苏竣晟智能装备科技有限公司
地址 213000 江苏省常州市溧阳市别桥镇公园路77号

(72)发明人 王亚军

(74)专利代理机构 常州嘉同至合专利代理事务所(特殊普通合伙) 32594
专利代理师 刘力

(51)Int.Cl.
*B01D 46/02*(2006.01)
*B01D 46/04*(2006.01)
*B01D 46/76*(2022.01)
*B01D 46/88*(2022.01)

权利要求书1页 说明书3页 附图4页

(54)实用新型名称

一种用于布袋除尘器的安装结构

(57)摘要

本实用新型公开了一种用于布袋除尘器的安装结构，包括固定组件，所述固定组件的下端固定安装有支撑组件，所述固定组件的内部固定安装有橡胶环，所述橡胶环的外表面固定安装有固定环，所述固定环的下端固定安装有除尘袋，所述支撑组件包括挡片，所述挡片的上端固定安装有四个呈环形阵列分布的支撑杆。本实用新型通过设置的支撑组件和固定组件，拉动连接杆将挤压弹簧收缩，松开连接杆而弹簧反弹从而带动橡胶锤顶撞挡片，而挡片振动后使得支撑杆振动来将除尘袋上的粉尘进行清除，不仅方便工作人员进行安装使用，而且还便于工作进行清除除尘布袋外表面的粉尘，并且使用也比较的方便也便于更换。

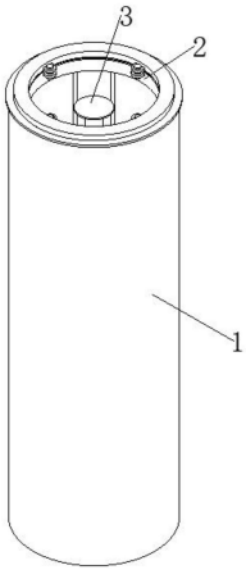


CN 217247480 U

1.一种用于布袋除尘器的安装结构,其特征在于:包括固定组件(2),所述固定组件(2)的下端固定安装有支撑组件(3),所述固定组件(2)的内部固定安装有橡胶环(5),所述橡胶环(5)的外表面固定安装有固定环(4),所述固定环(4)的下端固定安装有除尘袋(1);

所述支撑组件(3)包括挡片(32),所述挡片(32)的上端固定安装有四个呈环形阵列分布的支撑杆(31),四个所述支撑杆(31)之间共同固定安装有支撑架(33),所述支撑架(33)的上端中部开设有上下贯穿的滑孔(37),所述滑孔(37)的内部滑动安装有连接杆(34),所述连接杆(34)的下端固定安装有橡胶锤(36),所述连接杆(34)的外表面套设有弹簧(35)。

2.根据权利要求1所述的一种用于布袋除尘器的安装结构,其特征在于:所述固定组件(2)包括槽环(21)和支撑环(22),所述槽环(21)和支撑环(22)的内壁固定安装有若干个连接块(23),若干个所述连接块(23)的内部均固定安装有螺栓(24)。

3.根据权利要求1或2所述的一种用于布袋除尘器的安装结构,其特征在于:所述支撑杆(31)固定安装在槽环(21)的下端,所述橡胶环(5)固定安装在槽环(21)和支撑环(22)之间。

4.根据权利要求1所述的一种用于布袋除尘器的安装结构,其特征在于:所述弹簧(35)位于支撑架(33)的下端,所述连接杆(34)的长度与支撑杆(31)相同。

5.根据权利要求2所述的一种用于布袋除尘器的安装结构,其特征在于:所述槽环(21)通过连接块(23)和螺栓(24)与支撑环(22)固定连接,所述除尘袋(1)套设在支撑杆(31)的外表面。

# 一种用于布袋除尘器的安装结构

## 技术领域

[0001] 本实用新型涉及布袋除尘器技术领域，特别涉及一种用于布袋除尘器的安装结构。

## 背景技术

[0002] 布袋除尘器是一种干式滤尘装置，它适用于捕集细小、干燥、非纤维性粉尘，滤袋采用纺织的滤布或非纺织的毡制成，利用纤维织物的过滤作用对含尘气体进行过滤，当含尘气体进入袋式除尘器后，颗粒大、比重大的粉尘，由于重力的作用沉降下来，落入灰斗，含有较细小粉尘的气体在通过滤料时，粉尘被阻留，使气体得到净化，而除尘器内的布袋安装比较的麻烦不便于工作人员进行安装。

[0003] 但现在的布袋除尘器的安装结构，不便于工作人员进行更换和安装，而且清理布袋上的粉尘比较的麻烦，也不便于工作人员进行清理使用，从而导致整个装置不够实用，所以现在急需对一种用于布袋除尘器的安装结构进行改进。

## 实用新型内容

[0004] 本实用新型的主要目的在于提供一种用于布袋除尘器的安装结构，可以有效解决背景技术中的问题。

[0005] 为实现上述目的，本实用新型采取的技术方案为：

[0006] 一种用于布袋除尘器的安装结构，包括固定组件，所述固定组件的下端固定安装有支撑组件，所述固定组件的内部固定安装有橡胶环，所述橡胶环的外表面固定安装有固定环，所述固定环的下端固定安装有除尘袋；

[0007] 所述支撑组件包括挡片，所述挡片的上端固定安装有四个呈环形阵列分布的支撑杆，四个所述支撑杆之间共同固定安装有支撑架，所述支撑架的上端中部开设有上下贯穿的滑孔，所述滑孔的内部滑动安装有连接杆，所述连接杆的下端固定安装有橡胶锤，所述连接杆的外表面套设有弹簧。

[0008] 优选的，所述固定组件包括槽环和支撑环，所述槽环和支撑环的内壁固定安装有若干个连接块，若干个所述连接块的内部均固定安装有螺栓。

[0009] 优选的，所述支撑杆固定安装在槽环的下端，所述橡胶环固定安装在槽环和支撑环之间。

[0010] 优选的，所述弹簧位于支撑架的下端，所述连接杆的长度与支撑杆相同。

[0011] 优选的，所述槽环通过连接块和螺栓与支撑环固定连接，所述除尘袋套设在支撑杆的外表面。

[0012] 与现有技术相比，本实用新型具有如下有益效果：

[0013] 本实用新型通过设置的支撑组件和固定组件，将橡胶环固定在槽环的内部旋转连接块内部的螺栓，然后使得支撑环紧贴在槽环内，从而对橡胶环进行固定，当除尘袋固定安装好后，将除尘袋安装在除尘器的内部，当长时间使用后使用者需要清理除尘袋时，拉动连

接杆将挤压弹簧收缩，松开连接杆而弹簧反弹从而带动橡胶锤顶撞挡片，而挡片振动后使得支撑杆振动来将除尘袋上的粉尘进行清除，不仅方便工作人员进行安装使用，而且还便于工作进行清除除尘布袋外表面的粉尘，并且使用也比较的方便也便于更换。

## 附图说明

[0014] 图1为本实用新型一种用于布袋除尘器的安装结构的整体结构示意图；

[0015] 图2为本实用新型一种用于布袋除尘器的安装结构的连接示意图；

[0016] 图3为本实用新型一种用于布袋除尘器的安装结构中支撑组件的整体结构示意图；

[0017] 图4为本实用新型一种用于布袋除尘器的安装结构中固定组件的内部结构示意图。

[0018] 图中：1、除尘袋；2、固定组件；21、槽环；22、支撑环；23、连接块；24、螺栓；3、支撑组件；31、支撑杆；32、挡片；33、支撑架；34、连接杆；35、弹簧；36、橡胶锤；37、滑孔；4、固定环；5、橡胶环。

## 具体实施方式

[0019] 为使本实用新型实现的技术手段、创作特征、达成目的与功效易于明白了解，下面结合具体实施方式，进一步阐述本实用新型。

[0020] 在本实用新型的描述中，需要说明的是，术语“上”、“下”、“内”、“外”“前端”、“后端”、“两端”、“一端”、“另一端”等指示的方位或位置关系为基于附图所示的方位或位置关系，仅是为了便于描述本实用新型和简化描述，而不是指示或暗示所指的装置或元件必须具有特定的方位、以特定的方位构造和操作，因此不能理解为对本实用新型的限制。此外，术语“第一”、“第二”仅用于描述目的，而不能理解为指示或暗示相对重要性。

[0021] 在本实用新型的描述中，需要说明的是，除非另有明确的规定和限定，术语“安装”、“设置有”、“连接”等，应做广义理解，例如“连接”，可以是固定连接，也可以是可拆卸连接，或一体地连接；可以是机械连接，也可以是电连接；可以是直接相连，也可以通过中间媒介间接相连，可以是两个元件内部的连通。对于本领域的普通技术人员而言，可以根据具体的情况理解上述术语在本实用新型中的具体含义。

[0022] 如图1-4所示，一种用于布袋除尘器的安装结构，包括固定组件2，固定组件2的下端固定安装有支撑组件3，固定组件2的内部固定安装有橡胶环5，橡胶环5的外表面固定安装有固定环4，固定环4的下端固定安装有除尘袋1；

[0023] 支撑组件3包括挡片32，挡片32的上端固定安装有四个呈环形阵列分布的支撑杆31，四个支撑杆31之间共同固定安装有支撑架33，支撑架33的上端中部开设有上下贯穿的滑孔37，滑孔37的内部滑动安装有连接杆34，连接杆34的下端固定安装有橡胶锤36，连接杆34的外表面套设有弹簧35，弹簧35位于支撑架33的下端，连接杆34的长度与支撑杆31相同，需要清理除尘袋1时，使用者可拉动连接杆34将挤压弹簧35收缩，松开连接杆34而弹簧35反弹从而带动橡胶锤36顶撞挡片32，而挡片32振动后使得支撑杆31振动来将除尘袋1上的粉尘进行清除。

[0024] 固定组件2包括槽环21和支撑环22，槽环21和支撑环22的内壁固定安装有若干个

连接块23，若干个连接块23的内部均固定安装有螺栓24，支撑杆31固定安装在槽环21的下端，橡胶环5固定安装在槽环21和支撑环22之间，槽环21通过连接块23和螺栓24与支撑环22固定连接，除尘袋1套设在支撑杆31的外表面，将除尘袋1套设在支撑杆31的外表面，然后将橡胶环5固定在槽环21的内部，然后使用者旋转连接块23内部的螺栓24，然后使得支撑环22紧贴在槽环21内，从而对橡胶环5进行固定。

[0025] 需要说明的是，本实用新型为一种用于布袋除尘器的安装结构，在使用时使用者可将除尘袋1套设在支撑杆31的外表面，然后将橡胶环5固定在槽环21的内部，然后使用者旋转连接块23内部的螺栓24，然后使得支撑环22紧贴在槽环21内，从而对橡胶环5进行固定，当除尘袋1固定安装好后，将除尘袋1安装在除尘器的内部，当长时间使用后使用者需要清理除尘袋1时，使用者可拉动连接杆34将挤压弹簧35收缩，松开连接杆34而弹簧35反弹从而带动橡胶锤36顶撞挡片32，而挡片32振动后使得支撑杆31振动来将除尘袋1上的粉尘进行清除。

[0026] 以上显示和描述了本实用新型的基本原理和主要特征和本实用新型的优点。本行业的技术人员应该了解，本实用新型不受上述实施例的限制，上述实施例和说明书中描述的只是说明本实用新型的原理，在不脱离本实用新型精神和范围的前提下，本实用新型还会有各种变化和改进，这些变化和改进都落入要求保护的本实用新型范围内。本实用新型要求保护范围由所附的权利要求书及其等效物界定。

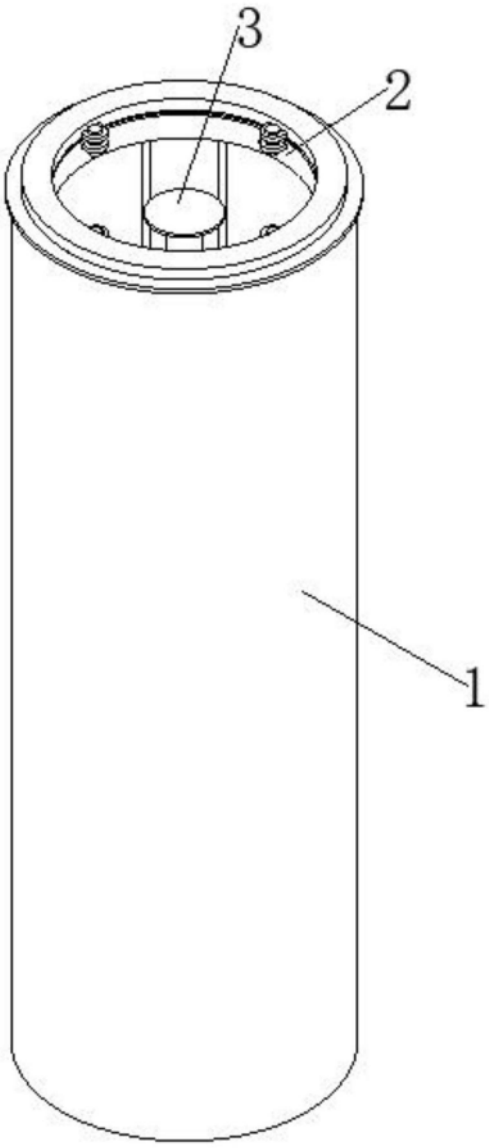


图1

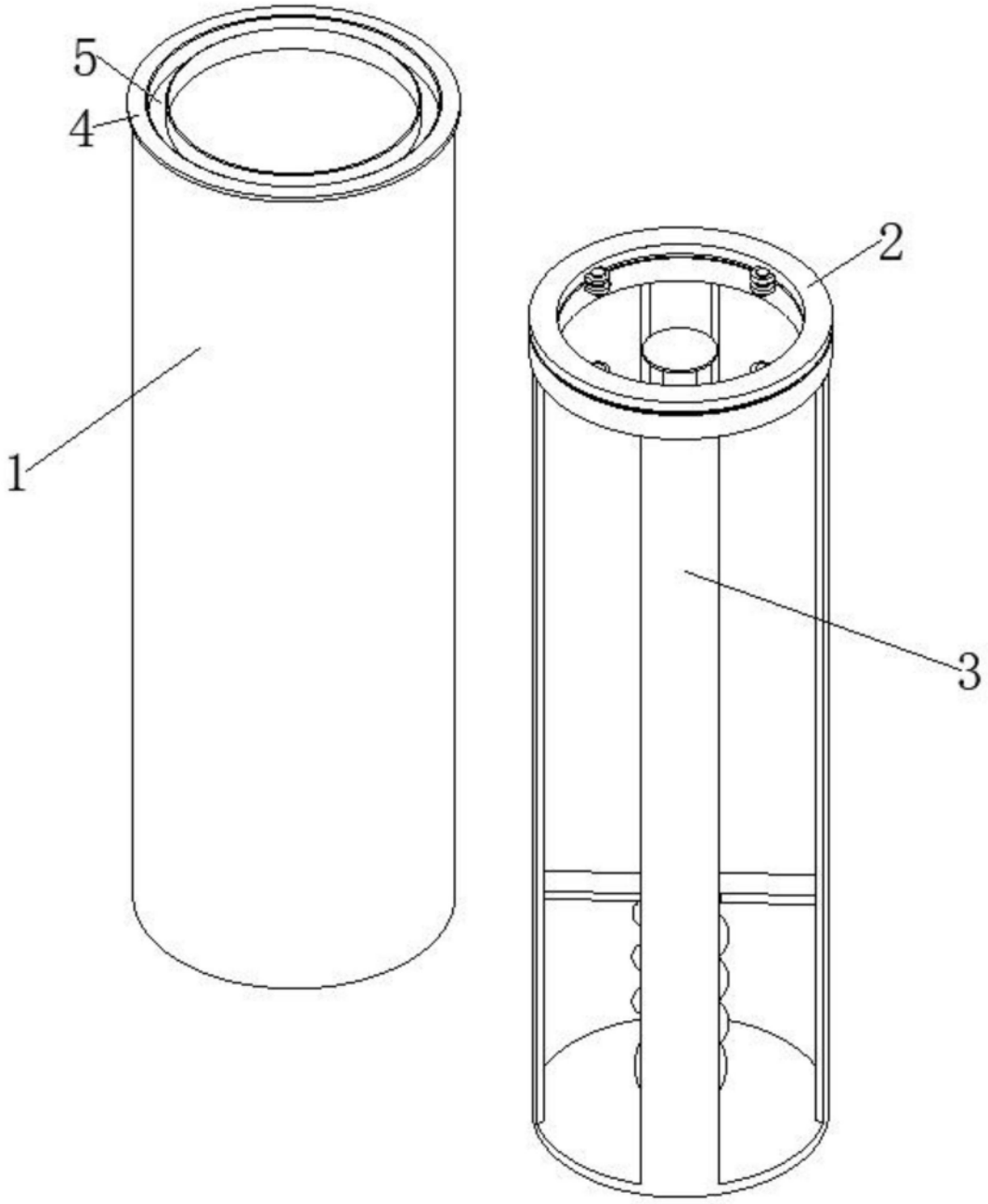


图2

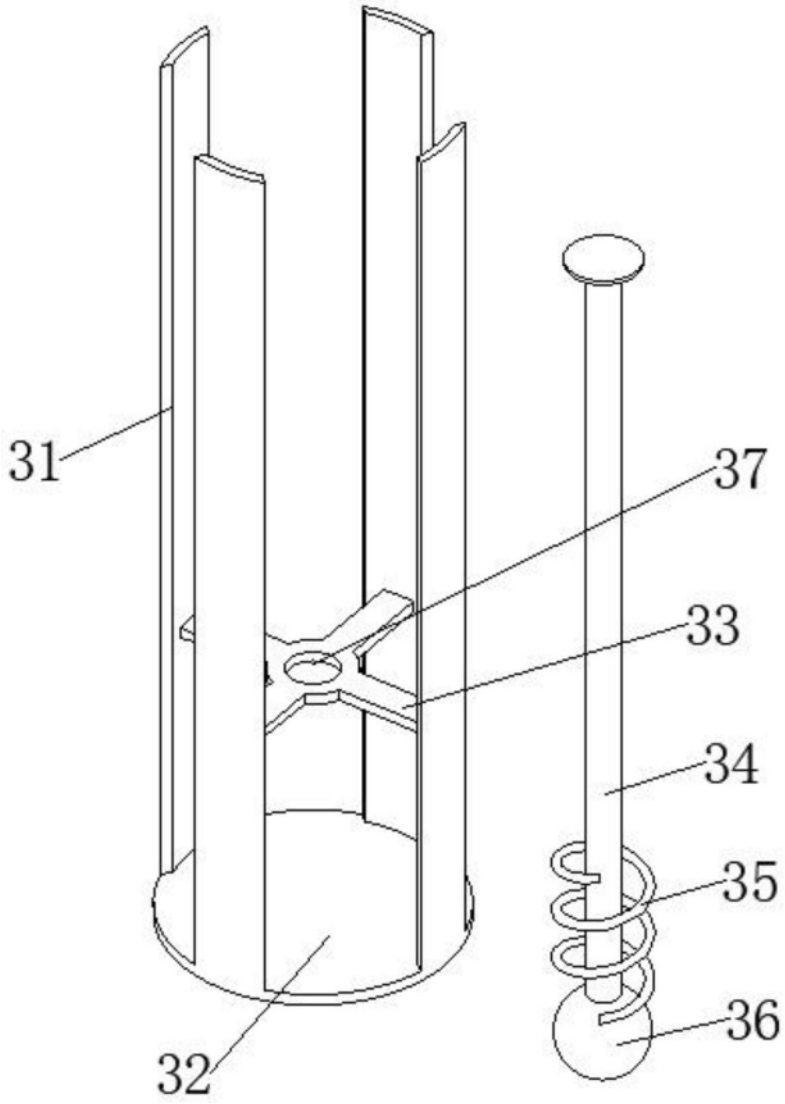


图3

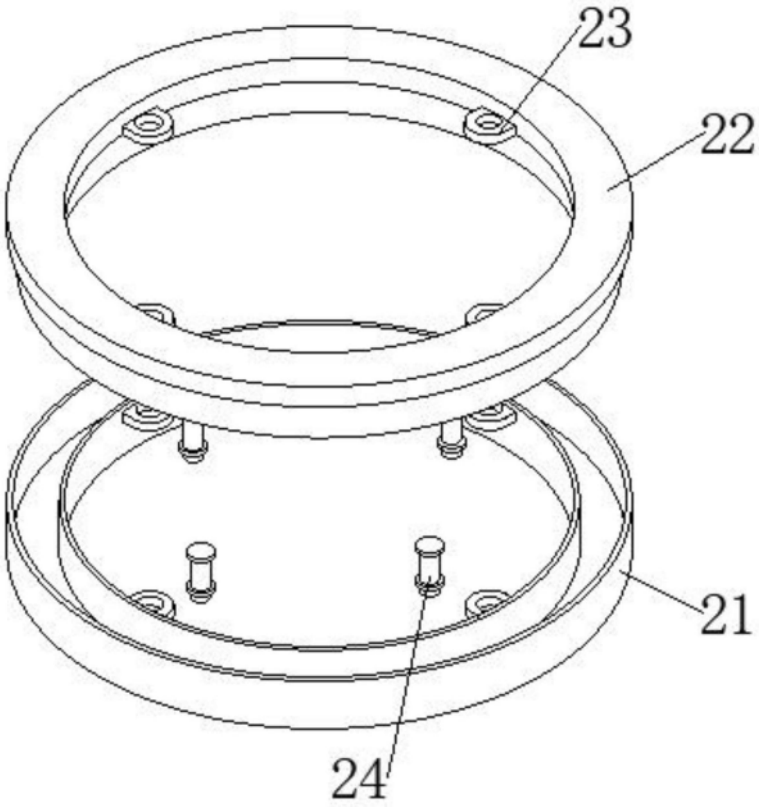


图4