(19) **UA** (11) **15 496** (13) **U**

(51)МПК

МИНИСТЕРСТВО ОБРАЗОВАНИЯ И НАУКИ УКРАИНЫ

ГОСУДАРСТВЕННЫЙ ДЕПАРТАМЕНТ ИНТЕЛЛЕКТУАЛЬНОЙ СОБСТВЕННОСТИ

(12)

(21), (22) Заявка: u200510331, 01.11.2005

(24) Дата начала действия патента: 17.07.2006

(30) Приоритет: 02.11.2004 PL W 115168

(46) Дата публикации: 17.07.2006B65D 1/02 20060101CFI20051220BHUA B65D 1/08 20060101CLI20051220BHUA

(72) Изобретатель:
Пажь, Михал, PL

(73) Патентовладелец:
ГЕНЕИКС ХАНЕКС ПЛАСТИК СП. З.О.О., PL

(54) **Бутылка**

(57)

Бутылка, которая является профильной емкостью, имеет сверху профильную шейку, заканчивающуюся головкой с винтом для откручивания профильной крышки. При этом головка (1) имеет стенку с внешним диаметром (D2), который приблизительно равен 1,08 - 1,10 диаметра внутренней стенки (D1), и заканчивается сверху фланцем (3), внешний диаметр (D3) которого приблизительно равен 1,13 - 1,15 диаметра (D1) внутренней стенки.

Официальный бюлетень "Промышленная собственность". Книга 1 "Изобретения, полезные модели, топографии интегральных микросхем", 2006, N 7, 15.07.2006. Государственный департамент интеллектуальной собственности Министерства образования и науки Украины.

UA 15496 U

UA 15496 U

(19) UA (11) 15 496 (13) U

(51) Int. Cl.

MINISTRY OF EDUCATION AND SCIENCE OF UKRAINE

STATE DEPARTMENT OF INTELLECTUAL PROPERTY

(12)

(21), (22) Application: u200510331, 01.11.2005

(24) Effective date for property rights: 17.07.2006

(30) Priority: 02.11.2004 PL W 115168

(46) Publication date: 17.07.2006B65D 1/02 20060101CFI20051220BHUA B65D 1/08 20060101CLI20051220BHUA

(72) Inventor:
PAZ, Michal, PL

(73) Proprietor:
GTX HANEX PLASTIC SP. Z O.O., PL

(54) BOTTLE

(57)

A bottle, which is a profile container, has from above a profile neck ending by a head with a screw for untwisting of the profile cover. In this case, the head (1) has a wall with external diameter (D2), which is approximately equal to 1.08 – 1.10 of diameter of internal wall (D1), and ends from above with a flange (3), external diameter (D3) of which is approximately equal to 1.13 – 1.15 of diameter (D1) of internal wall.

Official bulletin "Industrial property". Book 1 "Inventions, utility models, topographies of integrated circuits", 2006, N 7, 15.07.2006. State Department of Intellectual Property of the Ministry of Education and Science of Ukraine.

UA 15496 U

UA 15496 U

(19) **UA** (11) **15 496** (13) **U**

(51)МПК

МІНІСТЕРСТВО ОСВІТИ І НАУКИ УКРАЇНИ

ДЕРЖАВНИЙ ДЕПАРТАМЕНТ
ІНТЕЛЕКТУАЛЬНОЇ ВЛАСНОСТІ

(12)

(21), (22) Дані стосовно заявки:
u200510331, 01.11.2005

(24) Дата набуття чинності: 17.07.2006

(30) Дані стосовно пріоритету відповідно до Паризької конвенції : 02.11.2004 PL W 115168

(46) Публікація відомостей про видачу патенту (деклараційного патенту): 17.07.2006B65D 1/02 20060101CFI20051220BHUA B65D 1/08 20060101CLI20051220BHUA

(72) Винахідник(и):
Пажь, Міхал , PL

(73) Власник(и):
ГЕТЕІКС ХАНЕКС ПЛАСТІК СП. З О.О., PL

(54) ПЛЯШКА

(57)

Пляшка, яка є профільною ємністю, має зверху профільну шийку, яка закінчується головкою з гвинтом для відкручування профільної кришки. При цьому головка (1) має стінку із зовнішнім діаметром (D2), який приблизно дорівнює 1,08-1,10 діаметра внутрішньої стінки (D1), та закінчується зверху фланцем (3), зовнішній діаметр (D3) якого приблизно дорівнює 1,13-1,15 діаметра (D1) внутрішньої стінки.

UA 15496 U

UA 15496 U

Опис винаходу

Предметом корисної моделі є пляшка, зокрема, пляшка ПЕТ, яка використовується для зберігання та транспортування рідини, особливо, напоїв з нормальним або підвищеним внутрішнім тиском.

Пляшка є профільною ємністю, яка має зверху профільну шийку, що закінчується голівкою. Голівка має внутрішній канал, а на зовнішній стінці - гвинт, переважно у формі трапеції з вертикальними прорізями.

У відомих конструкціях зовнішній діаметр стінки голівки становить приблизно 1,14 внутрішнього діаметра. Голівка з таким профілем має зовнішній гвинт.

Для виконання цієї конструкції потрібна значна кількість матеріалу - пластмаси.

Діаметр, який є рівним на всій зовнішній поверхні, гарантує обмежену висоту гвинта на цій поверхні, а тим самим меншу поверхню стику з гвинтом кришки.

Суть корисної моделі, якою є пляшка у вигляді профільної ємності, що має у верхній частині шийку, яка закінчується голівкою з гвинтом для відкручування профільної кришки, полягає в тому, що голівка має стінку із зовнішнім діаметром, який приблизно дорівнює 1,08-1,10, бажано 1,09, діаметра внутрішньої стінки, та закінчується зверху фланцем, зовнішній діаметр якого приблизно дорівнює 1,13-1,15, бажано 1,14, діаметра внутрішньої стінки, а висота приблизно дорівнює 0,1 діаметра внутрішньої стінки, причому на поверхні зовнішньої стінки має гвинт з діаметром зовнішнього контуру, який приблизно дорівнює 1,24-1,28, бажано 1,26, діаметра внутрішньої стінки.

Завдяки застосуванню конструкції, що заявляється, одержані такі технічно-промислові ефекти:

- зменшення витрат матеріалу на виготовлення пляшки,
- зниження витрат на виготовлення пляшки,
- збільшення щільності кришки пляшки,
- краще встановлення бічних поверхонь кришки по відношенню до поверхні ущільнення,
- зменшення ваги пляшки,
- вигідний розклад сил на поверхні стику гвинтів гарантує більшу щільність пляшки.

Предмет корисної моделі з видом голівки збоку представлений на кресленні.

Циліндрична голівка 1, яка є інтегральною частиною пляшки, розміщується на шийці, не показаній на кресленні, та має внутрішню поверхню, яка утворює канал 2 з діаметром D1. Зовнішня поверхня голівки має діаметр D2, який становить приблизно 1,09 діаметра D1. Фланець 3 має висоту h, яка приблизно становить 0,1 діаметра D1, та зовнішній діаметр D3, який приблизно становить 1,13-1,15, бажано 1,14, діаметра D1 внутрішньої стінки. Голівка на поверхні зовнішньої стінки має секційний гвинт 4 з діаметром D4 зовнішнього контуру, який приблизно дорівнює 1,26 діаметра (D1) внутрішньої стінки. Нижче гвинта голівка 1 має стандартні фланці 5 типу ПЕТ.

Формула винаходу

Пляшка, яка є профільною ємністю, що має зверху профільну шийку, яка закінчується головкою з гвинтом для відкручування опрофільної кришки, яка **відрізняється** тим, що головка (1) має стінку із зовнішнім діаметром (D2), який приблизно дорівнює 1,08-1,10, бажано 1,09, діаметра внутрішньої стінки (D1), та закінчується зверху фланцем (3), зовнішній діаметр (D3) якого приблизно дорівнює 1,13-1,15, бажано 1,14, діаметра (D1) внутрішньої стінки, а висота приблизно дорівнює 0,1 діаметра (D1) внутрішньої стінки, причому на поверхні зовнішньої стінки має гвинт (4) діаметром (D4) зовнішнього контуру, який приблизно дорівнює 1,24-1,28, бажано 1,26, діаметра (D1) внутрішньої стінки.

UA 15496 U

UA 15496 U

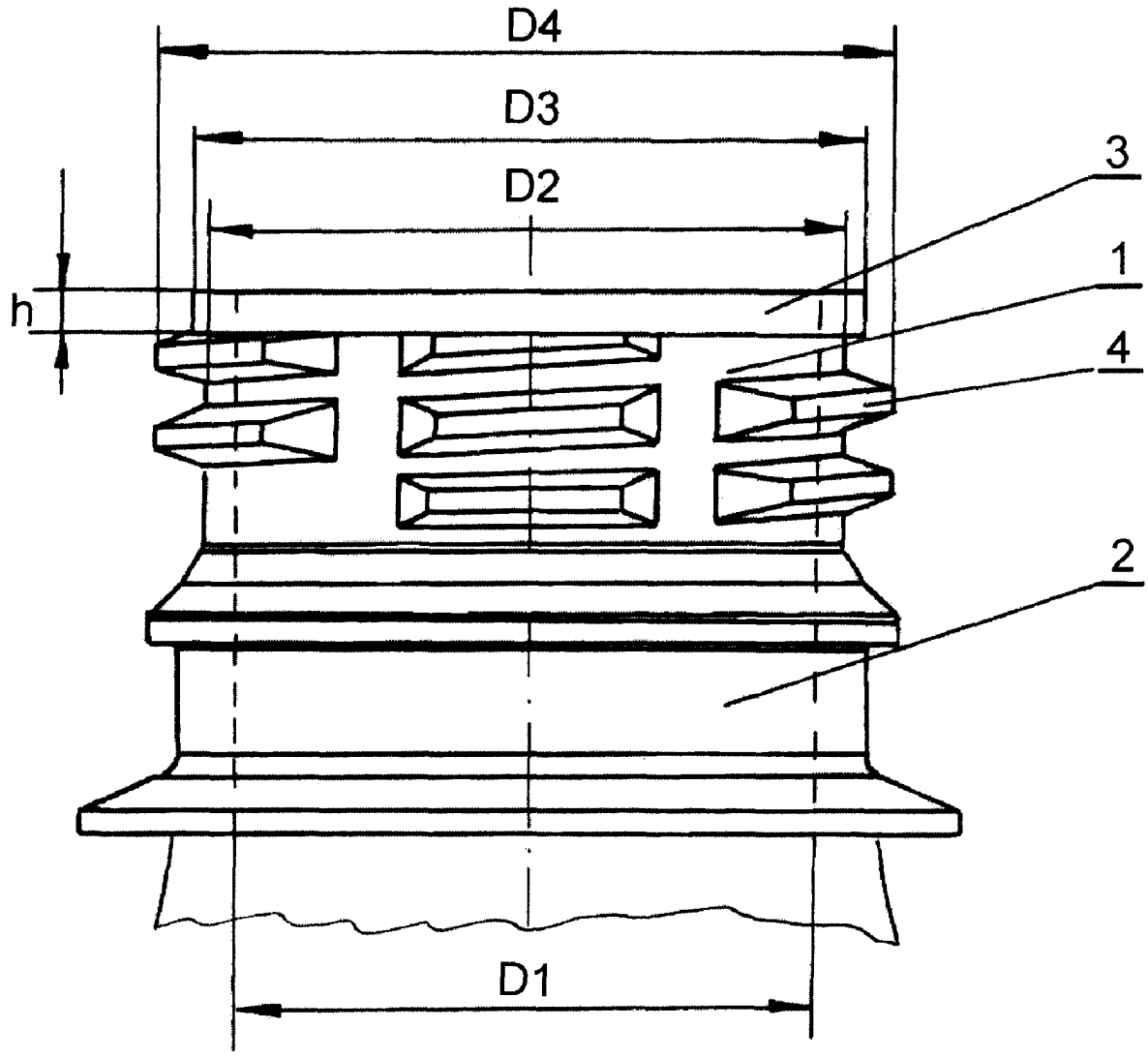

Офіційний бюлетень "Промислоава власність". Книга 1 "Винаходи, корисні моделі, топографії інтегральних мікросхем", 2006, N 7, 15.07.2006. Державний департамент інтелектуальної власності Міністерства освіти і науки України.

UA 15496 U

UA 15496 U