(19)国家知识产权局

(12)实用新型专利

(10)授权公告号 CN 216722906 U
(45)授权公告日 2022.06.14

(21)申请号 202123183586.4

(22)申请日 2021.12.17

(73)专利权人 昆明晋宁红三宝食品有限公司
地址 650000 云南省昆明市晋宁县工业园区宝峰基地

(72)发明人 杨平林 陈利民 杨卓朋 陈俊洁 宋文珠

(74)专利代理机构 深圳市辰为知识产权代理事务所(普通合伙) 44719
专利代理师 甘晓媛

(51)Int.Cl.
A21C 11/16(2006.01)
A21C 11/10(2006.01)
A21C 9/08(2006.01)
B65B 63/00(2006.01)

权利要求书1页 说明书3页 附图2页

(54)实用新型名称

一种面条加工用的包装装置

(57)摘要

本实用新型提供一种面条加工用的包装装置，涉及面条加工领域。包括主体，所述主体的上表面安装有进料口，所述主体的一侧安装有第一电机，所述第一电机的输出端设置有第一转动轴，所述第一转动轴的一端设置有第一轴承座，所述第一转动轴的侧面安装有第一转动辊。该面条加工用的包装装置，通过第一转动辊、第二转动辊、传送带、加热棒以及刀片的配合使用，可以先让第一转动辊对面团挤压成饼片状，然后让第二转动辊对面饼挤压成条，之后落在传送带传送，传送的同时让加热棒对面条进行加热，然后面条落在出料口的时候让刀片对其切割，从而可以直接在出料口处对面条进行包装，这样让加工工序减少，增加制作效率，提高经济收益。

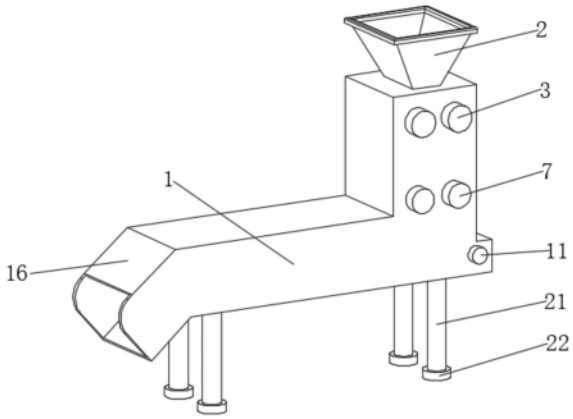

CN 216722906 U

1.一种面条加工用的包装装置,包括主体(1),其特征在于:所述主体(1)的上表面安装有进料口(2),所述主体(1)的一侧安装有第一电机(3),所述第一电机(3)的输出端设置有第一转动轴(4),所述第一转动轴(4)的一端设置有第一轴承座(5),所述第一转动轴(4)的侧面安装有第一转动辊(6),所述主体(1)的一侧安装第二电机(7),所述第二电机(7)的输出端设置有第二转动轴(8),所述第二转动轴(8)的一端设置有第二轴承座(9),所述第二转动轴(8)的侧面安装有第二转动辊(10),所述主体(1)的内侧安装有传送装置,所述主体(1)的内侧安装有加热棒(15),所述主体(1)的一侧安装有出料口(16),所述出料口(16)的内侧安装有切割装置,所述出料口(16)的内侧设置有滑槽(20)。

2.根据权利要求1所述的一种面条加工用的包装装置,其特征在于:所述传送装置包括第三电机(11),所述第三电机(11)的输出端设置有第三转动轴(12),所述第三转动轴(12)的一端设置有第三轴承座(13),所述第三转动轴(12)的侧面套接有传送带(14)。

3.根据权利要求1所述的一种面条加工用的包装装置,其特征在于:所述切割装置包括电动推杆(17),所述电动推杆(17)的一端安装有支撑板(18),所述支撑板(18)的下表面安装有刀片(19)。

4.根据权利要求1所述的一种面条加工用的包装装置,其特征在于:所述主体(1)的下表面安装有支撑柱(21),所述支撑柱(21)的一端安装有橡胶垫(22)。

5.根据权利要求1所述的一种面条加工用的包装装置,其特征在于:所述第一轴承座(5)设置在主体(1)的内侧,且第一轴承座(5)的一端与主体(1)的内侧固定安装。

6.根据权利要求1所述的一种面条加工用的包装装置,其特征在于:所述加热棒(15)的数量为多个,且多个加热棒(15)均匀安装在主体(1)的内侧。

7.根据权利要求3所述的一种面条加工用的包装装置,其特征在于:所述电动推杆(17)的数量为两个,且两个电动推杆(17)对称安装在支撑板(18)的上表面。

一种面条加工用的包装装置

技术领域

[0001] 本实用新型涉及面条加工技术领域，具体为一种面条加工用的包装装置。

背景技术

[0002] 面条是一种制作简单、食用方便、营养丰富，既可主食又可快餐的健康保健食品。面条主要用麦子面粉制作，当面出现后，面条地位跟米食平起。

[0003] 面条在进行加工的时候需要先挤压成面饼，然后在制作成条，再面条晾干之后在进行包装，这样不仅操作工序繁琐、生产周期较长，而且使用的机器繁多，制作效率低下，因此需要一种面条加工用的包装装置。

实用新型内容

[0004] (一)解决的技术问题

[0005] 针对现有技术的不足，本实用新型提供了一种面条加工用的包装装置，解决了上述背景技术中所提到的问题。

[0006] (二)技术方案

[0007] 为实现以上目的，本实用新型通过以下技术方案予以实现：一种面条加工用的包装装置，包括主体，所述主体的上表面安装有进料口，所述主体的一侧安装有第一电机，所述第一电机的输出端设置有第一转动轴，所述第一转动轴的一端设置有第一轴承座，所述第一转动轴的侧面安装有第一转动辊，所述主体的一侧安装第二电机，所述第二电机的输出端设置有第二转动轴，所述第二转动轴的一端设置有第二轴承座，所述第二转动轴的侧面安装有第二转动辊，所述主体的内侧安装有传送装置，所述主体的内侧安装有加热棒，所述主体的一侧安装有出料口，所述出料口的内侧安装有切割装置，所述出料口的内侧设置有滑槽。

[0008] 优选的，所述传送装置包括第三电机，所述第三电机的输出端设置有第三转动轴，所述第三转动轴的一端设置有第三轴承座，所述第三转动轴的侧面套接有传送带。

[0009] 优选的，所述切割装置包括电动推杆，所述电动推杆的一端安装有支撑板，所述支撑板的下表面安装有刀片。

[0010] 优选的，所述主体的下表面安装有支撑柱，所述支撑柱的一端安装有橡胶垫。

[0011] 优选的，所述第一轴承座设置在主体的内侧，且第一轴承座的一端与主体的内侧固定安装。

[0012] 优选的，所述加热棒的数量为多个，且多个加热棒均匀安装在主体的内侧。

[0013] 优选的，所述电动推杆的数量为两个，且两个电动推杆对称安装在支撑板的上表面。

[0014] (三)有益效果

[0015] 本实用新型提供了一种面条加工用的包装装置。具备有益效果如下：

[0016] 该面条加工用的包装装置，通过第一转动轴、第一转动辊、第二转动轴、第二转动

辊、第三转动轴、传送带、加热棒以及刀片的配合使用，可以先让第一转动辊在第一转动轴的带动下对面团挤压成饼片状，然后让第二转动辊在第二转动轴的带动下对面饼挤压成条，之后落在传送带传送，传送的同时让加热棒对面条进行加热，然后面条落在出料口的时候让刀片对其切割，从而可以直接在出料口处对面条进行包装，这样使制作和包装面条的大部分工作都集中在同一个机器上，让加工工序减少，增加制作效率，提高经济收益。

附图说明

[0017] 图1为本实用新型完整结构示意图；

[0018] 图2为本实用新型第一部分剖面结构示意图；

[0019] 图3为本实用新型第二部分剖面结构示意图。

[0020] 图中：1、主体；2、进料口；3、第一电机；4、第一转动轴；5、第一轴承座；6、第一转动辊；7、第二电机；8、第二转动轴；9、第二轴承座；10、第二转动辊；11、第三电机；12、第三转动轴；13、第三轴承座；14、传送带；15、加热棒；16、出料口；17、电动推杆；18、支撑板；19、刀片；20、滑槽；21、支撑柱；22、橡胶垫。

具体实施方式

[0021] 下面通过附图和实施例对本实用新型作进一步详细阐述。

[0022] 本实用新型实施例提供一种面条加工用的包装装置，如图1-3所示，包括主体1，主体1的上表面安装有进料口2，主体1的一侧安装有第一电机3，第一电机3的输出端设置有第一转动轴4，第一转动轴4的一端设置有第一轴承座5，第一转动轴4的侧面安装有第一转动辊6，通过设置主体1、进料口2、第一电机3、第一转动轴4、第一轴承座5以及第一转动辊6的配合，可以让主体1对进料口2进行支撑，使面团从进料口2处投入主体1内，然后操作第一电机3，让两个第一电机3的输出端带动第一转动轴4做相对转动，让第一转动轴4在第一电机3输出端的作用下在第一轴承座5的内侧进行转动，从而使第一转动辊6在第一转动轴4的带动下把面团挤压成饼片状，主体1的一侧安装第二电机7，第二电机7的输出端设置有第二转动轴8，第二转动轴8的一端设置有第二轴承座9，第二转动轴8的侧面安装有第二转动辊10，通过设置第二电机7、第二转动轴8、第二轴承座9以及第二转动辊10的配合，可以操作第二电机7，让第二电机7的输出端带动第二转动轴8在第二轴承座9的内侧做相对转动，从而可以让第二转动辊10在第二转动轴8的带动下把面饼挤压成面条，之后落在传送带14上，主体1的内侧安装有传送装置，主体1的内侧安装有加热棒15，通过设置传送装置以及加热棒15的配合，可以操作第三电机11，让第三转动轴12在第三电机11输出端的作用下在第三轴承座13的内侧进行转动，从而可以让传送带14在第三转动轴12的带动下对面条进行传送，在传送的时候加热棒15会对面条进行加热干燥，之后送入出料口16处，主体1的一侧安装有出料口16，出料口16的内侧安装有切割装置，出料口16的内侧设置有滑槽20，通过设置出料口16、切割装置以及滑槽20的配合，可以操作电动推杆17，让支撑板18在电动推杆17输出端的作用下带动刀片19移动到滑槽20的内侧，从而能够让从出料口16处经过的面条进行切割。

[0023] 在本实施例的一个方面中，通过设置支撑柱21以及橡胶垫22的配合，可以让支撑柱21对主体1进行支撑，橡胶垫22可以防止支撑柱21发生滑动。

[0024] 本方案中所有的用电设备均通过外接电源进行供电。

[0025] 工作原理:使用时,首先面团从进料口2处投入主体1内,然后操作第一电机3,让两个第一电机3的输出端带动第一转动轴4做相对转动,让第一转动轴4在第一电机3输出端的作用下在第一轴承座5的内侧进行转动,从而使第一转动辊6在第一转动轴4的带动下把面团挤压成饼片状,然后操作第二电机7,让第二电机7的输出端带动第二转动轴8在第二轴承座9的内侧做相对转动,从而可以让第二转动辊10在第二转动轴8的带动下把面饼挤压成面条,使其落在传送带14上,之后操作第三电机11,让第三转动轴12在第三电机11输出端的作用下在第三轴承座13的内侧进行转动,从而可以让传送带14在第三转动轴12的带动下对面条进行传送,在传送的时候加热棒15会对面条进行加热干燥,之后送入出料口16处,最后操作电动推杆17,让支撑板18在电动推杆17输出端的作用下带动刀片19移动到滑槽20的内侧,从而能够让从出料口16处经过的面条进行切割,切割好的面条直接从出料口16处滑出,可以直接对面条进行包装。

[0026] 尽管已经示出和描述了本实用新型的实施例,对于本领域的普通技术人员而言,可以理解在不脱离本实用新型的原理和精神的情况下可以对这些实施例进行多种变化、修改、替换和变型,本实用新型的范围由所附权利要求及其等同物限定。

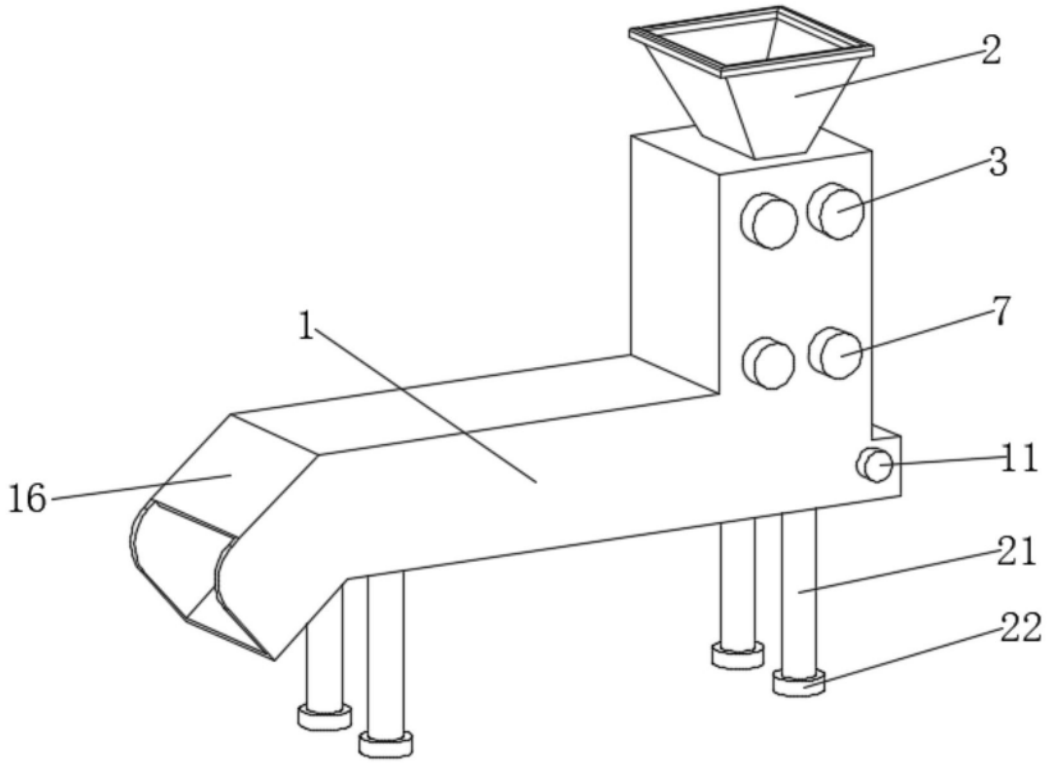

图1

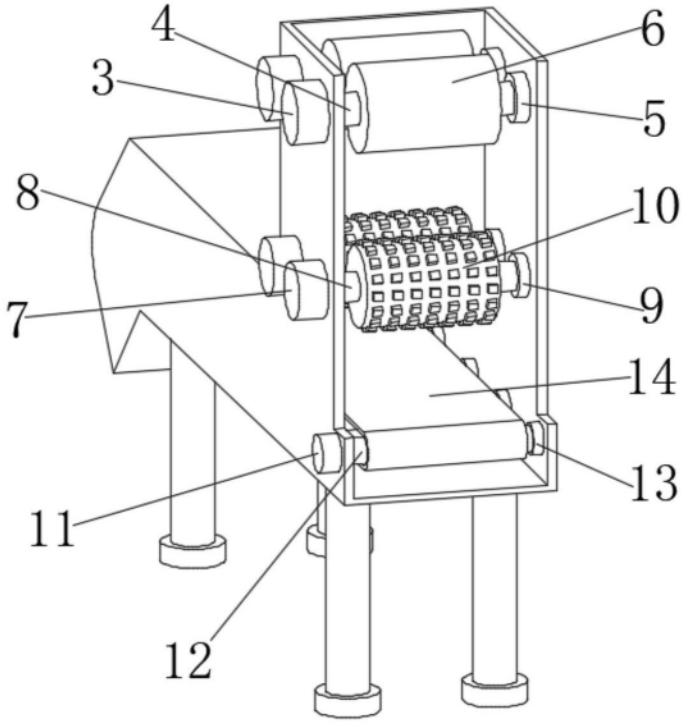

图2

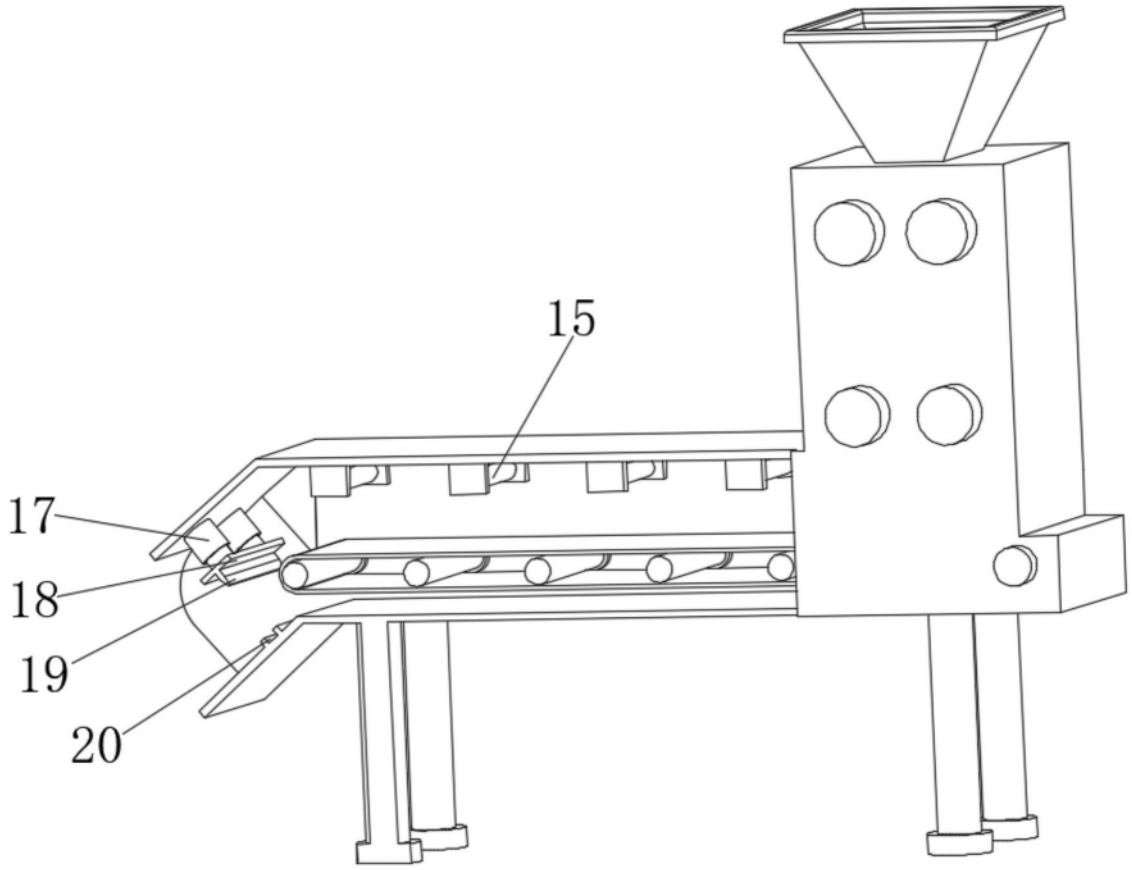

图3