(19)国家知识产权局

(12)实用新型专利

(10)授权公告号 CN 221579543 U
(45)授权公告日 2024.08.23

(21)申请号 202323288614.8

(22)申请日 2023.12.04

(73)专利权人 广东菲普洛消防技术有限公司
地址 519000 广东省珠海市香洲区富林路78号2栋707办公

(72)发明人 丁卫东 毛岸均 梁小珑

(74)专利代理机构 深圳众邦专利代理有限公司 44545
专利代理师 曹前

(51)Int.Cl.
A62C 8/00(2006.01)

权利要求书1页 说明书3页 附图4页

(54)实用新型名称

一种具有防水功能的室外消防箱

(57)摘要

本实用新型涉及室外消防箱技术领域的一种具有防水功能的室外消防箱,包括消防箱本体和防护门以及灭火器本体,所述防护门铰接连接在消防箱本体的一侧面,所述灭火器本体成对设置的消防箱本体内,所述消防箱本体内设有两个套设在灭火器本体底面的支撑板,所述支撑板的内壁底面固定连接有第一防护垫。通过设置的支撑板、第一防护垫、第二防护垫相互配合,使得消防箱本体在使用时可便于对灭火器本体限位防护,通过将灭火器本体放入支撑板的表面,随后的第一防护垫、第二防护垫可提高支撑板的防护效果,防止支撑板对灭火器本体的表面造成磨损,实现了便于防护的效果,防止出现消防箱本体在使用时受到碰撞时,不便配合对灭火器本体防护。

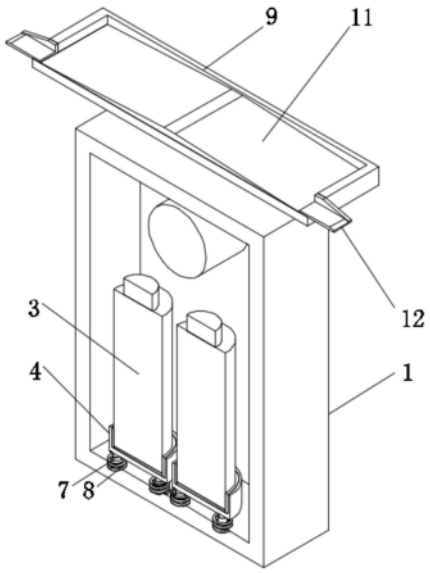

CN 221579543 U

1.一种具有防水功能的室外消防箱,包括消防箱本体(1)和防护门(2)以及灭火器本体(3),所述防护门(2)铰接连接在消防箱本体(1)的一侧面,所述灭火器本体(3)成对设置的消防箱本体(1)内,其特征在于:所述消防箱本体(1)内设有两个套设在灭火器本体(3)底面的支撑板(4),所述支撑板(4)的内壁底面固定连接有第一防护垫(5),所述支撑板(4)的内壁表面固定连接有第二防护垫(6)。

2.根据权利要求1所述的一种具有防水功能的室外消防箱,其特征在于:所述消防箱本体(1)的上表面设有防护板(9),所述防护板(9)与消防箱本体(1)的相向面之间均固定连接有四个呈矩形分布的支撑杆(10),所述防护板(9)的上表面固定连接有导向板(11),所述防护板(9)的两侧表面均固定有延长板(12),所述延长板(12)用于配合防护板(9)提高防护效果。

3.根据权利要求1所述的一种具有防水功能的室外消防箱,其特征在于:所述第一防护垫(5)与第二防护垫(6)均为橡胶材质,且第一防护垫(5)与第二防护垫(6)用于配合支撑板(4)提高防护效果。

4.根据权利要求1所述的一种具有防水功能的室外消防箱,其特征在于:所述支撑板(4)的下表面固定有至少四个呈对称设置的伸缩杆(7),所述伸缩杆(7)的底端与消防箱本体(1)内壁底面固定连接。

5.根据权利要求4所述的一种具有防水功能的室外消防箱,其特征在于:所述伸缩杆(7)的表面套设有两端分别与支撑板(4)、消防箱本体(1)固定连接的弹簧(8)。

6.根据权利要求2所述的一种具有防水功能的室外消防箱,其特征在于:所述导向板(11)的上表面两侧均开设有斜切面,所述导向板(11)配合斜切面提高导向的效果。

一种具有防水功能的室外消防箱

技术领域

[0001] 本实用新型涉及室外消防箱技术领域,特别是涉及一种具有防水功能的室外消防箱。

背景技术

[0002] 消防箱通常放置在消防控制中心,即室内,而消防设备的框架一般放置在室外。两者之间有内部和外部的区别。在使用范围而言,防火柜比防火货架的物品更多。消防架只能存放一些消防工具,而消防柜可以放消防服、消防工具等设备。两者都是不可缺的消防器材和设施。消防器材柜用于放置消防设施和设备。

[0003] 如授权公开号为CN218010722U所公开的一种多功能室外消防器材箱,其虽然解决了现有的消防器材箱,其中的消防水带在使用时需要将其取出,消防水带在使用后必须人为卷起并放入消防器材箱内部,水带不便于收纳和存放,影响装置工作效率的问题,但仍未解决现有的室外消防箱在放置灭火器时,不便配合对灭火器进行防护,使得灭火器直接放入室外消防箱内,使得室外消防箱在受到碰撞时,易出现灭火器受到冲击倒下的情况,使得灭火器受到碰撞出现损坏影响使用寿命的问题,为此我们提出一种具有防水功能的室外消防箱。

实用新型内容

[0004] 针对上述问题,本实用新型提供了一种具有防水功能的室外消防箱,具有防护的效果,防止出现在灭火器放置时,消防箱受到碰撞时冲击导致灭火器侧翻,影响使用寿命,同时具有提高防水的效果,防止出现室外使用受到雨水侵蚀,消防箱的使用寿命不佳。

[0005] 本实用新型的技术方案是:一种具有防水功能的室外消防箱,包括消防箱本体和防护门以及灭火器本体,所述防护门铰接连接在消防箱本体的一侧面,所述灭火器本体成对设置的消防箱本体内,所述消防箱本体内设有两个套设在灭火器本体底面的支撑板,所述支撑板的内壁底面固定连接有第一防护垫,所述支撑板的内壁表面固定连接有第二防护垫。

[0006] 在进一步的技术方案中,所述消防箱本体的上表面设有防护板,所述防护板与消防箱本体的相向面之间均固定连接有四个呈矩形分布的支撑杆,所述防护板的上表面固定连接有导向板,所述防护板的两侧表面均固定有延长板,所述延长板用于配合防护板提高防护效果。

[0007] 在进一步的技术方案中,所述第一防护垫与第二防护垫均为橡胶材质,且第一防护垫与第二防护垫用于配合支撑板提高防护效果。

[0008] 在进一步的技术方案中,所述支撑板的下表面固定有至少四个呈对称设置的伸缩杆,所述伸缩杆的底端与消防箱本体内壁底面固定连接。

[0009] 在进一步的技术方案中,所述伸缩杆的表面套设有两端分别与支撑板、消防箱本体固定连接的弹簧。

[0010] 在进一步的技术方案中,所述导向板的上表面两侧均开设有斜切面,所述导向板配合斜切面提高导向的效果。

[0011] 本实用新型的有益效果是:

[0012] 1、通过设置的支撑板、第一防护垫、第二防护垫相互配合,使得消防箱本体在使用时可便于对灭火器本体限位防护,通过将灭火器本体放入支撑板的表面,随后的第一防护垫、第二防护垫可提高支撑板的防护效果,防止支撑板对灭火器本体的表面造成磨损,实现了便于防护的效果,防止出现消防箱本体在使用时受到碰撞时,不便配合对灭火器本体防护;

[0013] 2、通过设置的防护板、支撑杆、导向板、延长板相互配合,使得消防箱本体在使用时可提高防水效果,通过防护板配合支撑杆可安装在消防箱本体的表面,随后的导向板可配合延长板将雨水导出,实现了便于防水的效果,防止出现消防箱本体在使用时不便提高防水效果,导致消防箱本体受到雨水影响易出现损坏。

附图说明

[0014] 图1是本实用新型实施例的整体结构示意图;

[0015] 图2是本实用新型实施例的消防箱本体侧剖结构示意图;

[0016] 图3是本实用新型实施例的伸缩杆结构示意图;

[0017] 图4是本实用新型实施例的延长板结构示意图。

[0018] 附图标记说明:

[0019] 1、消防箱本体;2、防护门;3、灭火器本体;4、支撑板;5、第一防护垫;6、第二防护垫;7、伸缩杆;8、弹簧;9、防护板;10、支撑杆;11、导向板;12、延长板。

具体实施方式

[0020] 下面结合附图对本实用新型的实施例作进一步说明。

[0021] 实施例:

[0022] 如图1-图4所示,一种具有防水功能的室外消防箱,包括消防箱本体1和防护门2以及灭火器本体3,防护门2铰接连接在消防箱本体1的一侧面,灭火器本体3成对设置的消防箱本体1内,消防箱本体1内设有两个套设在灭火器本体3底面的支撑板4,支撑板4的内壁底面固定连接有第一防护垫5,支撑板4的内壁表面固定连接有第二防护垫6,第一防护垫5与第二防护垫6均为橡胶材质,且第一防护垫5与第二防护垫6用于配合支撑板4提高防护效果,支撑板4的下表面固定有至少四个呈对称设置的伸缩杆7,伸缩杆7的底端与消防箱本体1内壁底面固定连接,伸缩杆7的表面套设有两端分别与支撑板4、消防箱本体1固定连接的弹簧8。

[0023] 上技术方案的工作原理如下:

[0024] 当在对消防箱本体1内的灭火器本体3放置时,首先可手持灭火器本体3垂直在支撑板4的上方,随后可将灭火器本体3插入支撑板4内,此时设置的第一防护垫5、第二防护垫6可配合提高支撑板4对灭火器本体3的防护效果,防止支撑板4对灭火器本体3的表面磨损,当消防箱本体1在受到碰撞时,此时设置的伸缩杆7、弹簧8可配合对支撑板4手打冲击力减缓,当支撑板4受到冲击力时可使得弹簧8、弹簧8的呈收缩状,此时的弹簧8的弹性力可对支

撑板4受到的冲击力减缓,实现了便于防护的效果,防止出现消防箱本体1在使用时不便配合对消防箱本体1受到的冲击减缓,易导致灭火器本体3出现侧翻的情况,影响使用效果与使用寿命。

[0025] 在另外一个实施例中,如图1和图2以及图4所示,消防箱本体1的上表面设有防护板9,防护板9与消防箱本体1的相向面之间均固定连接有四个呈矩形分布的支撑杆10,防护板9的上表面固定连接有导向板11,导向板11的上表面两侧均开设有斜切面,导向板11配合斜切面提高导向的效果,防护板9的两侧表面均固定有延长板12,延长板12用于配合防护板9提高防护效果。

[0026] 当在消防箱本体1户外雨水天气使用时,此时的雨水可配合滴落至防护板9内进行收集,随后的雨水在掉落时可通过导向板11表面的斜切面向着两侧导向,此时的雨水可配合导向至两侧通过延长板12从防护板9内导出,通过设置的延长板12可对防护板9导出的水流延长,防止出现防护板9在导出水流时,部分雨水顺着防护板9滴落至消防箱本体1的表面,实现了便于防水的效果,防止出现消防箱本体1在户外使用时,不便配合雨水导向,影响消防箱本体1的使用寿命。

[0027] 以上实施例仅表达了本实用新型的具体实施方式,其描述较为具体和详细,但并不能因此而理解为对本实用新型专利范围的限制。应当指出的是,对于本领域的普通技术人员来说,在不脱离本实用新型构思的前提下,还可以做出若干变形和改进,这些都属于本实用新型的保护范围。

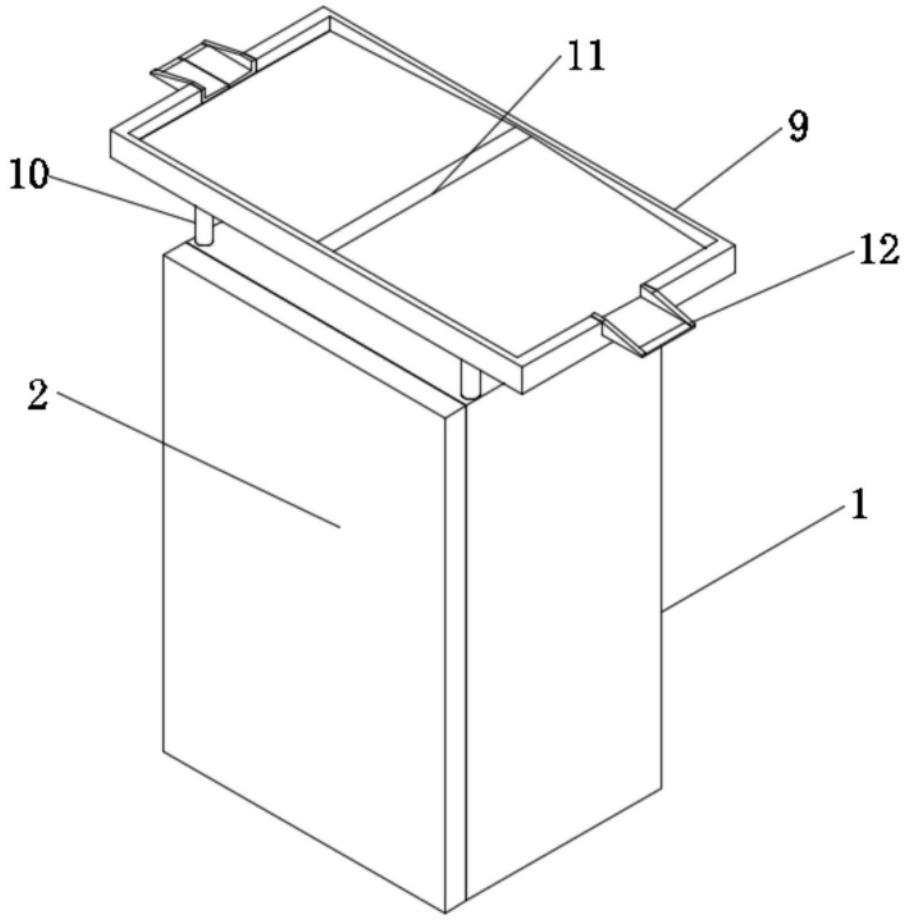

图1

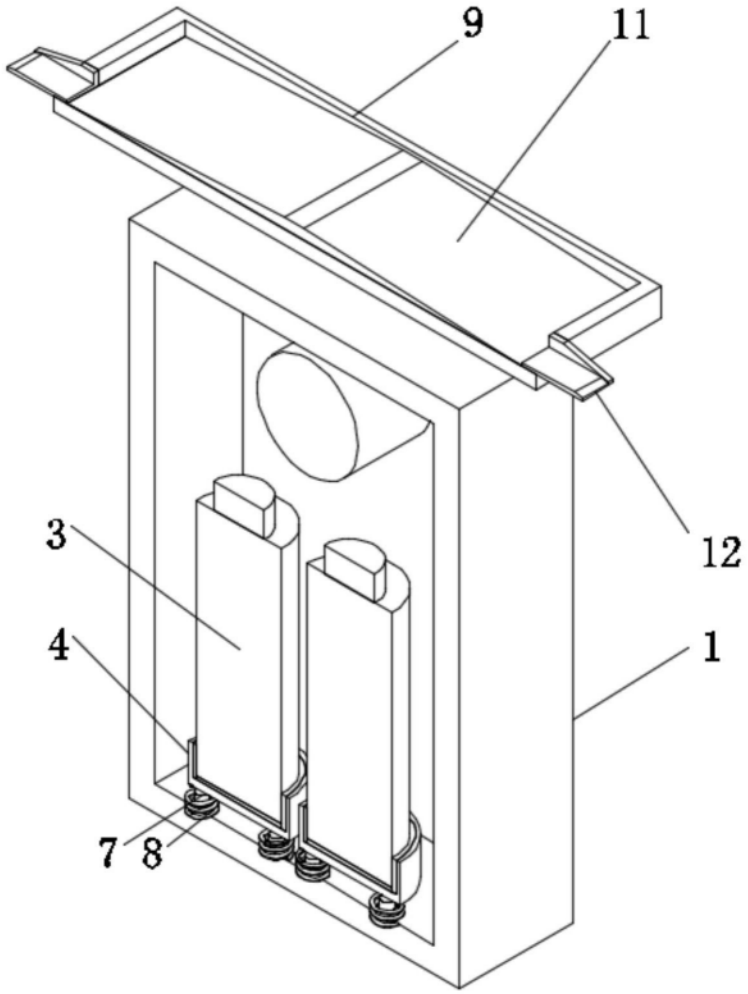

图2

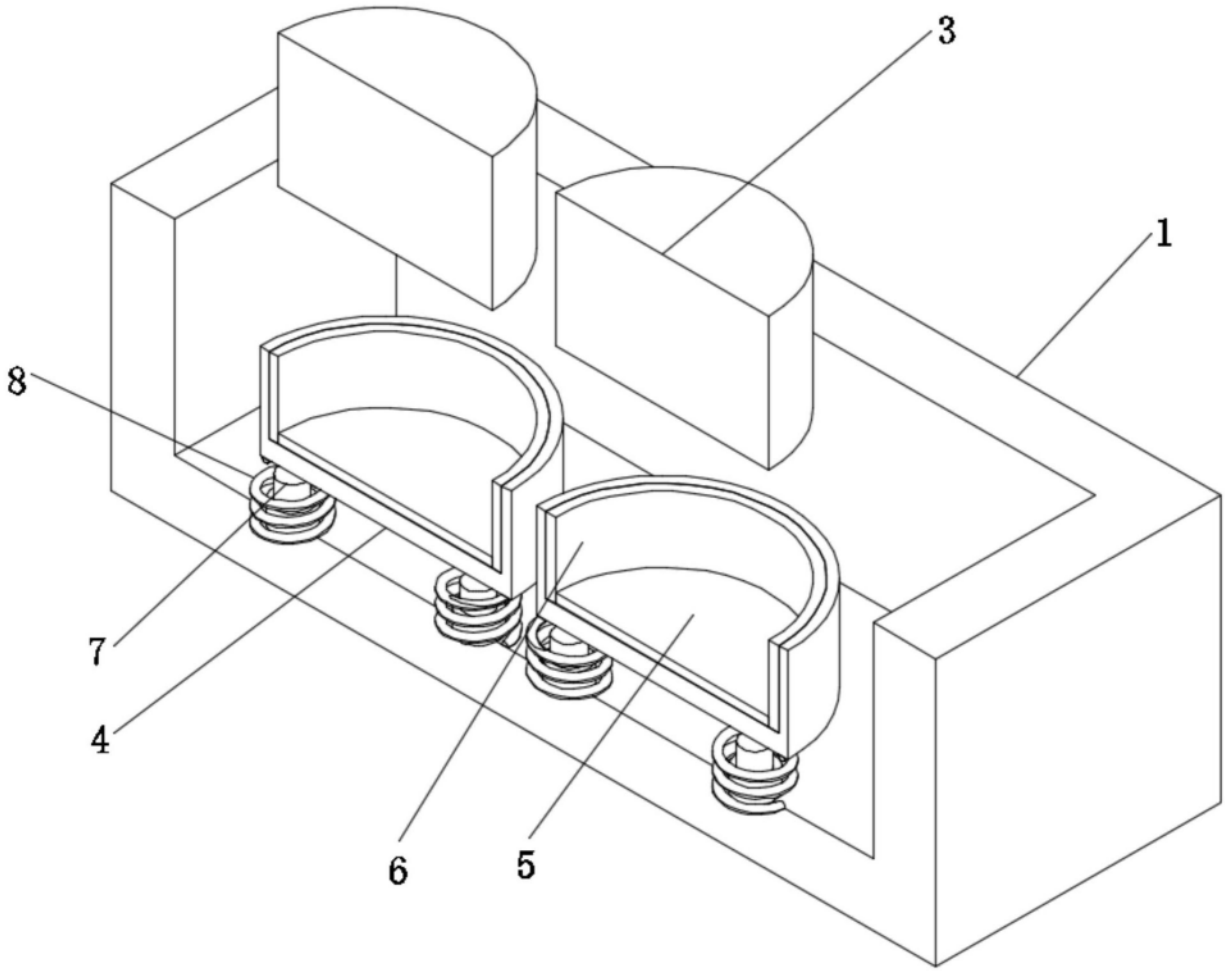

图3

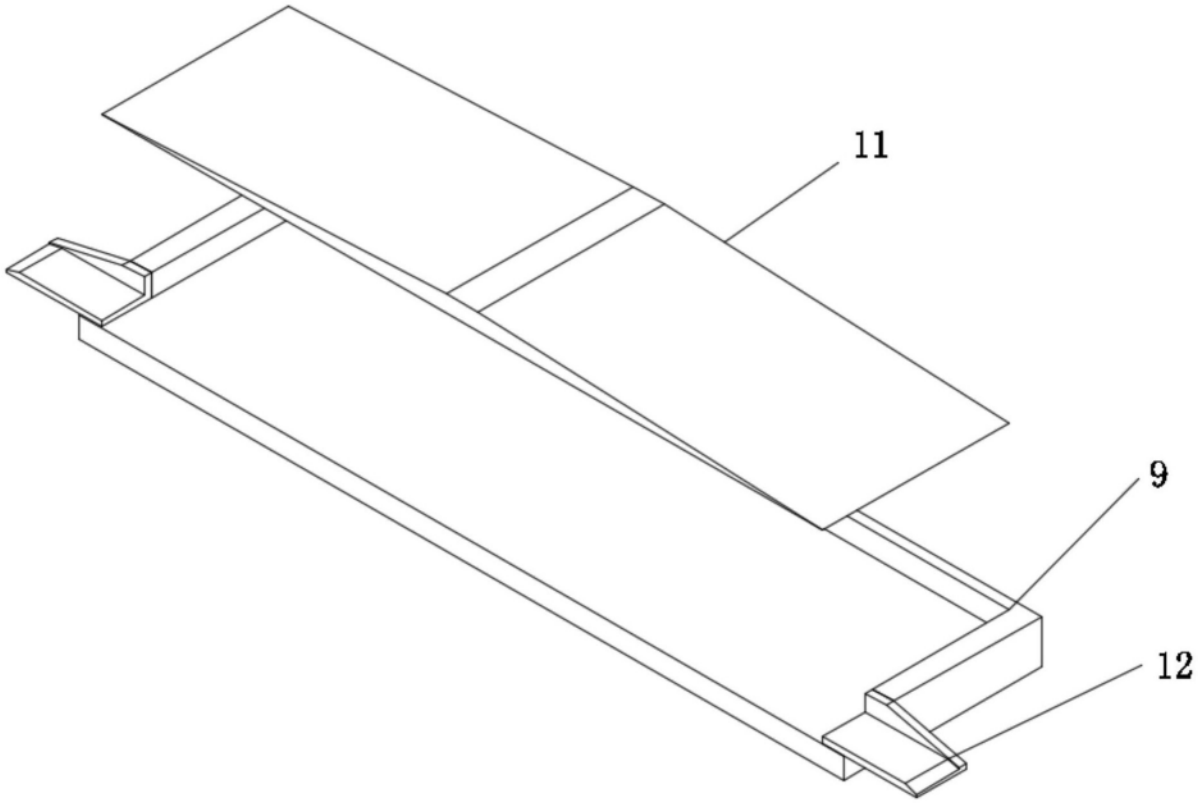

图4