(19)中华人民共和国国家知识产权局

(12)实用新型专利

(10)授权公告号 CN 215380770 U
(45)授权公告日 2022.01.04

(21)申请号 202121459782.7

(22)申请日 2021.06.29

(73)专利权人 山东明骏生态农业科技有限公司
地址 276808 山东省日照市岚山区高兴镇人民政府西北侧

(72)发明人 杨华明 马训骏 郭常禹 马春艳 侯倩倩

(74)专利代理机构 北京睿智保诚专利代理事务所(普通合伙) 11732
代理人 龙涛

(51)Int.Cl.
A01K 31/16(2006.01)

权利要求书1页 说明书2页 附图2页

(54)实用新型名称

一种用于饲养鸡的新型笼子

(57)摘要

本实用新型公开了一种用于饲养鸡的新型笼子,包括鸡笼本体和喂食盒;喂食盒可拆卸连接于鸡笼本体前侧面上;鸡笼本体为由铁丝网围成的笼体结构,且其上端设有与其后侧顶端转动连接的上盖;鸡笼本体前侧壁下方固定连接有一取蛋引导件,且位于喂食盒下方;鸡笼本体内部倾斜设置有一引导板,且引导板后端与鸡笼本体后侧壁底部转动连接;相应的,鸡笼本体前侧壁下方设有开口。本实用新型通过设置弧形的取蛋引导件和倾斜设置的引导板相互配合,使得母鸡产出的蛋可以顺着引导板滚落到取蛋引导件前端弧形结构处,方便快捷完成取蛋工作,大大节省了人力物力;亦防止了取蛋过程中母鸡逃离现象的发生;本实用新型该结构简单、操作方便、易于推广。

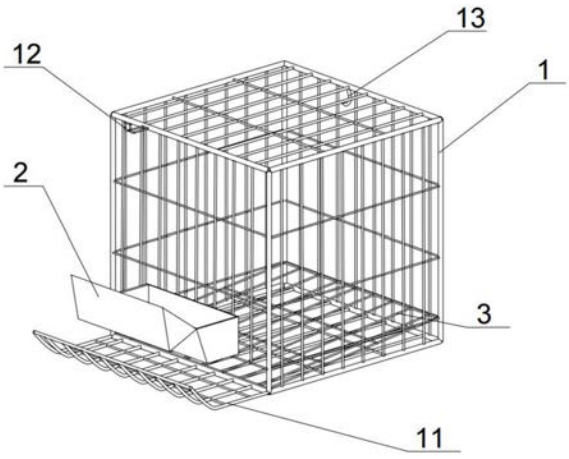

CN 215380770 U

1.一种用于饲养鸡的新型笼子,其特征在于,包括鸡笼本体(1)和喂食盒(2);所述喂食盒(2)可拆卸连接于所述鸡笼本体(1)前侧面上;

所述鸡笼本体(1)为由铁丝网围成的笼体结构,且其上端设有与其后侧顶端转动连接的上盖(14);所述鸡笼本体(1)前侧壁下方固定连接有一取蛋引导件(11),且位于所述喂食盒(2)下方;所述鸡笼本体(1)内部倾斜设置有一引导板(3),且所述引导板(3)后端与所述鸡笼本体(1)后侧壁底部转动连接;相应的,所述鸡笼本体(1)前侧壁下方设有开口。

2.根据权利要求1所述的一种用于饲养鸡的新型笼子,其特征在于,所述取蛋引导件(11)亦为铁丝网构成,且其前端设置为向上的弧形结构。

3.根据权利要求1所述的一种用于饲养鸡的新型笼子,其特征在于,所述引导板(3)亦为铁丝板,其后端的铁丝杆与所述鸡笼本体(1)后侧壁下部的铁丝杆转动连接。

4.根据权利要求1或3所述的一种用于饲养鸡的新型笼子,其特征在于,所述引导板(3)的尺寸小于所述鸡笼本体(1)的尺寸。

5.根据权利要求1所述的一种用于饲养鸡的新型笼子,其特征在于,所述鸡笼本体(1)上还设有卡爪(12)和卡勾(13);所述卡爪(12)设置于鸡笼本体(1)前侧壁上方,所述上盖(14)通过所述卡爪(12)与所述鸡笼本体(1)前侧壁上端固定连接;所述卡勾(13)设置于所述鸡笼本体(1)后侧壁上,用于将所述引导板(3)固定于所述鸡笼本体(1)后侧壁上。

一种用于饲养鸡的新型笼子

技术领域

[0001] 本实用新型涉及技术领域，更具体地说是涉及一种用于饲养鸡的新型笼子。

背景技术

[0002] 养鸡是农业养殖的重要组成部分之一，是通过山地养鸡、塑料大棚养鸡和笼养鸡等方式，利用鸡的生理机能，通过人工饲养、繁殖，使其将植物饲料转变为动物能，以取得鸡肉、鸡蛋的生产行为。鸡笼养殖的方式可以便于人工控制，保证蛋鸡产蛋率稳定、高产和肉鸡增重快，耗料相对少，节省空间。

[0003] 现有的鸡笼基本上只能满足普通的饲养功能，虽然市面上出现一些方便清理粪便的笼子，但其成本造价较为昂贵，且对于母鸡产的鸡蛋拾取依然需要打开笼子将其取出，这样不但大大浪费人力物力，不方便管理，且容易造成鸡逃跑的现象。

[0004] 因此，如何提供一种不但结构简单、便于清理，且能够方便取蛋的用于饲养鸡的新型笼子是本领域亟需解决的技术问题之一。

实用新型内容

[0005] 有鉴于此，本实用新型提供了一种用于饲养鸡的新型笼子，目的就是为了解决上述之不足而提供。

[0006] 为解决上述技术问题，本实用新型采取了如下技术方案：

[0007] 一种用于饲养鸡的新型笼子，包括鸡笼本体和喂食盒；所述喂食盒可拆卸连接于所述鸡笼本体前侧面上；

[0008] 所述鸡笼本体为由铁丝网围成的笼体结构，且其上端设有与其后侧顶端转动连接的上盖；所述鸡笼本体前侧壁下方固定连接有一取蛋引导件，且位于所述所述喂食盒下方；所述鸡笼本体内部倾斜设置有一引导板，且所述引导板后端与所述鸡笼本体后侧壁底部转动连接；相应的，所述鸡笼本体前侧壁下方设有开口。

[0009] 优选地，所述取蛋引导件亦为铁丝网构成，且其前端设置为向上的弧形结构。

[0010] 优选地，所述引导板亦为铁丝板，其后端的铁丝杆与所述鸡笼本体后侧壁下部的铁丝杆转动连接。

[0011] 优选地，所述引导板的尺寸小于所述鸡笼本体的尺寸。

[0012] 优选地，所述鸡笼本体上还设有卡爪和卡勾；所述卡爪设置于鸡笼本体前侧壁上方，所述上盖通过所述卡爪与所述鸡笼本体前侧壁上端固定连接；所述卡勾设置于所述鸡笼本体后侧壁上，用于将所述引导板固定于所述鸡笼本体后侧壁上。

[0013] 本实用新型相对于现有技术取得了以下技术效果：

[0014] 本实用新型通过设置弧形的取蛋引导件和倾斜设置的引导板相互配合，使得母鸡产出的蛋可以顺着引导板滚落到取蛋引导件前端弧形结构处，方便快捷完成取蛋工作，大大节省了人力物力；亦防止了取蛋过程中母鸡逃离现象的发生；本实用新型该结构简单、操作方便、易于推广。

附图说明

[0015] 图1为本实用新型一种用于饲养鸡的新型笼子的整体结构示意图；

[0016] 图2为本实用新型一种用于饲养鸡的新型笼子的结构示意图。

[0017] 图中：1、鸡笼本体；11、取蛋引导件；12、卡爪；13、卡勾；2、喂食盒；3、引导板。

具体实施方式

[0018] 下面将结合本实用新型实施例中的附图，对本实用新型实施例中的技术方案进行清楚、完整地描述，显然，所描述的实施例仅仅是本实用新型一部分实施例，而不是全部的实施例。基于本实用新型中的实施例，本领域普通技术人员在没有做出创造性劳动前提下所获得的所有其他实施例，都属于本实用新型保护的范围。

[0019] 实施例

[0020] 一种用于饲养鸡的新型笼子，包括鸡笼本体1和喂食盒2；所述喂食盒2可拆卸连接于所述鸡笼本体1前侧面上；

[0021] 所述鸡笼本体1为由铁丝网围成的笼体结构，且其上端设有与其后侧顶端转动连接的上盖14；所述鸡笼本体1前侧壁下方固定连接有一取蛋引导件11，且位于所述所述喂食盒2下方；所述鸡笼本体1内部倾斜设置有一引导板3，且所述引导板3后端与所述鸡笼本体1后侧壁底部转动连接；相应的，所述鸡笼本体1前侧壁下方设有开口。

[0022] 本实施例中，所述取蛋引导件11亦为铁丝网构成，且其前端设置为向上的弧形结构。

[0023] 本实施例中，所述引导板3亦为铁丝板，其后端的铁丝杆与所述鸡笼本体1后侧壁下部的铁丝杆转动连接。

[0024] 本实施例中，所述引导板3的尺寸小于所述鸡笼本体1的尺寸。

[0025] 本实施例中，所述鸡笼本体1上还设有卡爪12和卡勾13；所述卡爪12设置于鸡笼本体1前侧壁上方，所述上盖14通过所述卡爪12与所述鸡笼本体1前侧壁上端固定连接；所述卡勾13设置于所述鸡笼本体1后侧壁上，用于将所述引导板3固定于所述鸡笼本体1后侧壁上。

[0026] 在一些实施例中，上盖14的后端与鸡笼本体1后侧壁上端通过一铁环铰接在一起；相应的，引导板3后端的铁丝杆与鸡笼本体1后侧壁下部的铁丝杆亦通过一铁环铰接在一起。

[0027] 在另外一些实施例中，该新型笼子的各构件尺寸均可根据实际情况进行调整。

[0028] 本实用新型通过设置弧形的取蛋引导件和倾斜设置的引导板相互配合，使得母鸡产出的蛋可以顺着引导板滚落到取蛋引导件前端弧形结构处，方便快捷完成取蛋工作，大大节省了人力物力；亦防止了取蛋过程中母鸡逃离现象的发生；本实用新型该结构简单、操作方便、易于推广。

[0029] 以上所述，仅是本实用新型较佳实施例而已，并非对本实用新型的技术范围作任何限制，故凡是依据本实用新型的技术实质对以上实施例所作的任何细微修改、等同变化与修饰，均仍属于本实用新型技术方案的范围内。

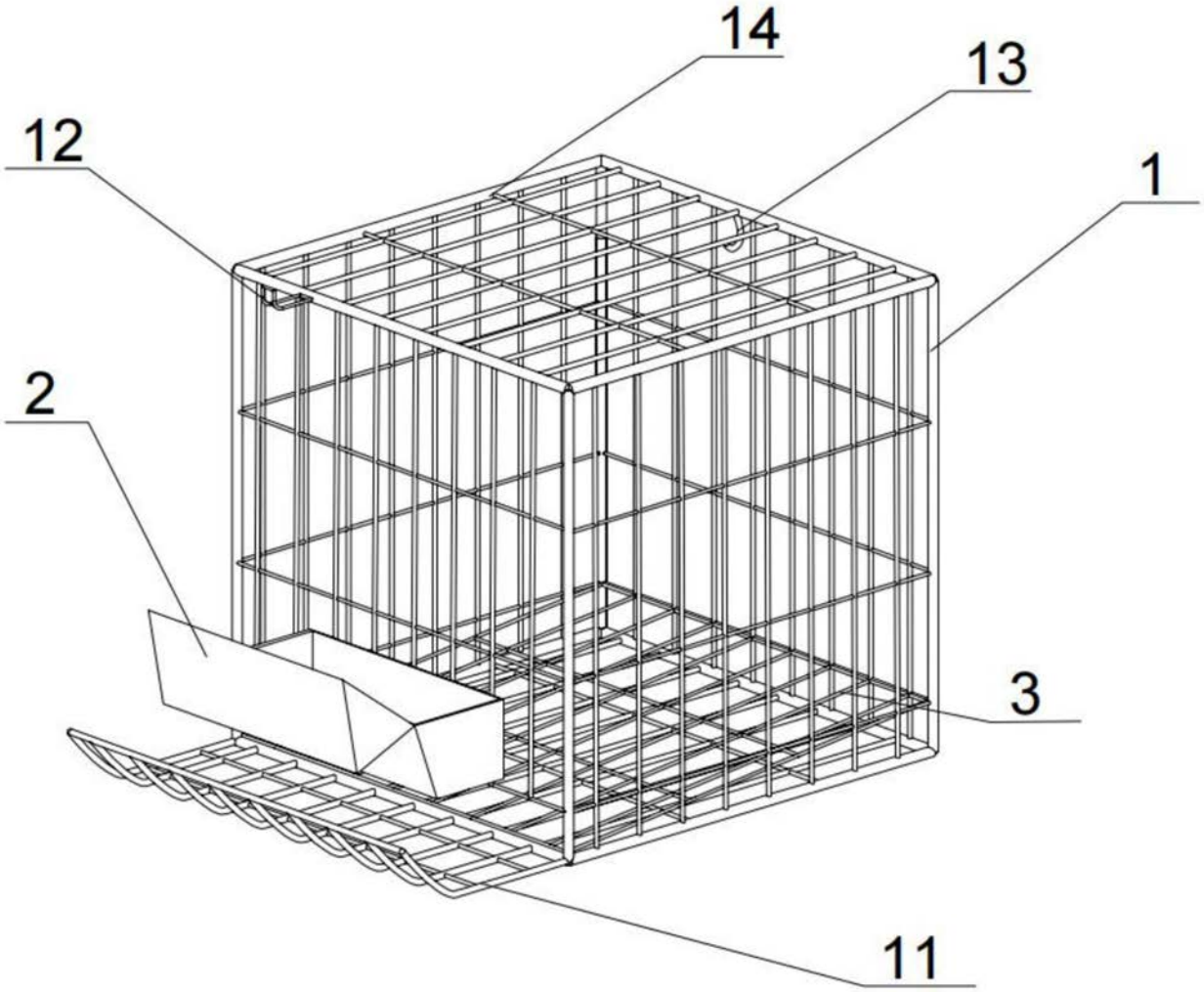

图1

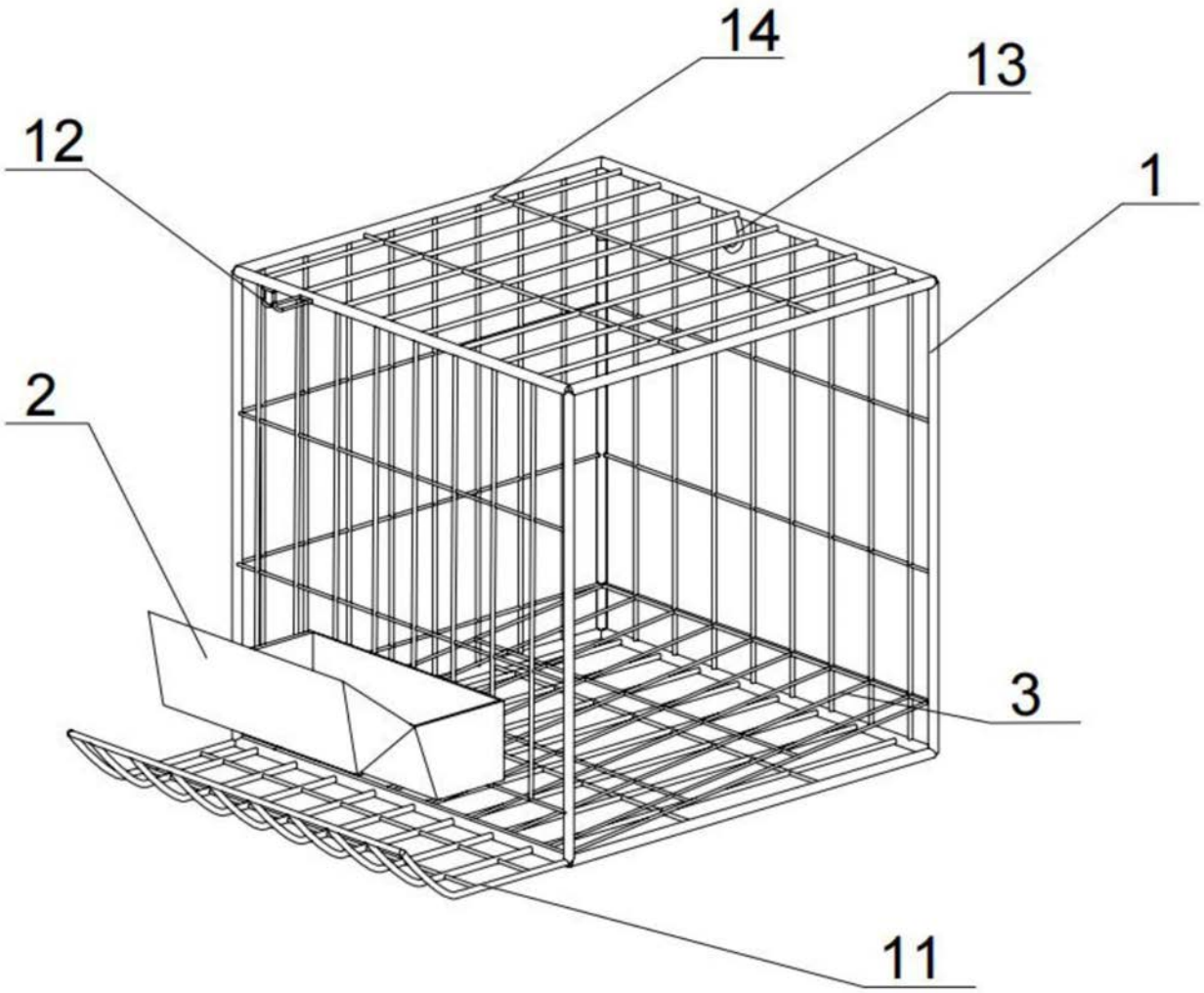

图2