(19)中华人民共和国国家知识产权局

(12)实用新型专利

(10)授权公告号 CN 204839815 U
(45)授权公告日 2015.12.09

(21)申请号 201520432756.3

(22)申请日 2015.06.24

(73)专利权人 韩莹
地址 028000 内蒙古自治区通辽市科尔沁区西拉木伦大街(西)996号内蒙古民族大学生命科学学院

(72)发明人 韩莹

(51)Int.Cl.
A61D 3/00(2006.01)

权利要求书1页 说明书2页 附图2页

(54)实用新型名称

用于兔头夹的可调兔头固定装置

(57)摘要

本实用新型是用于兔头夹的可调兔头固定装置，主要用于在药理学、毒理学等相关实验所用的兔头夹中，对实验用家兔的头部进行支撑和固定。在医学领域药理学、毒理学等教学实验的研究中，通常使用家兔作为实验对象，目前所用兔头夹上用于固定兔头的圆环结构，其半径固定，不可调整，当所用的家兔体型差异较大时，圆环可能过大或过小而无法牢固地将家兔的头部进行固定。本实用新型设计了一套半径可调的圆环装置，所述装置由两条弹性金属条环绕组成，两金属条的一端相对向固定，另一端设计有环套，两金属条相互嵌套，并通过环套上的紧固螺丝调整圆环半径并进行固定。所述装置很好的解决了兔头夹中用于固定兔头圆环不可调的问题。

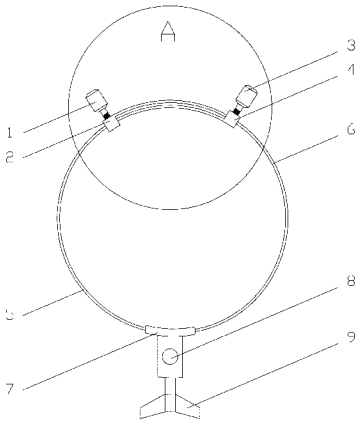

CN 204839815 U

1. 用于兔头夹的可调兔头固定装置，其特征是：主要由环座、正向环、反向环、正向环套、反向环套、正向螺丝、反向螺丝、蝶形螺栓组成；正向环、反向环一端固定在环座上，正向环另一端为正向环套和正向螺丝，反向环另一端为反向环套和反向螺丝，正向环与反向环相互嵌套，环绕成一个封闭的圆环；环座下方为安装孔，安装孔下方为蝶形螺栓。

2. 根据权利要求 1 所述的用于兔头夹的可调兔头固定装置，其特征是：正向环和反向环材质为弹性金属材料。

用于兔头夹的可调兔头固定装置

技术领域

[0001] 本实用新型涉及一种医学教学实验的辅助仪器，主要用于在药理学、毒理学等相关实验所用的兔头夹中，对实验用家兔的头部进行支撑和固定。

背景技术

[0002] 在医学领域药理学、毒理学等教学实验的研究中，通常使用家兔作为实验对象，实验进行时，先将家兔捆绑在兔台上，再使用兔头夹支撑和固定家兔的颈部和头部。兔头夹有一根金属轴，轴一端固定在上述立柱上，另一端装有半圆环形兔颈固定器，轴中间一段为转折结构，轴的转折段处安装有一个圆环，用于固定实验对象家兔的头部。

[0003] 目前所用兔头夹上用于固定兔头的圆环结构，其半径固定，不可调整，当所用的家兔体型差异较大时，圆环可能过大或过小而无法牢固地将家兔的头部进行固定。

发明内容

[0004] 为解决上述问题，本实用新型设计了一套半径可调的圆环装置，所述装置由两条弹性金属条环绕组成，两金属条的一端相对向固定，另一端设计有环套，两金属条相互嵌套，并通过环套上的紧固螺丝调整圆环半径并进行固定。所述装置很好的解决了兔头夹中用于固定兔头圆环不可调的问题。

[0005] 本实用新型解决技术问题所采用的技术方案是：本实用新型主要由环座、正向环、反向环、正向环套、反向环套、正向螺丝、反向螺丝、蝶形螺栓组成。正向环、反向环一端固定在环座上，正向环另一端为正向环套和正向螺丝，反向环另一端为反向环套和反向螺丝，正向环与反向环相互嵌套，环绕成一个封闭的圆环。环座下方为安装孔，安装孔下方为蝶形螺栓。正向环和反向环材质为弹性金属材料。

[0006] 本实用新型的有益效果是，本实用新型通过两条弹性金属条相互嵌套成一个可调的圆环，可适应家兔的体型差异，很好的解决了兔头夹中用于固定兔头圆环不方便调整的问题，简化了实验操作。

附图说明

[0007] 下面结合附图和实施例对本实用新型进一步说明。

[0008] 图 1 是本实用新型实施例的结构图；

[0009] 图 2 是图 1 本实用新型实施例结构图中 A 部分的细节放大示意图；

[0010] 其中，

[0011] (1)、正向螺丝；(2)、正向环套；(3)、反向螺丝；(4)、反向环套；(5)、反向环；(6)、正向环；(7)、环座；(8)、安装孔；(9)、蝶形螺栓。

具体实施方式

[0012] 在图 2 中，旋松正向螺丝(1)和反向螺丝(3)，向两侧按压正向环套(2)和反向环套

(4),使图 1 中正向环(6)和反向环(5)收缩,以构成一个半径较小的圆环 ;反向上述操作,可调整为半径较大的圆环。旋紧正向螺丝(1)和反向螺丝(3)将圆环固定。

[0013] 将设定好的圆环通过环座(7)下方的安装孔(8)可以将其安装到兔头夹上,并通过蝶形螺栓(9)将圆环固定在兔头夹上。

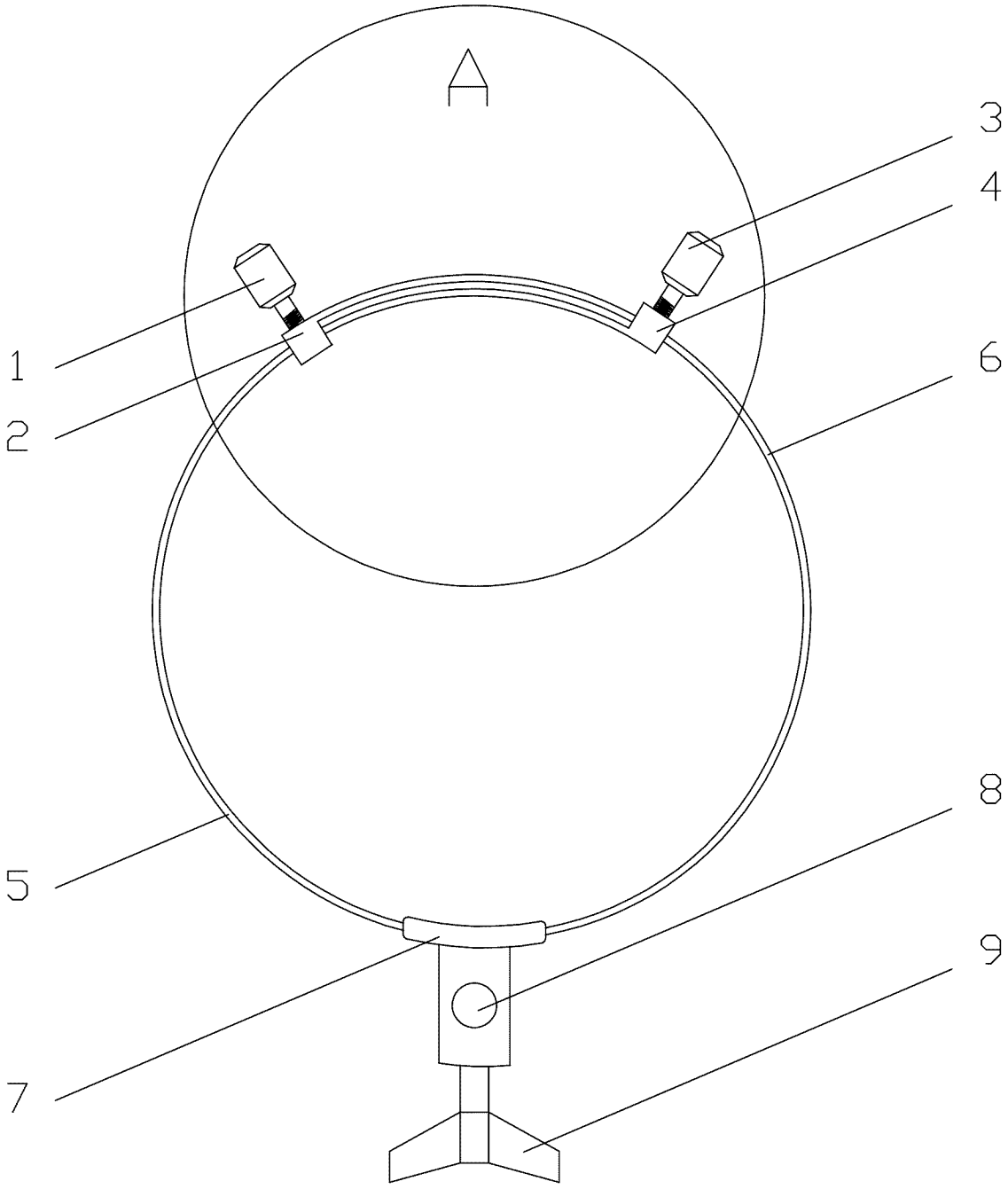

图 1

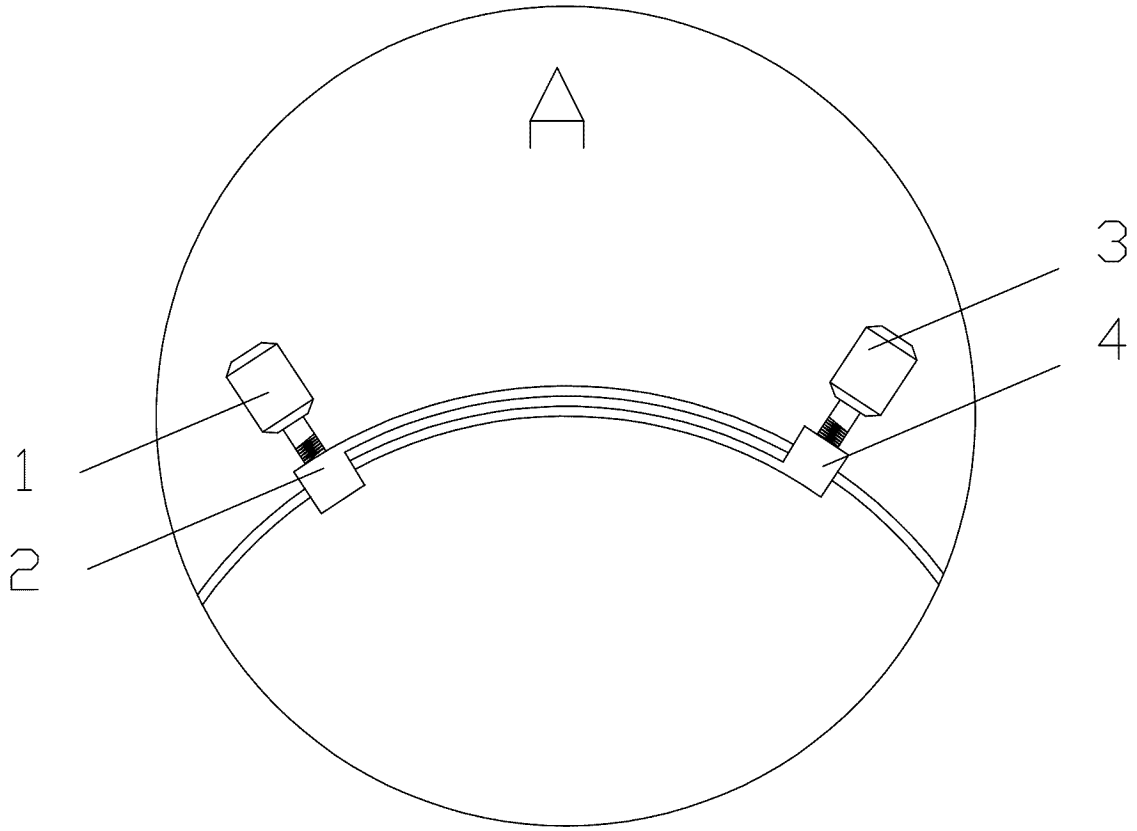

图 2