(19)中华人民共和国国家知识产权局

(12)实用新型专利

(10)授权公告号 CN 209346646 U
(45)授权公告日 2019.09.06

(21)申请号 201822049278.4

(22)申请日 2018.12.07

(73)专利权人 苏州华美电器有限公司
地址 215129 江苏省苏州市高新区泰山路288号

(72)发明人 毛锦华

(74)专利代理机构 苏州创元专利商标事务所有限公司 32103
代理人 范晴

(51)Int.Cl.
A47J 27/00(2006.01)
A47J 36/00(2006.01)
A47J 36/02(2006.01)
A47J 36/24(2006.01)

权利要求书1页 说明书2页 附图1页

(54)实用新型名称

一种新型带制冷的慢炖锅

(57)摘要

本实用新型属于厨具领域，公开了一种新型带制冷的慢炖锅，包括外壳、上盖、内锅体、内胆、制热装置、制冷装置和控制面板，制冷装置与内锅体直接接触并设于内锅体的侧方。本实用新型充分利用了冷空气往下沉、热空气往上升的科学原理，在加热装置安装在内锅体底部，将制冷装置安装在内锅体的侧部，既使冷热装置分离，又能将加热装置和制冷装置均和内锅体直接接触，因此热/冷传导效率高，更加节能。若选用金属材质的内锅体，可以使整个内锅体壁向内传递热能或制冷更快速。

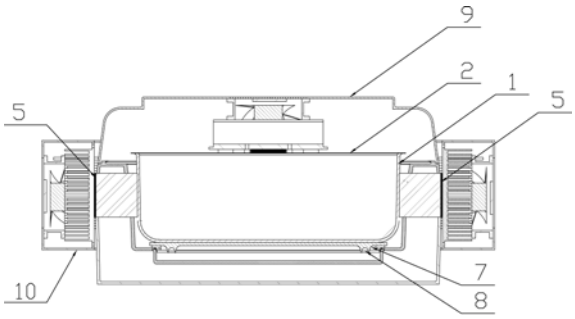

CN 209346646 U

1.一种新型带制冷的慢炖锅，包括外壳、上盖、内锅体、内胆、制热装置、制冷装置和控制面板，其特征在于：所述制冷装置与内锅体直接接触并设于内锅体的侧方，所述制冷装置包括与一面与内锅体接触的制冷片，所述制冷片的另一面与散热片接触，所述散热片的外侧设有散热风扇。

2.根据权利要求1所述的新型带制冷的慢炖锅，其特征在于：所述外壳设有与散热风扇对应的通风口。

3.根据权利要求1所述的新型带制冷的慢炖锅，其特征在于：所述制冷装置穿过内胆与内锅体直接接触。

4.根据权利要求1-3中任一项所述的新型带制冷的慢炖锅，其特征在于：还包括设于内锅体上方的制冷装置。

5.根据权利要求4所述的新型带制冷的慢炖锅，其特征在于：还包括金属盖，所述金属盖设于内锅体与制冷片之间并与两者接触。

6.根据权利要求5所述的新型带制冷的慢炖锅，其特征在于：所述金属盖与内锅体的上沿接触。

7.根据权利要求1中所述的新型带制冷的慢炖锅，其特征在于：所述制热装置设于内锅体的底部。

8.根据权利要求1中所述的新型带制冷的慢炖锅，其特征在于：所述制热装置包括设于内锅体的底部的发热盘，发热盘的下方设置有发热器，为发热盘提供热能。

9.根据权利要求1中所述的新型带制冷的慢炖锅，其特征在于：所述内锅体的材料为陶瓷或金属。

一种新型带制冷的慢炖锅

技术领域

[0001] 本实用新型属于厨具领域，具体涉及一种慢炖锅。

背景技术

[0002] 慢炖锅是一种非常普及的家用电器，慢炖锅炖制的食物酥烂，营养价值高，很受大众的欢迎。通常慢炖锅只有加热和保温这两种基本功能。我们可以在外出前将食物放入慢炖锅，然后设定好加热延迟时间，定时加热食物，这样在回家时就能吃到热气腾腾的食物。但是，在气温较高的季节，食物在慢炖锅内放置时间稍长就很容易变质。

[0003] 公开号为CN101032367A 的发明公开了一种带有制冷功能的慢炖锅，包括依次设置在外壳内的外锅和陶瓷内锅，发热带设置在外锅上，陶瓷内胆的底部镶嵌有金属导热底板。金属导热底板与半导体致冷模组的冷端相接，并且两者间设置有传热板。半导体致冷模组的热端与散热片相接。散热片下方设置有散热风扇。这个发明将制冷装置安装导热底板下部、并中间隔有传热板的结构较为复杂，且制冷装置由于和锅底隔开两层，制冷效果较差，另外，当慢炖锅进行加热时，一部份热量会通过传热板、致冷模组和散热片发散出去，能量有损失，不够节能。

发明内容

[0004] 本实用新型所要解决的技术问题是：针对现有技术的不足，提供一种节能型的带制冷功能的多功能锅，克服现有的制冷效果差、不够节能的问题。

[0005] 为了解决以上技术问题，本实用新型是通过以下技术方案实现的：一种新型带制冷的慢炖锅，包括外壳、上盖、内锅体、内胆、制热装置、制冷装置和控制面板，制冷装置与内锅体直接接触并设于内锅体的侧方，制冷装置包括与一面与内锅体接触的制冷片，制冷片的另一面与散热片接触，散热片的外侧设有散热风扇。

[0006] 进一步的，外壳设有与散热风扇对应的通风口。

[0007] 进一步的，制冷装置穿过内胆与内锅体直接接触。

[0008] 进一步的，还包括设于内锅体上方的制冷装置。

[0009] 进一步的，还包括金属盖，金属盖设于内锅体与制冷片之间并与两者接触。

[0010] 进一步的，金属盖与内锅体的上沿接触。

[0011] 进一步的，制热装置设于内锅体的底部。

[0012] 进一步的，制热装置包括设于内锅体的底部的发热盘，发热盘的下方设置有发热器，为发热盘提供热能。

[0013] 进一步的，内锅体的材料为陶瓷或金属。

[0014] 本实用新型的有益之处在于，充分利用了冷空气往下沉、热空气往上升的科学原理，在加热装置安装在内锅体底部，将制冷装置安装在内锅体的侧部，既使冷热装置分离，又能将加热装置和制冷装置均和内锅体直接接触，因此热/ 冷传导效率高，更加节能。若选用金属材质的内锅体，可以使整个内锅体壁向内传递热能或制冷更快速。

附图说明

[0015] 图1为本实用新型一实施例的正面剖视图；

[0016] 图2为本实用新型一实施例的侧面剖视图。

[0017] 其中：1、内锅体；2、金属盖；3、内胆；4、上制冷装置；5、侧制冷装置；6、控制面板；7、发热盘；8、发热器；9、上盖；10、外壳。

具体实施方式

[0018] 下面结合附图及具体实施方式对本实用新型进行详细描述：

[0019] 本实用新型一实施例提供一种新型带制冷的慢炖锅，包括外壳10、上盖9、内锅体1、内胆3、制热装置、制冷装置和控制面板6，制冷装置与内锅体1直接接触，制冷装置包括设于内锅体1的侧方的侧制冷装置5和设于内锅体上方的上制冷装置4。制冷装置包括与一面与内锅体接触的制冷片，制冷片的另一面与散热片接触，散热片的外侧设有散热风扇。上盖9和外壳10设有与散热风扇对应的通风口。侧制冷装置5穿过内胆3与内锅体1直接接触。上制冷装置4还包括金属盖2，金属盖2设于内锅体1与制冷片之间并与两者接触，金属盖2与内锅体1的上沿接触。制热装置设于内锅体1的底部，包括设于内锅体1的底部的发热盘7，发热盘7的下方设置有发热器8，为发热盘7提供热能。

[0020] 内锅体1的材料为陶瓷或金属。采用金属材质的内锅体1，可以使导热、制冷更快速；采用陶瓷的内锅体1适应慢炖、原汁原味。

[0021] 上制冷装置4的金属盖2罩在内锅体1的上部，并和内锅体1的上沿良好接触，有利于热量的传导。上盖9和外壳10设有与散热风扇对应的通风口，可实现更好地散热。

[0022] 用来设置加热或制冷功能的控制面板6和控制芯片相连，可以在控制面板6上设置加热、制冷、定时、温度等信息，对多功能锅进行设置。

[0023] 本实用新型在普通慢炖锅的基础上，增加了制冷保鲜功能，使食物在延时烹饪前，增加制冷保鲜过程，防止食物变质而导致营养缺失。即当用户将食物从冰箱里取出后，放到锅内加入水及佐料后，在实施加热前，要一直保持温度在保鲜温度5℃以下，用户可以利用本锅具的智能设计或WIFI功能，在需要烹饪时再进入烹饪程序，以满足用户更多的需求。

[0024] 在另一实施方式中，制冷装置只有侧制冷装置5，而不包括上制冷装置4。去掉上制冷装置4可降低产品成本，同时还可以减小上盖9的体积，便于控制整个慢炖锅的体积。

[0025] 以上的实施方式中，关于制热装置的具体结构仅是为了使技术方案公开充分而提供的必要的实施例，并非对制热装置的结构进行限制。

[0026] 需要强调的是：以上仅是本实用新型的较佳实施例而已，并非对本实用新型作任何形式上的限制，凡是依据本实用新型的技术实质对以上实施例所作的任何简单修改、等同变化与修饰，均仍属于本实用新型技术方案的范围内。

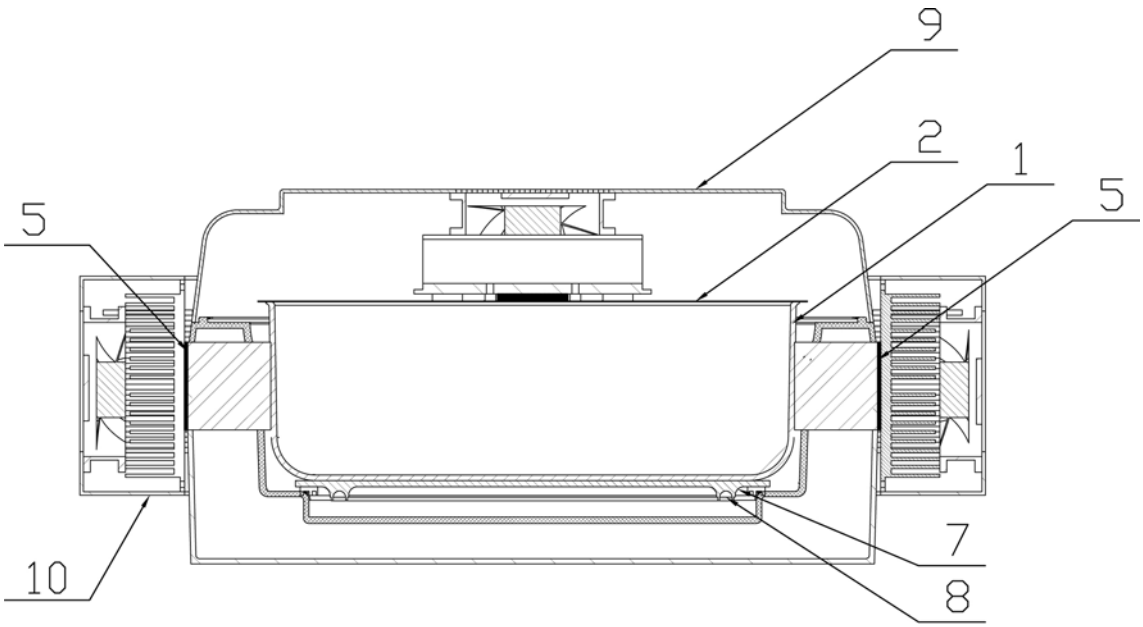

图1

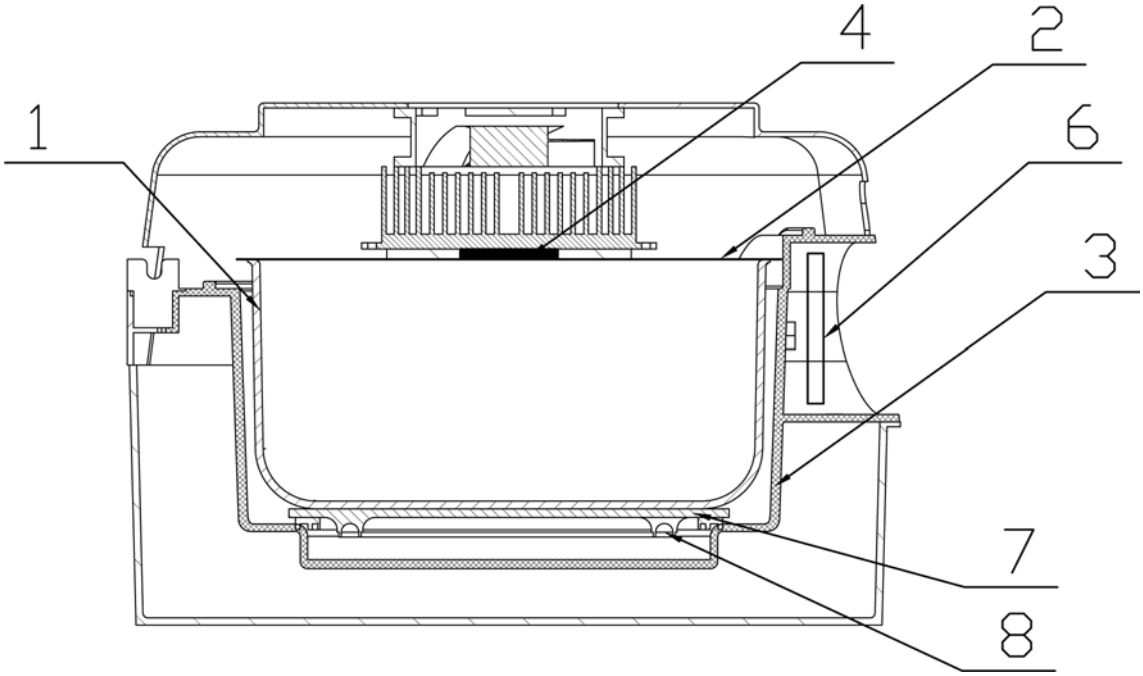

图2