(19)中华人民共和国国家知识产权局

(12)实用新型专利

(10)授权公告号 CN 201668673 U
(45)授权公告日 2010.12.15

(21)申请号 201020201221.2

(22)申请日 2010.05.05

(73)专利权人 李乐敬
地址 255400 山东省淄博市临淄区桓公路139号临淄区人民医院康复理疗科

(72)发明人 李乐敬

(51)Int.Cl.
A61H 11/00(2006.01)

权利要求书 1 页 说明书 1 页 附图 1 页

(54)实用新型名称

刮痧治疗器

(57)摘要

刮痧治疗器，属于医疗用具技术领域。本实用新型的技术方案是：包括钝性刮板，其特征是在钝性刮板上设有支臂，支臂上设有横震动臂。本实用新型结构简单，在给病人进行刮痧治疗时操作简便、省时省力，且效果非常好，减轻了医务人员的工作难度。

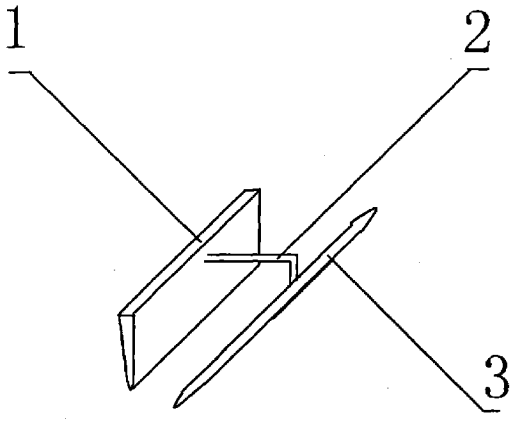

CN 201668673 U

1. 刮痧治疗器，包括钝性刮板 (1)，其特征是：在钝性刮板 (1) 上设有支臂 (2)，支臂 (2) 上设有横震动臂 (3)。

刮痧治疗器

[0001] 技术领域：本实用新型属于医疗用具技术领域，具体地讲是一种刮痧治疗器。

[0002] 背景技术：目前，临床上在给病人进行刮痧治疗时，大多直接手握钝性刮片在病人体表进行刮磨，这样操作十分麻烦、费时费力，且效果并不是十分理想，给医务人员增加了极大的工作难度。

[0003] 发明内容：本实用新型的目的是提供一种在给病人进行刮痧治疗时操作简便、省时省力，且效果非常好的刮痧治疗器。

[0004] 本实用新型的技术方案是：包括钝性刮板，其特征是在钝性刮板上设有支臂，支臂上设有横震动臂。

[0005] 本实用新型的有益效果是：本实用新型结构简单，在给病人进行刮痧治疗时操作简便、省时省力，且效果非常好，减轻了医务人员的工作难度。

[0006] 附图说明：附图 1 为本实用新型的结构示意图。

[0007] 图中 1、钝性刮板，2、支臂，3、横震动臂。

[0008] 具体实施方式：包括钝性刮板 1，其特征是在钝性刮板 1 上设有支臂 2，支臂 2 上设有横震动臂 3。在给病人进行刮痧治疗时，打开横震动臂 3，边刮痧边进行震动按摩即可。

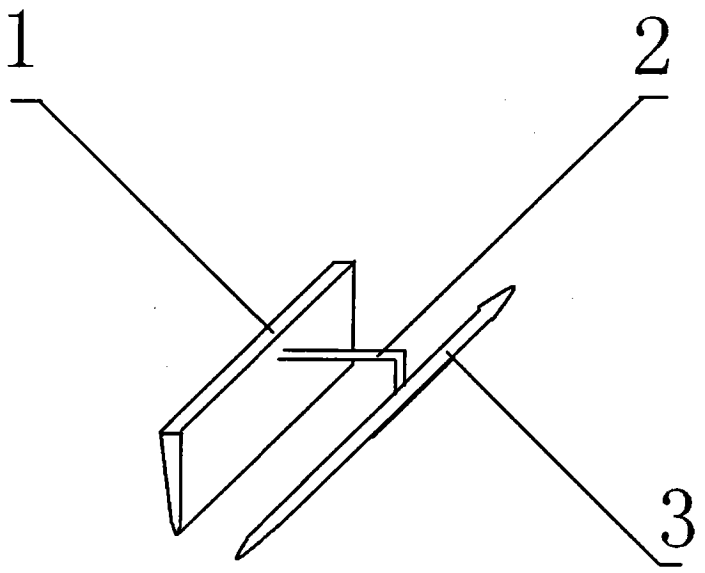

图 1