(19)国家知识产权局

(12)实用新型专利

(10)授权公告号 CN 220647936 U
(45)授权公告日 2024.03.22

(21)申请号 202322443774.9

(22)申请日 2023.09.08

(73)专利权人 广东弘明智能照明科技有限公司
地址 529700 广东省江门市鹤山市龙口镇龙口大道310号

(72)发明人 虞圆媛 付正东 金拥军

(74)专利代理机构 北京工信联合知识产权代理有限公司 11266
专利代理师 张宇

(51)Int.Cl.
F21S 8/00(2006.01)
F21V 21/00(2006.01)
F21V 21/02(2006.01)
F21V 21/06(2006.01)
F21V 19/00(2006.01)

权利要求书1页 说明书3页 附图3页

(54)实用新型名称

一种便于检修的壁灯

(57)摘要

本实用新型公开了一种便于检修的壁灯,包括底座和限位机构,限位机构包括安装座,安装座的内部活动连接有丝杆,丝杆的外壁螺纹连接有滑板,滑板的另一端滑动连接有限位杆,限位杆的两端分别与安装座的内部固定连接,滑板的下端面固定连接有限位板,安装座的内部底端固定连接有嵌入板,底座的右端面固定连接有卡座,卡座的上下两端面均开设有限位槽,位于上端的限位槽与限位板活动连接,通过电机带动丝杆转动,丝杆带动滑板向上活动,使限位板与位于上端的限位槽相脱离,然后使嵌入板与位于下端的限位槽相脱离,即可将需要维修的壁灯拆卸下来进行维修,以此来达到结构简单、可快速拆卸壁灯便于维修的目的。

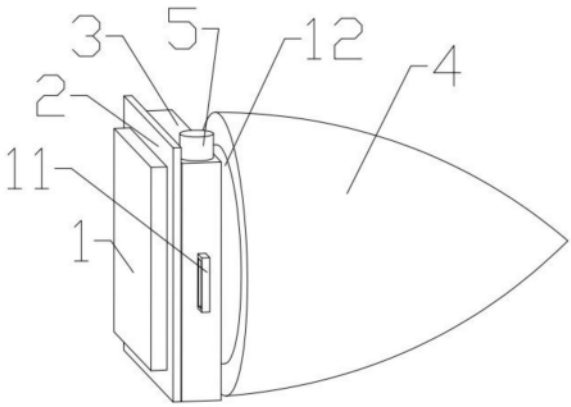

CN 220647936 U

1.一种便于检修的壁灯,包括底座(2)和限位机构,其特征在于:所述限位机构包括安装座(3),所述安装座(3)的内部活动连接有丝杆(6),所述丝杆(6)的外壁螺纹连接有滑板(7),所述滑板(7)的另一端滑动连接有限位杆(8),所述限位杆(8)的两端分别与安装座(3)的内部固定连接,所述滑板(7)的下端面固定连接有限位板(9),所述安装座(3)的内部底端固定连接有嵌入板(10)。

2.根据权利要求1所述的一种便于检修的壁灯,其特征在于:所述底座(2)的右端面固定连接有卡座(13),所述卡座(13)的上下两端面均开设有限位槽(14),位于上端的限位槽(14)与限位板(9)活动连接,位于下端的限位槽(14)与嵌入板(10)活动连接。

3.根据权利要求1所述的一种便于检修的壁灯,其特征在于:所述安装座(3)的上端面安装有电机(5),所述电机(5)的输出端贯穿安装座(3)并与丝杆(6)固定连接。

4.根据权利要求1所述的一种便于检修的壁灯,其特征在于:所述安装座(3)与底座(2)贴合连接。

5.根据权利要求1所述的一种便于检修的壁灯,其特征在于:所述安装座(3)的右端面固定连接有安置腔(12),所述安置腔(12)的另一端螺纹连接有灯罩(4)。

6.根据权利要求1所述的一种便于检修的壁灯,其特征在于:所述底座(2)的左端面安装有粘贴板(1)。

7.根据权利要求1所述的一种便于检修的壁灯,其特征在于:所述安装座(3)的前后两端面均安装有把手(11)。

一种便于检修的壁灯

技术领域

[0001] 本实用新型涉及壁灯技术领域,具体为一种便于检修的壁灯。

背景技术

[0002] 壁灯是安装在室内墙壁上的辅助照明装饰灯具,一般多配用乳白色的玻璃灯罩灯泡功率多在15-40瓦左右,光线淡雅和谐,可把环境点缀得优雅、富丽,尤以新婚居室特别适合。壁灯的种类和样式较多,一般常见的吸顶灯、变色壁灯、床头壁灯、镜前壁灯等。

[0003] 现在的壁灯一般是采用预埋件或者打孔的方式,将壁灯固定在墙壁上,一旦发生损坏那么需要将整个壁灯全部从墙壁拆卸下来,拆卸的次数较多时容易损坏墙壁,且需要极大的拆卸时间,加大了工作人员的工作量,不方便人们的使用,因此有必要提出一种便于检修的壁灯来解决上述提出的问题。

实用新型内容

[0004] 本实用新型的目的在于提供一种便于检修的壁灯,具有结构简单、可快速拆卸便于维修的特点。

[0005] 本实用新型的目的在于提供一种便于检修的壁灯,包括底座和限位机构,所述限位机构包括安装座,所述安装座的内部活动连接有丝杆,所述丝杆的外壁螺纹连接有滑板,所述滑板的另一端滑动连接有限位杆,所述限位杆的两端分别与安装座的内部固定连接,所述滑板的下端面固定连接有限位板,所述安装座的内部底端固定连接有嵌入板。

[0006] 为了便于支撑安装座,作为本实用新型的一种便于检修的壁灯优选的,所述底座的右端面固定连接有卡座,所述卡座的上下两端面均开设有限位槽,位于上端的限位槽与限位板活动连接,位于下端的限位槽与嵌入板活动连接。

[0007] 为了便于驱动丝杆转动,作为本实用新型的一种便于检修的壁灯优选的,所述安装座的上端面安装有电机,所述电机的输出端贯穿安装座并与丝杆固定连接。

[0008] 为了方便限位槽与嵌入板配合,作为本实用新型的一种便于检修的壁灯优选的,所述安装座与底座贴合连接。

[0009] 为了方便拆卸和安装灯罩,作为本实用新型的一种便于检修的壁灯优选的,所述安装座的右端面固定连接有安置腔,所述安置腔的另一端螺纹连接有灯罩。

[0010] 为了便于将底座固定在墙面,作为本实用新型的一种便于检修的壁灯优选的,所述底座的左端面安装有粘贴板。

[0011] 为了方便使用,作为本实用新型的一种便于检修的壁灯优选的,所述安装座的前后两端面均安装有把手。

[0012] 与现有技术相比,本实用新型的有益效果如下:

[0013] 本实用新型通过粘贴板将底座固定在墙面上,然后手持把手将嵌入板与位于下端的限位槽内部贴合,然后启动电机,电机带动丝杆转动,丝杆带动滑板向下活动,同时滑板驱动限位板向下活动,使限位板与位于上端的限位槽相抵接,当需要维修壁灯时,通过电机

带动丝杆转动,丝杆带动滑板向上活动,使限位板与位于上端的限位槽相脱离,然后使嵌入板与位于下端的限位槽相脱离,即可将需要维修的壁灯拆卸下来进行维修,以此来达到结构简单、可快速拆卸壁灯便于维修的目的。

附图说明

[0014] 图1为本实用新型的整体结构图;

[0015] 图2为本实用新型的限位机构结构图;

[0016] 图3为本实用新型的卡座结构图;

[0017] 图中:1、粘贴板;2、底座;3、安装座;4、灯罩;5、电机;6、丝杆;7、滑板;8、限位杆;9、限位板;10、嵌入板;11、把手;12、安置腔;13、卡座;14、限位槽。

具体实施方式

[0018] 请参阅图1至图3,一种便于检修的壁灯,包括底座2和限位机构,限位机构包括安装座3,安装座3的内部活动连接有丝杆6,丝杆6的外壁螺纹连接有滑板7,滑板7的另一端滑动连接有限位杆8,限位杆8的两端分别与安装座3的内部固定连接,滑板7的下端面固定连接有限位板9,安装座3的内部底端固定连接有嵌入板10。

[0019] 本实施例中:然后启动电机5,电机5带动丝杆6转动,丝杆6带动滑板7向下活动,同时滑板7驱动限位板9向下活动,使限位板9与位于上端的限位槽14相抵接,从而完成安装工作;

[0020] 当需要维修壁灯时,通过电机5带动丝杆6转动,丝杆6带动滑板7向上活动,使限位板9与位于上端的限位槽14相脱离,然后使嵌入板10与位于下端的限位槽14相脱离,即可将需要维修的壁灯拆卸下来进行维修,以此来达到结构简单、可快速拆卸壁灯便于维修的目的。

[0021] 作为本实用新型的一种技术优化方案,底座2的右端面固定连接有卡座13,卡座13的上下两端面均开设有限位槽14,位于上端的限位槽14与限位板9活动连接,位于下端的限位槽14与嵌入板10活动连接。

[0022] 本实施例中:限位槽14用来限制、支撑和固定限位板9与嵌入板10的位置。

[0023] 作为本实用新型的一种技术优化方案,安装座3的上端面安装有电机5,电机5的输出端贯穿安装座3并与丝杆6固定连接。

[0024] 本实施例中:电机5用来驱动丝杆6转动。

[0025] 作为本实用新型的一种技术优化方案,安装座3与底座2贴合连接。

[0026] 本实施例中:当安装座3与底座2贴合时,限位槽14与嵌入板10处在同一竖直线上,方便安装。

[0027] 作为本实用新型的一种技术优化方案,安装座3的右端面固定连接有安置腔12,安置腔12的另一端螺纹连接有灯罩4。

[0028] 本实施例中:安置腔12内部用来安装壁灯的灯芯、灯泡以及电源线,灯罩4起到保护灯泡,增强装饰效果的作用。

[0029] 作为本实用新型的一种技术优化方案,底座2的左端面安装有粘贴板1。

[0030] 本实施例中:通过粘贴板1可以将底座2固定在墙面上,免打孔使用方便。

[0031] 作为本实用新型的一种技术优化方案,安装座3的前后两端面均安装有把手11。

[0032] 本实施例中:通过手持把手11可以为安装壁灯提供稳定的支撑和固定。

[0033] 工作原理:使用时,通过粘贴板1可以将底座2固定在墙面上,然后手持把手11将嵌入板10与位于下端的限位槽14内部贴合,接着启动电机5,电机5带动丝杆6转动,丝杆6带动滑板7向下活动,同时滑板7驱动限位板9向下活动,使限位板9与位于上端的限位槽14相抵接,从而完成安装工作;

[0034] 当需要维修壁灯时,通过电机5带动丝杆6转动,丝杆6带动滑板7向上活动,使限位板9与位于上端的限位槽14相脱离,然后使嵌入板10与位于下端的限位槽14相脱离,即可将需要维修的壁灯拆卸下来进行维修,以此来达到结构简单、可快速拆卸壁灯便于维修的目的。

[0035] 以上仅为本实用新型的较佳实施例而已,并不用以限制本实用新型,凡在本实用新型的精神和原则之内所作的任何修改、等同替换和改进等,均应包含在本实用新型的保护范围之内。

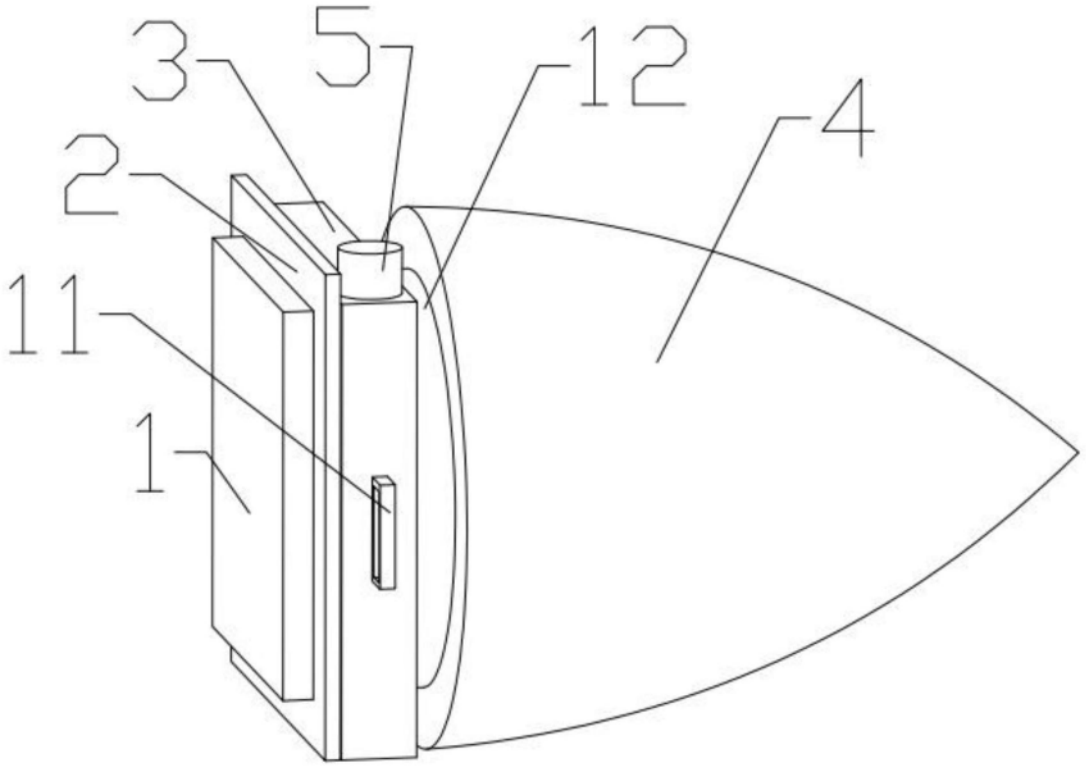

图1

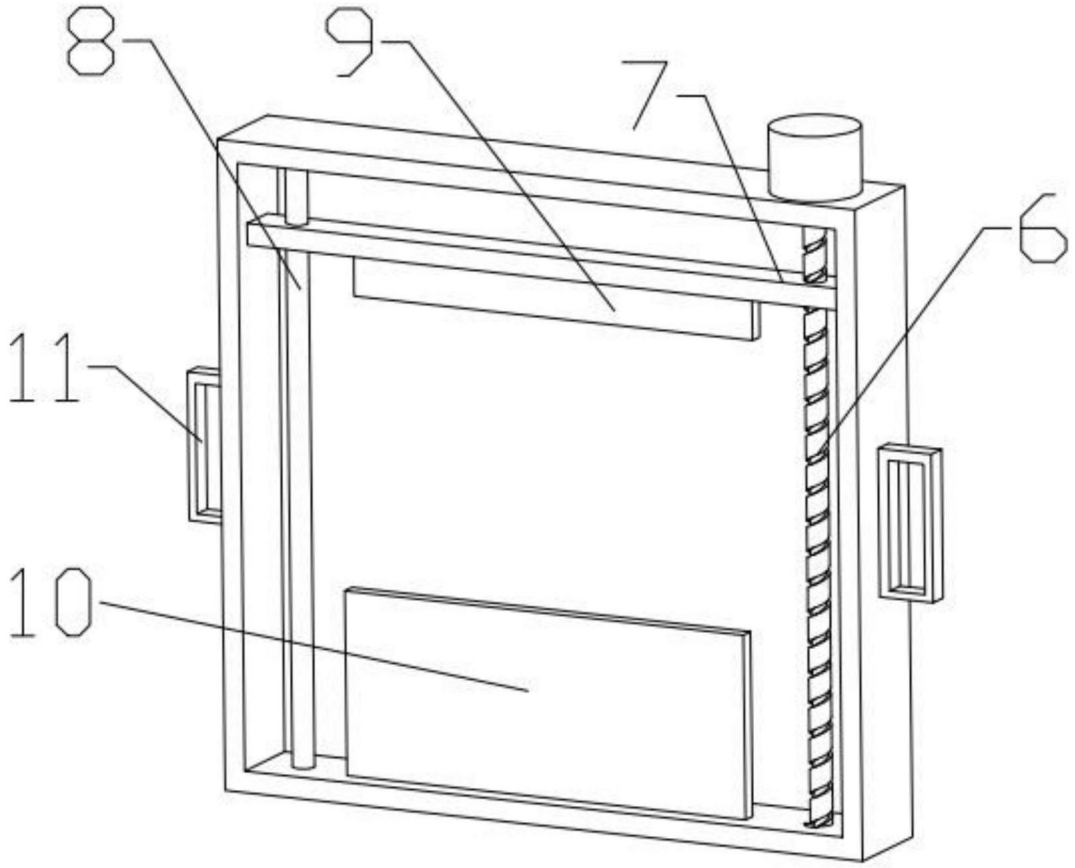

图2

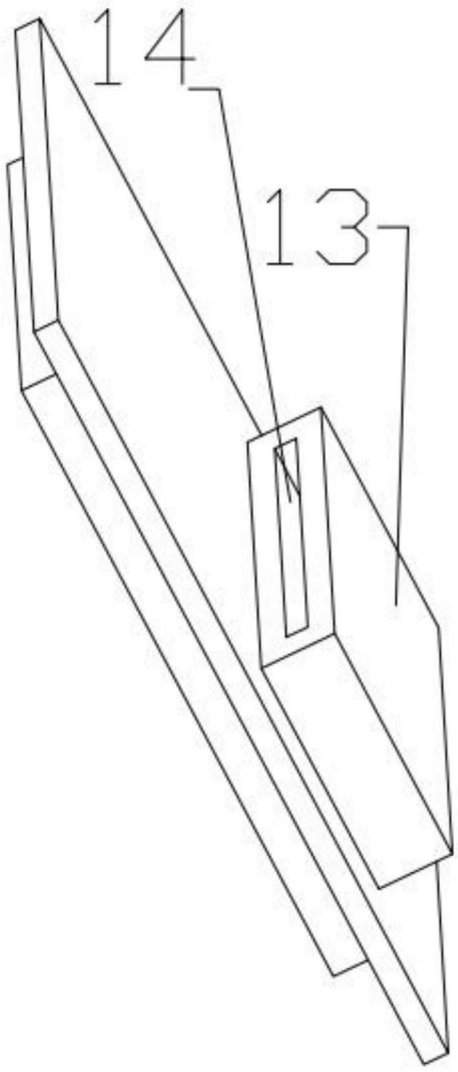

图3