(19)国家知识产权局

(12)实用新型专利

(10)授权公告号 CN 222357467 U
(45)授权公告日 2025.01.17

(21)申请号 202421149293.5

(22)申请日 2024.05.24

(73)专利权人 苏州市小伙伴电器有限公司
地址 215000 江苏省苏州市常熟市碧溪新区东江路3号5幢

(72)发明人 徐皓 戴倩

(74)专利代理机构 北京京专专利代理事务所(普通合伙) 11908
专利代理师 宋华

(51)Int.Cl.
A47F 3/00(2006.01)
A47F 3/04(2006.01)
A47F 7/00(2006.01)

权利要求书1页 说明书3页 附图3页

(54)实用新型名称

一种海鲜冷藏展示柜

(57)摘要

本实用新型涉及一种海鲜冷藏展示柜,旨在解决当前不便于对龙虾进行分别固定展示的技术问题,包括正面开口的展示柜,展示柜的正面安装有透明板,展示柜内通过放置座划分为若干放置腔,放置座内分别设置有固定组件和限位组件,固定组件包括固定在放置座上端的支撑架,支撑架的表面固定连接有液压缸,液压缸的下端固定连接有支撑板,液压缸的伸缩端分别控制有夹持单元和压持单元,夹持单元包括固定设置在支撑板下端对称两侧的限位板,两个限位板的两侧均开设有滑槽,滑槽内滑动连接有两个滑动杆,两个滑动杆的一端均转动连接在液压缸的表面,两个滑动杆的另一端均转动连接有连接杆,本实用新型具有对龙虾分别夹持固定展示的优点。

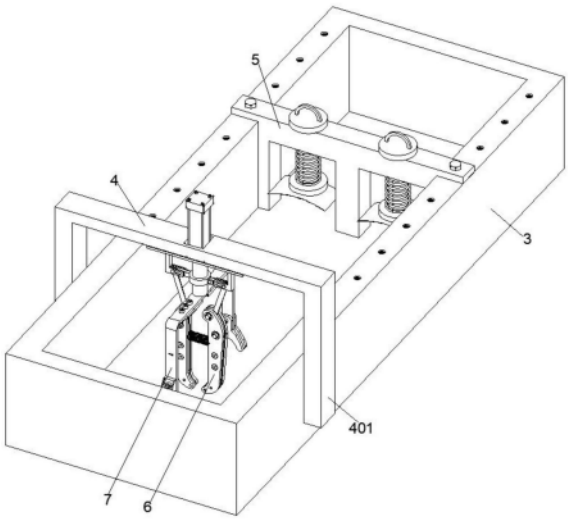

CN 222357467 U

1.一种海鲜冷藏展示柜,其特征在于,包括正面开口的展示柜(1),所述展示柜(1)的正面安装有透明板(2),所述展示柜(1)内通过放置座(3)划分为若干放置腔,所述放置座(3)内分别设置有固定组件(4)和限位组件(5);

所述固定组件(4)包括固定在放置座(3)上端的支撑架(401),所述支撑架(401)的表面固定连接有液压缸(402),所述液压缸(402)的下端固定连接有支撑板(403),所述液压缸(402)的伸缩端分别控制有夹持单元(6)和压持单元(7);

所述夹持单元(6)包括固定设置在支撑板(403)下端对称两侧的限位板(601),两个所述限位板(601)的两侧均开设有滑槽,所述滑槽内滑动连接有两个滑动杆(602),两个所述滑动杆(602)的一端均转动连接在液压缸(402)的表面,两个所述滑动杆(602)的另一端均转动连接有连接杆(603),两个所述连接杆(603)背离滑动杆(602)的一端均固定连接有夹持片(604),两个所述夹持片(604)之间通过弹簧A(605)连接。

2.如权利要求1所述的一种海鲜冷藏展示柜,其特征在于,所述压持单元(7)包括固定在液压缸(402)伸缩端的固定架(701),所述固定架(701)呈U字形布置在夹持片(604)的两侧,所述固定架(701)的底端分别设置有方形压持板(702)和弧形压持板A(703)。

3.如权利要求1所述的一种海鲜冷藏展示柜,其特征在于,所述限位组件(5)的包括在放置座(3)内滑动连接有的移动板(501),所述移动板(501)通过螺纹杆与放置座(3)螺纹连接。

4.如权利要求3所述的一种海鲜冷藏展示柜,其特征在于,所述移动板(501)的上端面开设有两个通孔,所述通孔内滑动连接有限位杆(502),所述限位杆(502)的上端面固定连接有拉环。

5.如权利要求4所述的一种海鲜冷藏展示柜,其特征在于,所述移动板(501)的下端面固定连接有两个弹簧B(503),两个所述限位杆(502)的表面分别套接在两个所述弹簧B(503)的内部。

6.如权利要求4所述的一种海鲜冷藏展示柜,其特征在于,所述限位杆(502)的底端固定连接有弧形压持板B(504)。

一种海鲜冷藏展示柜

技术领域

[0001] 本实用新型涉及冷藏展示柜技术领域,尤其涉及一种海鲜冷藏展示柜。

背景技术

[0002] 在现有的海鲜展示柜中,在对较大的龙虾进行放置时,不便与对龙虾的位置进行固定,大龙虾具有一定的攻击性和领地意识,同时将龙虾放置在一起时,易导致龙虾之间互相攻击从而造成损伤,不便于对龙虾进行展示,因此,如何提供一种能够对龙虾分别就进行固定和展示的装置就显得尤为重要,鉴于此,我们提出一种海鲜冷藏展示柜。

实用新型内容

[0003] 本实用新型的目的在于克服现有技术的不足,适应现实需要,提供一种海鲜冷藏展示柜,以解决当前不便于对龙虾进行分别固定展示的技术问题。

[0004] 为了实现本实用新型的目的,本实用新型所采用的技术方案为:设计一种海鲜冷藏展示柜,包括正面开口的展示柜,所述展示柜的正面安装有透明板,所述展示柜内通过放置座划分为若干放置腔,所述放置座内分别设置有固定组件和限位组件;

[0005] 所述固定组件包括固定在放置座上端的支撑架,所述支撑架的表面固定连接有液压缸,所述液压缸的下端固定连接有支撑板,所述液压缸的伸缩端分别控制有夹持单元和压持单元;

[0006] 所述夹持单元包括固定设置在支撑板下端对称两侧的限位板,两个所述限位板的两侧均开设有滑槽,所述滑槽内滑动连接有两个滑动杆,两个所述滑动杆的一端均转动连接在液压缸的表面,两个所述滑动杆的另一端均转动连接有连接杆,两个所述连接杆背离滑动杆的一端均固定连接有夹持片,两个所述夹持片之间通过弹簧A连接。

[0007] 优选地,所述压持单元包括固定在液压缸伸缩端的固定架,所述固定架呈U字形布置在夹持片的两侧,所述固定架的底端分别设置有方形压持板和弧形压持板A。

[0008] 优选地,所述限位组件的包括在放置座内滑动连接有的移动板,所述移动板通过螺纹杆与放置座螺纹连接。

[0009] 优选地,所述移动板的上端面开设有两个通孔,所述通孔内滑动连接有限位杆,所述限位杆的上端面固定连接有拉环。

[0010] 优选地,所述移动板的下端面固定连接有两个弹簧B,两个所述限位杆的表面分别套接在两个所述弹簧B的内部。

[0011] 优选地,所述限位杆的底端固定连接有弧形压持板B。

[0012] 与现有技术相比,本实用新型的有益效果在于:

[0013] 1.本装置通过设置夹持单元,能够对龙虾的尾部进行夹持,同时通过液压缸的伸缩运动,带动滑动杆和连接杆进行转动,能够对夹持片的张合角度的大小进行调整,以此能够对不同大小的龙虾进行夹持固定,在夹持固定的同时,能够通过方形压持板对尾肢进行压持固定,通过设置方形压持板,能够利用其平整面与龙虾的尾肢更加贴合,同时通过弧形

压持板A对龙虾的腹部进行压持限位,利用其弧形面与腹部的弧面相贴合,提高了对龙虾固定的稳定性。

[0014] 2.通过设置限位组件,能够对龙虾的两个螯足进行限位,使龙虾的螯足能够分别进行放置,方便了对龙虾的各个部位进行展示。

附图说明

[0015] 图1为本实用新型的结构示意图;

[0016] 图2为本实用新型放置座内部的结构示意图;

[0017] 图3为本实用新型夹持单元和压持单元的结构示意图;

[0018] 图4为本实用新型限位组件的结构示意图。

[0019] 图中:1、展示柜;2、透明板;3、放置座;4、固定组件;401、支撑架;402、液压缸;403、支撑板;5、限位组件;501、移动板;502、限位杆;503、弹簧B;504、弧形压持板B;6、夹持单元;601、限位板;602、滑动杆;603、连接杆;604、夹持片;605、弹簧A;7、压持单元;701、固定架;702、方形压持板;703、弧形压持板A。

具体实施方式

[0020] 下面结合附图和实施例对本实用新型进一步说明:

[0021] 实施例:一种海鲜冷藏展示柜,参见图1至图4,包括正面开口的展示柜1,展示柜1的正面安装有透明板2,展示柜1内通过放置座3划分为若干放置腔,放置座3内分别设置有固定组件4和限位组件5;

[0022] 固定组件4包括固定在放置座3上端的支撑架401,支撑架401的表面固定连接有液压缸402,液压缸402的下端固定连接有支撑板403,液压缸402的伸缩端分别控制有夹持单元6和压持单元7;

[0023] 夹持单元6包括固定设置在支撑板403下端对称两侧的限位板601,两个限位板601的两侧均开设有滑槽,滑槽内滑动连接有两个滑动杆602,两个滑动杆602的一端均转动连接在液压缸402的表面,两个滑动杆602的另一端均转动连接有连接杆603,两个连接杆603背离滑动杆602的一端均固定连接有夹持片604,两个夹持片604之间通过弹簧A605连接,通过设置弹簧A605,能够利用弹簧A605的弹性,对两片夹持片604的张合位置进行限定,提高夹持片604的复位功能,同时提高夹持片604夹持的稳定性。

[0024] 具体的,压持单元7包括固定在液压缸402伸缩端的固定架701,固定架701呈U字形布置在夹持片604的两侧,固定架701的底端分别设置有方形压持板702和弧形压持板A703,通过设置方形压持板702和弧形压持板A703,能够分别适应龙虾的尾肢和腹部的不同形状,从而对其进行压持。

[0025] 进一步的,限位组件5的包括在放置座3内滑动连接有的移动板501,移动板501通过螺纹杆与放置座3螺纹连接,移动板501的上端面开设有两个通孔,通孔内滑动连接有限位杆502,限位杆502的上端面固定连接有拉环,移动板501的下端面固定连接有两个弹簧B503,两个限位杆502的表面分别套接在两个弹簧B503的内部,限位杆502的底端固定连接有弧形压持板B504,通过设置弹簧B503,能够利用弹簧B503的弹性,使弧形压持板B504的下端能够不同大小的螯足进行压持,对其位置进行进一步限位,方便对龙虾进行固定和展示。

[0026] 工作原理:本装置在需要对较大的龙虾进行放置展示时,首先将龙虾放置在放置座3内,并通过液压缸402的拉伸运动,带动夹持单元6和压持单元7同时进行运动,使滑动杆602向外侧张开,从而带动连接杆603向外侧张开,从而使两块夹持片604向内收缩,对龙虾的尾部进行夹持固定,同时液压缸402的拉伸运动带动固定架701向下进行移动,带动方形压持板702和弧形压持板A703分别对龙虾的尾柄和腹部进行压持固定,对龙虾的位置进行限定,并且,通过螺纹杆使移动板501能够根据不同龙虾的长度进行位置的调整,随后通过弧形压持板B504和弹簧B503的弹性对龙虾的螯足的位置进行限位,避免在龙虾在展示时脱落,将龙虾进行放置后,观赏者能够通过展示柜的透明板对龙虾进行清晰的观察。

[0027] 本实用新型实施例公布的是较佳的实施例,但并不局限于此,本领域的普通技术人员,极易根据上述实施例,领会本实用新型的精神,并做出不同的引申和变化,但只要不脱离本实用新型的精神,都在本实用新型的保护范围内。

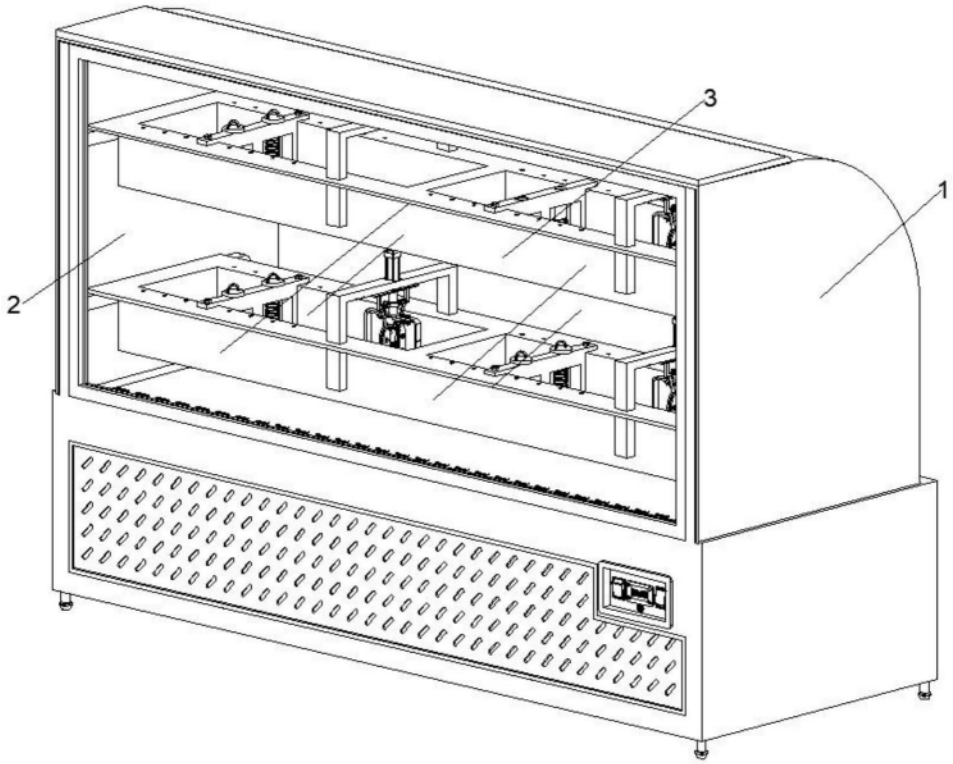

图1

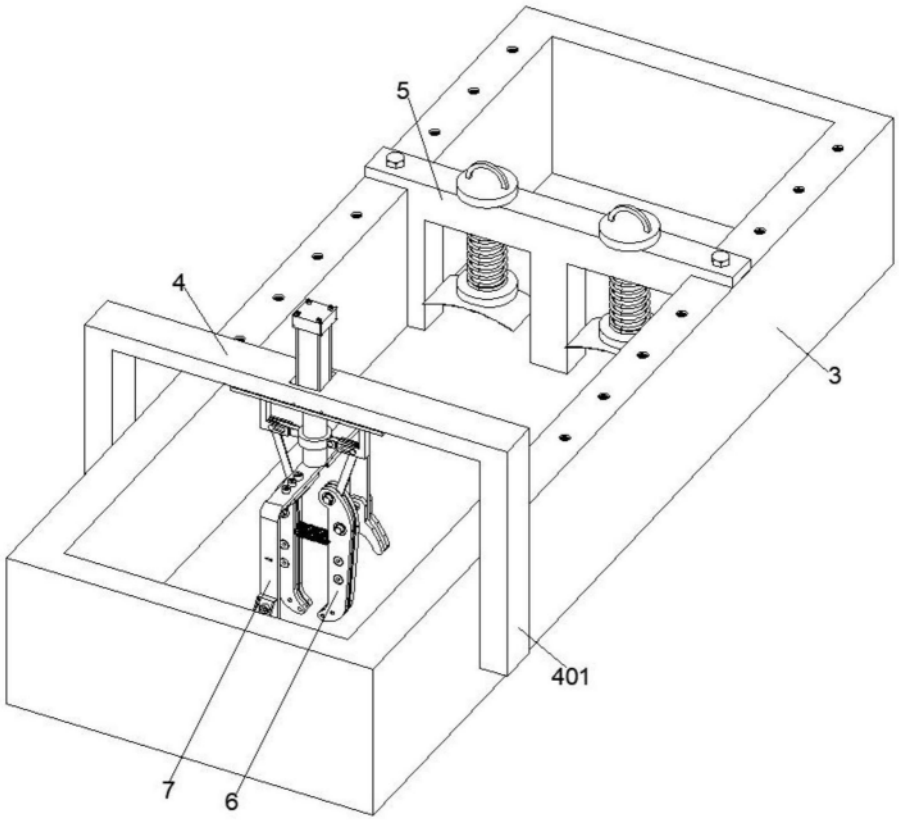

图2

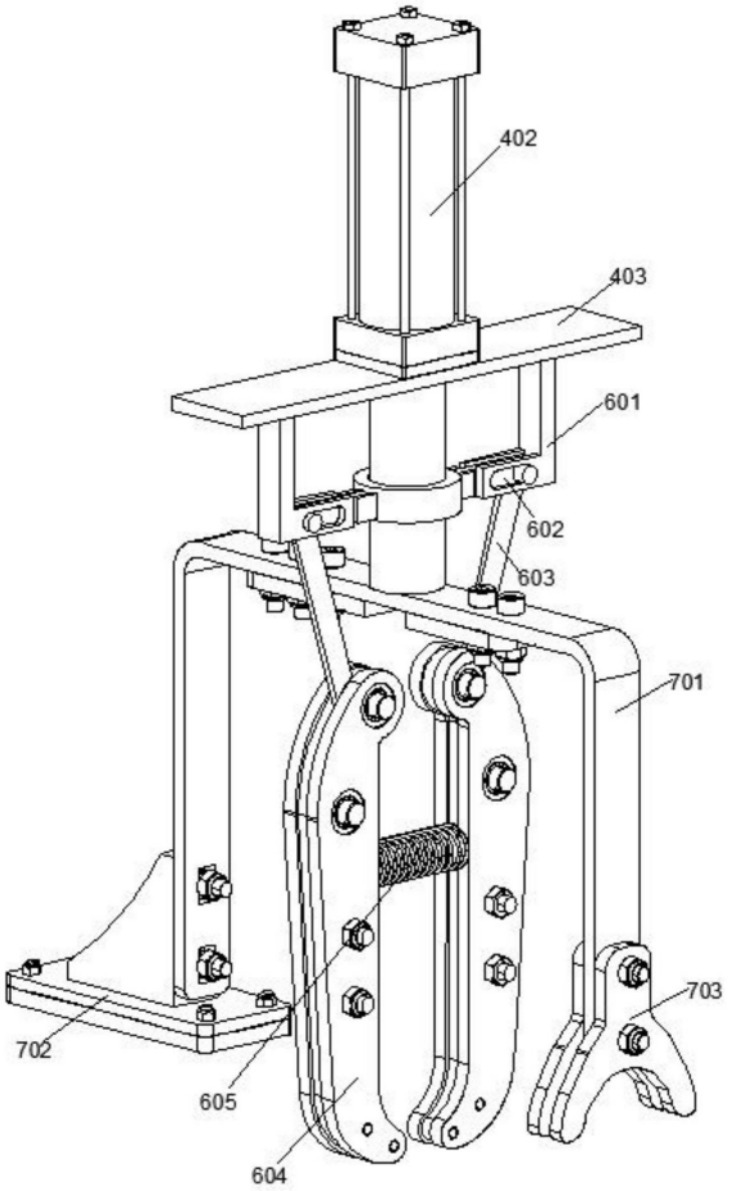

图3

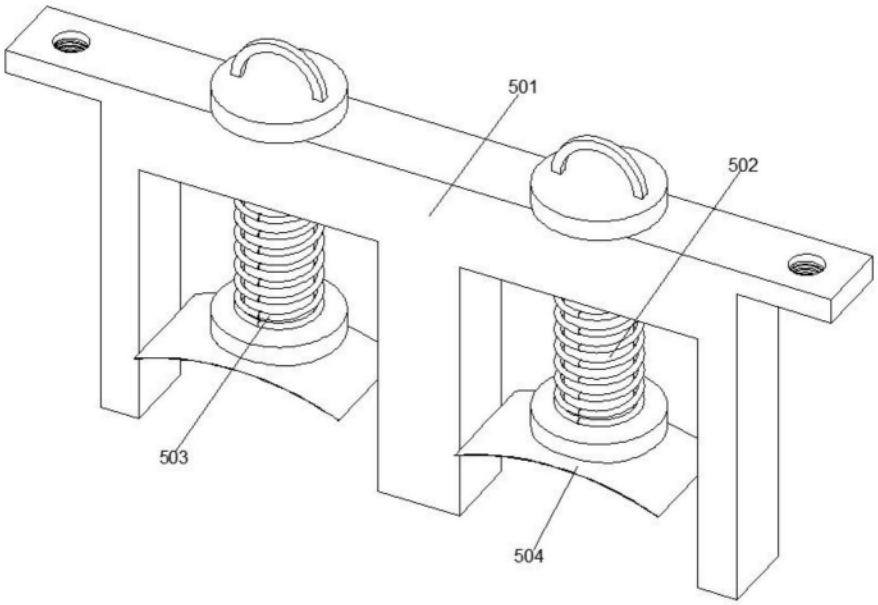

图4