(19)国家知识产权局

(12)实用新型专利

(10)授权公告号 CN 217584535 U
(45)授权公告日 2022.10.14

(21)申请号 202221682361.5

(22)申请日 2022.06.30

(73)专利权人 宝应县华源电器有限公司
地址 225800 江苏省扬州市宝应县柳堡镇郑渡村西首

(72)发明人 郑清华

(74)专利代理机构 北京深川专利代理事务所(普通合伙) 16058
专利代理师 覃海芬

(51)Int.Cl.
F23Q 13/00(2006.01)

权利要求书1页 说明书3页 附图2页

(54)实用新型名称

一种点火针的隔热板

(57)摘要

本实用新型涉及隔热板技术领域，公开了一种点火针的隔热板，包括隔热板，所述隔热板一侧开设有矩形槽口，所述矩形槽口相对一侧均开设有活动槽，两个所述活动槽内壁均滑动连接有夹紧块，两个所述夹紧块相对一侧开设有对称设置的弧形槽，且两个弧形槽内壁均固定连接有橡胶垫。本实用新型经过圆形推拉块和滑孔的作用推动限位杆向定位板处移动，直到限位杆一端的螺纹段位于定位孔内，此时转动圆形推拉块，圆形推拉块带动限位杆转动，限位杆带动螺纹段转动，直到螺纹段螺接在定位孔内，并且圆形推拉块位于限位槽内，从而对定位板起到了定位作用，使得点火针安装时的稳定性得到了提升，较为实用，适合广泛推广和使用。

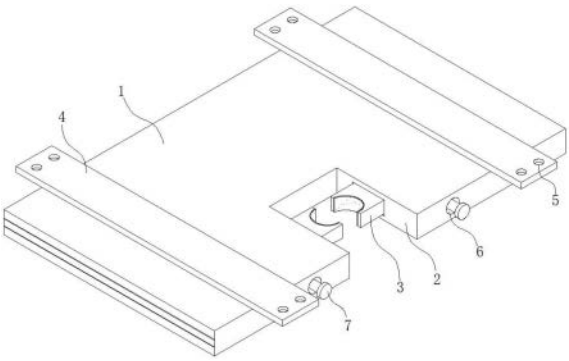

CN 217584535 U

1.一种点火针的隔热板,其特征在于:包括隔热板(1),所述隔热板(1)一侧开设有矩形槽口(2),所述矩形槽口(2)相对一侧均开设有活动槽(8),两个所述活动槽(8)内壁均滑动连接有夹紧块(3),两个所述夹紧块(3)相对一侧开设有对称设置的弧形槽,且两个弧形槽内壁均固定连接有橡胶垫(11);

两个所述活动槽(8)一侧内壁均固定连接有弹簧(10),两个所述弹簧(10)一端分别固定连接在两个夹紧块(3)一侧外壁上,两个所述夹紧块(3)一侧外壁均固定连接有连接杆(9),两个所述连接杆(9)一端分别和两个活动槽(8)一侧内壁相接触,两个所述弹簧(10)分别套接在两个连接杆(9)外壁上。

2.根据权利要求1所述的一种点火针的隔热板,其特征在于:所述隔热板(1)顶部外壁固定连接有对称设置的安装板(4),两个所述安装板(4)顶部两侧均开设有对称设置的安装孔(5)。

3.根据权利要求1所述的一种点火针的隔热板,其特征在于:所述隔热板(1)一侧开设有对称设置的滑孔(13),两个所述滑孔(13)分别和两个活动槽(8)相连通,两个所述滑孔(13)内壁均滑动连接有限位杆(14)。

4.根据权利要求3所述的一种点火针的隔热板,其特征在于:所述隔热板(1)一侧外壁开设有对称设置的限位槽(6),两个所述限位槽(6)分别和两个滑孔(13)相连通,两个所述限位杆(14)一端均固定连接有圆形推拉块(7),两个所述圆形推拉块(7)分别位于两个限位槽(6)一侧。

5.根据权利要求4所述的一种点火针的隔热板,其特征在于:两个所述夹紧块(3)一侧外壁均固定连接有定位板(12),两个所述定位板(12)上均开设有定位孔(16)。

6.根据权利要求5所述的一种点火针的隔热板,其特征在于:两个所述限位杆(14)一端均设置有螺纹段(15),两个所述螺纹段(15)分别位于两个定位孔(16)一侧,两个所述螺纹段(15)分别和两个定位孔(16)相适配。

一种点火针的隔热板

技术领域

[0001] 本实用新型涉及隔热板技术领域，具体为一种点火针的隔热板。

背景技术

[0002] 真空隔热板(VIP板)是真空保温材料中的一种，是由填充芯材与真空保护表层复合而成，它有效地避免空气对流引起的热传递，因此导热系数可大幅度降低，具有环保和高效节能的特性。

[0003] 本申请人发现：当前的隔热板不便于对点火针进行安装，并且在安装完成之后，缺少对点火针进一步稳固的作用，导致点火针在工作时存在有晃动偏移的现象，稳定性不足。

实用新型内容

[0004] 本实用新型的目的在于提供一种点火针的隔热板，解决了背景技术中所提出的点火针在工作时存在有晃动偏移的现象的问题。

[0005] 为实现上述目的，本实用新型提供如下技术方案：一种点火针的隔热板，包括隔热板，所述隔热板一侧开设有矩形槽口，所述矩形槽口相对一侧均开设有活动槽，两个所述活动槽内壁均滑动连接有夹紧块，两个所述夹紧块相对一侧开设有对称设置的弧形槽，且两个弧形槽内壁均固定连接有橡胶垫；

[0006] 两个所述活动槽一侧内壁均固定连接有弹簧，两个所述弹簧一端分别固定连接在两个夹紧块一侧外壁上，两个所述夹紧块一侧外壁均固定连接有连接杆，两个所述连接杆一端分别和两个活动槽一侧内壁相接触，两个所述弹簧分别套接在两个连接杆外壁上。

[0007] 作为本实用新型的一种优选实施方式，所述隔热板顶部外壁固定连接有对称设置的安装板，两个所述安装板顶部两侧均开设有对称设置的安装孔。

[0008] 作为本实用新型的一种优选实施方式，所述隔热板一侧开设有对称设置的滑孔，两个所述滑孔分别和两个活动槽相连通，两个所述滑孔内壁均滑动连接有限位杆。

[0009] 作为本实用新型的一种优选实施方式，所述隔热板一侧外壁开设有对称设置的限位槽，两个所述限位槽分别和两个滑孔相连通，两个所述限位杆一端均固定连接有圆形推拉块，两个所述圆形推拉块分别位于两个限位槽一侧。

[0010] 作为本实用新型的一种优选实施方式，两个所述夹紧块一侧外壁均固定连接有定位板，两个所述定位板上均开设有定位孔。

[0011] 作为本实用新型的一种优选实施方式，两个所述限位杆一端均设置有螺纹段，两个所述螺纹段分别位于两个定位孔一侧，两个所述螺纹段分别和两个定位孔相适配。

[0012] 与现有技术相比，本实用新型的有益效果如下：

[0013] 本实用新型一种点火针的隔热板，首先将点火针放置在两个夹紧块之间，经过、活动槽、连接杆和弹簧的作用带动两个夹紧块相对运动，直到两个夹紧块相对一侧的橡胶垫分别和点火针两侧相接触，然后经过圆形推拉块和滑孔的作用推动限位杆向定位板处移动，直到限位杆一端的螺纹段位于定位孔内，此时转动圆形推拉块，圆形推拉块带动限位杆

转动，限位杆带动螺纹段转动，直到螺纹段螺接在定位孔内，并且圆形推拉块位于限位槽内，从而对定位板起到了定位作用，使得两个夹紧块达到了定位的效果，从而使得点火针安装时的稳定性得到了提升。

附图说明

[0014] 通过阅读参照以下附图对非限制性实施例所作的详细描述，本实用新型的其它特征、目的和优点将会变得更明显：

[0015] 图1为本实用新型一种点火针的隔热板的立体结构示意图；

[0016] 图2为本实用新型一种点火针的隔热板的隔热板局部俯视剖视结构示意图；

[0017] 图3为本实用新型一种点火针的隔热板的活动槽结构示意图。

[0018] 图中：1、隔热板；2、矩形槽口；3、夹紧块；4、安装板；5、安装孔；6、限位槽；7、圆形推拉块；8、活动槽；9、连接杆；10、弹簧；11、橡胶垫；12、定位板；13、滑孔；14、限位杆；15、螺纹段；16、定位孔。

具体实施方式

[0019] 为使本实用新型实现的技术手段、创作特征、达成目的与功效易于明白了解，下面结合具体实施方式，进一步阐述本实用新型。

[0020] 在本实用新型的描述中，需要理解的是，术语“上”、“下”、“前”、“后”、“左”、“右”、“顶”、“底”、“内”、“外”等指示的方位或位置关系为基于附图所示的方位或位置关系，仅是为了便于描述本实用新型和简化描述，而不是指示或暗示所指的装置或元件必须具有特定的方位、以特定的方位构造和操作，因此不能理解为对本实用新型的限制。

[0021] 请参阅图1-3，本实用新型提供一种技术方案：一种点火针的隔热板，包括隔热板1，隔热板1一侧开设有矩形槽口2，矩形槽口2相对一侧均开设有活动槽8，两个活动槽8内壁均滑动连接有夹紧块3，两个夹紧块3相对一侧开设有对称设置的弧形槽，且两个弧形槽内壁均固定连接有橡胶垫11；

[0022] 两个活动槽8一侧内壁均固定连接有弹簧10，两个弹簧10一端分别固定连接在两个夹紧块3一侧外壁上，两个夹紧块3一侧外壁均固定连接有连接杆9，两个连接杆9一端分别和两个活动槽8一侧内壁相接触，两个弹簧10分别套接在两个连接杆9外壁上，经过、活动槽8、连接杆9和弹簧10的作用带动两个夹紧块3相对运动，直到两个夹紧块3相对一侧的橡胶垫11分别和点火针两侧相接触。

[0023] 在具体实施方式中，隔热板1顶部外壁固定连接有对称设置的安装板4，两个安装板4顶部两侧均开设有对称设置的安装孔5，隔热板1一侧开设有对称设置的滑孔13，两个滑孔13分别和两个活动槽8相连通，两个滑孔13内壁均滑动连接有限位杆14，隔热板1一侧外壁开设有对称设置的限位槽6，两个限位槽6分别和两个滑孔13相连通，两个限位杆14一端均固定连接有圆形推拉块7，两个圆形推拉块7分别位于两个限位槽6一侧。

[0024] 进一步的，两个夹紧块3一侧外壁均固定连接有定位板12，两个定位板12上均开设有定位孔16，两个限位杆14一端均设置有螺纹段15，两个螺纹段15分别位于两个定位孔16一侧，两个螺纹段15分别和两个定位孔16相适配，经过圆形推拉块7和滑孔13的作用推动限位杆14向定位板12处移动，直到限位杆14一端的螺纹段15位于定位孔16内，此时转动圆形

推拉块7，圆形推拉块7带动限位杆14转动，限位杆14带动螺纹段15转动，直到螺纹段15螺接在定位孔16内，并且圆形推拉块7位于限位槽6内，从而对定位板12起到了定位作用。

[0025] 需要说明的是，本实用新型为一种点火针的隔热板，各个件均为通用标准件或本领域技术人员知晓的部件，其结构和原理都为本技术人员均可通过技术手册得知或通过常规实验方法获知。

[0026] 工作原理：具体使用时，通过设置的安装板4和安装孔5，便于对隔热板1进行安装，安装完成之后，将点火针放置在两个夹紧块3之间，经过、活动槽8、连接杆9和弹簧10的作用带动两个夹紧块3相对运动，直到两个夹紧块3相对一侧的橡胶垫11分别和点火针两侧相接触，然后经过圆形推拉块7和滑孔13的作用推动限位杆14向定位板12处移动，直到限位杆14一端的螺纹段15位于定位孔16内，此时转动圆形推拉块7，圆形推拉块7带动限位杆14转动，限位杆14带动螺纹段15转动，直到螺纹段15螺接在定位孔16内，并且圆形推拉块7位于限位槽6内，从而对定位板12起到了定位作用，使得两个夹紧块3达到了定位的效果，从而使得点火针安装时的稳定性得到了提升，并且橡胶垫11对点火针起到了保护的作用，避免了点火针的表面受到刮花损坏的现象。

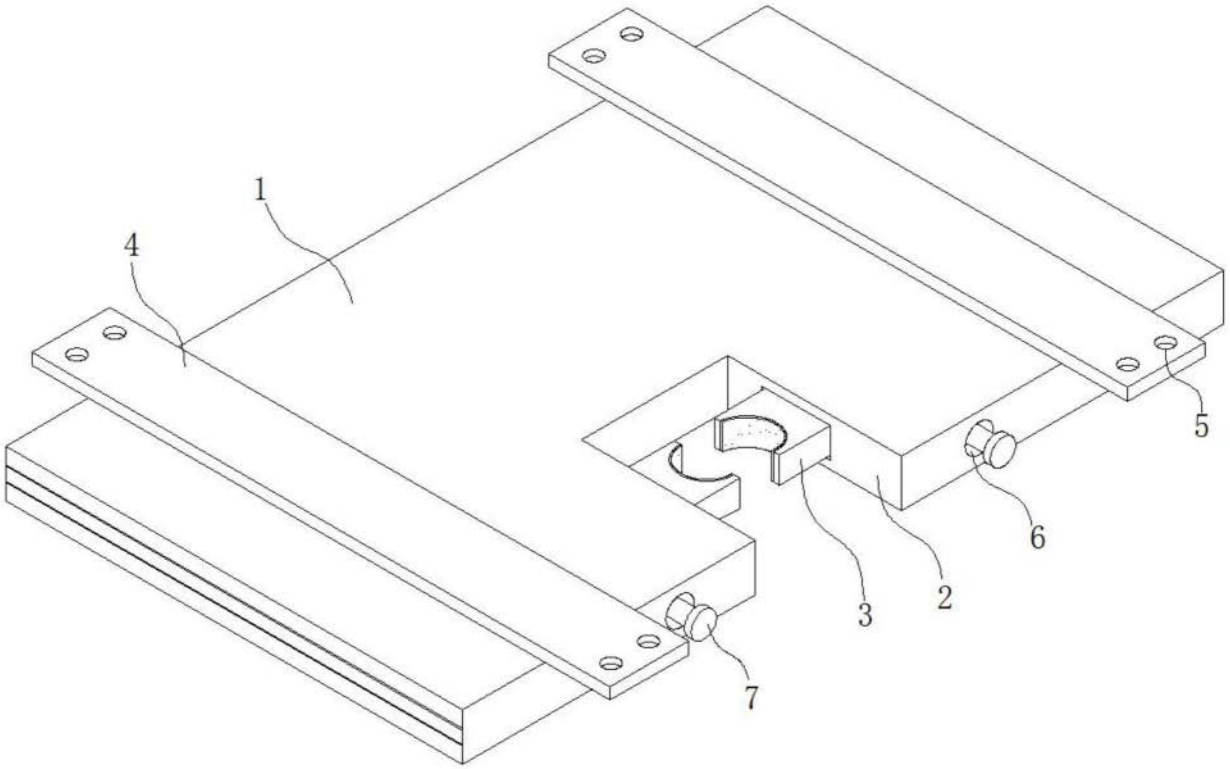

图1

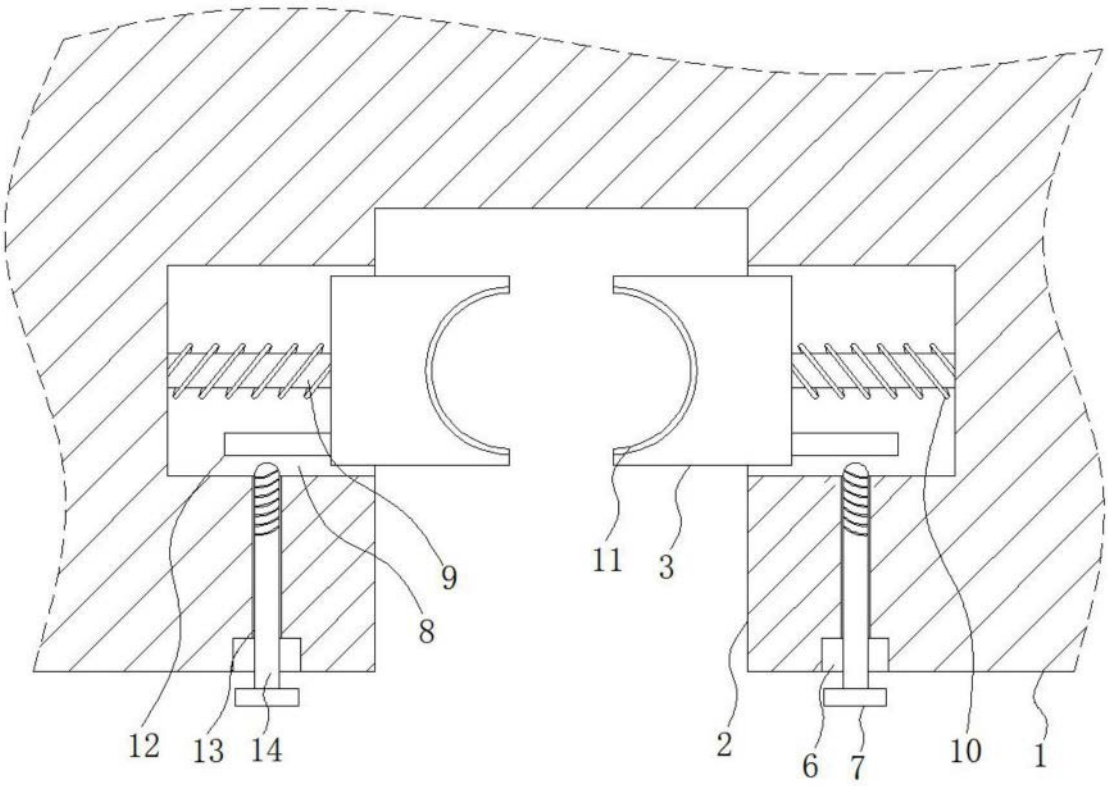

图2

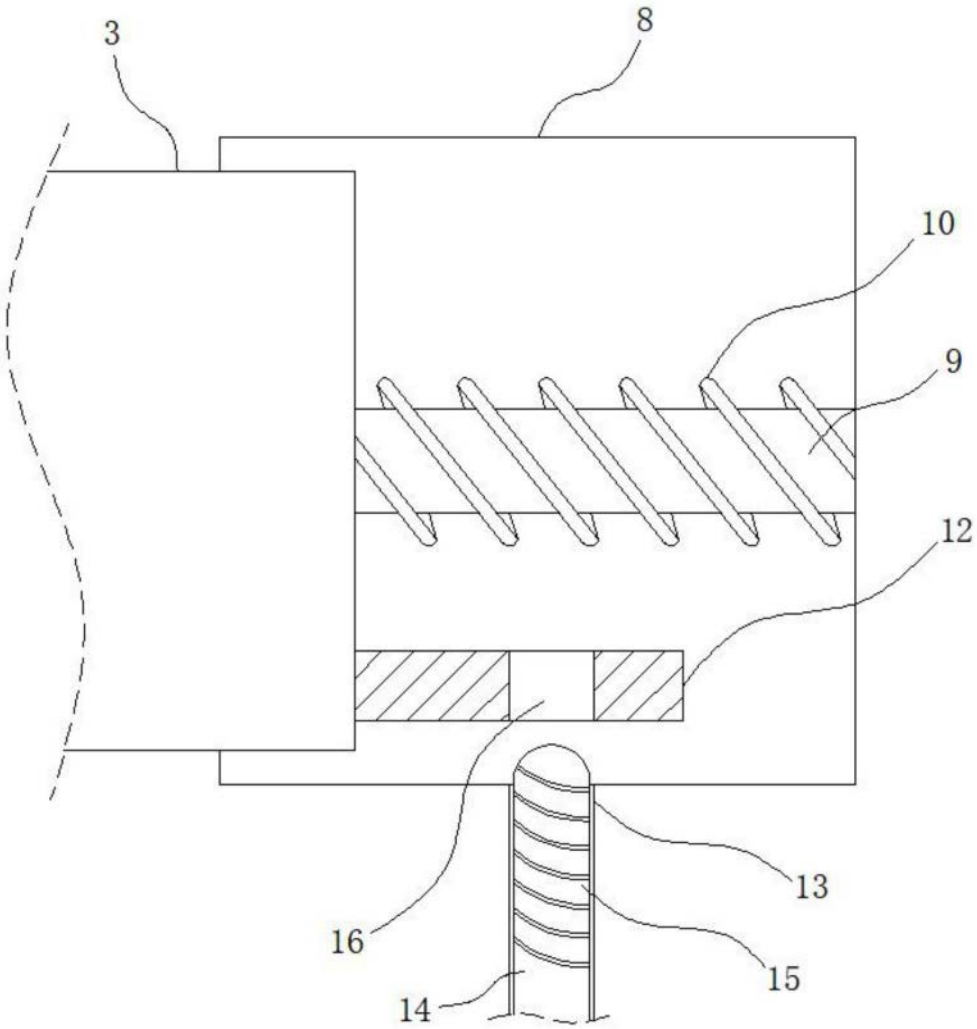

图3