ROYAUME DE BELGIQUE

BREVET D' INVENTION

NO 904.199

CLASSIF.INTERNAT.: A47C A47B

MINISTERE DES AFFAIRES ECONOMIQUES

MIS EN LECTURE LE: 29 Mai 1986

LE Ministre des Affaires Economiques,

Vu la loi du 24 mai 1854 sur les brevets d'invention

Vu le procès-verbal dressé le 7 Février 1986 A 15h 25

à l' Office de la Propriété industrielle

ARRETE :

ARTICLE 1.- Il est délivré à : STALLAERT Alain
rue Vandermeersch 51, B-Schaerbeek(BELGIQUE)

REPR. PAR Bureau Gevers S.A. à 1050 Bruxelles
un brevet d'invention pour MEUBLE.

ARTICLE 2.- Ce brevet lui est délivré sans examen préalable, à ses risques et périls, sans garantie soit de la réalité, de la nouveauté ou du mérite de l'invention, soit de l'exactitude de la description et sans préjudice du droit des tiers.

Au présent arrêté demeurera joint un des doubles de la spécification de l'invention(mémoire descriptif et éventuellement dessins) signés par l'intéressé et déposés à l'appui de sa demande de brevet.

Bruxelles,le 28 Février 1986

PAR DELEGATION SPECIALE

Le Directeur

L. WUYTS

904 199

MEMOIRE DESCRIPTIF

déposé à l'appui d'une demande de

BREVET D'INVENTION

formée par

Alain STALLAERT

pour :

"Meuble"

"Meuble"

La présente invention a pour objet un meuble, tel que siège, table, bureau, etc.

Dans tous les meubles fabriqués jusqu'à présent, le choix de l'utilisateur est limité soit à des meubles entièrement assemblés dont l'aspect, l'agencement et la qualité sont bien déterminés, soit à des meubles à constituer à partir d'éléments qui ont chacun un aspect, une qualité et un agencement bien déterminé. Cette situation présente divers inconvénients. En effet, comme il est impossible de modifier l'aspect des meubles tels qu'on les fabrique actuellement, il est souvent malaisé de les harmoniser soit avec des meubles déjà en possession de l'utilisateur, soit avec des meubles qui viendront s'ajouter ultérieurement. De plus, un utilisateur qui souhaite changer le cadre dans lequel il vit n'a d'autre solution que de changer de mobilier. En ce qui concerne l'agencement des meubles qui sont proposés actuellement, celui-ci est également immuable ; de sorte que l'utilisateur, d'une part, ne parvient pas toujours à se procurer un meuble dont l'agencement lui convient parfaitement et, d'autre part, doit se contenter de l'agencement choisi même si ses besoins changent. Enfin, les meubles actuels sont proposés dans diverses qualités et lorsqu'une qualité a été choisie, il n'est pas possible d'améliorer cette dernière.

L'invention a pour but de remédier à ces inconvénients et de procurer des meubles qui non seulement permettent à l'utilisateur de choisir exactement, au moment de l'achat, l'aspect, l'agencement et la qualité qu'il souhaite, mais permettent également au possesseur des meubles, pour un coût raisonnable, de modifier, d'une part, leur aspect soit pour changer le cadre dans lequel il vit, soit pour les harmonier avec d'autres meubles et, d'autre part, leur agencement en fonction de ses besoins. En outre, la qualité de certains éléments des meubles peut également être changée soit pour agrémenter leur

aspect, soit pour les harmoniser avec d'autres meubles. Les meubles suivant l'invention offrent également l'avantage de permettre, à faible coût, la restauration parfaite de meubles détériorés.

A cet effet, suivant l'invention, le meuble comprend au moins un élément de base rigide et indéformable, au moins une tige rigide et indéformable fixée par une de ses extrémités à l'élément de base précité, des éléments perforés destinés à être enfilés sur la tige pour couvrir cette dernière sur au moins une partie importante de sa longueur et des moyens, associés à l'extrémité libre de la tige, agencés pour immobiliser lesdits éléments perforés enfilés sur la tige.

Suivant une forme de réalisation de l'invention, l'élément de base susdit est constitué par la ceinture d'un siège, quatre tiges étant fixées à la partie inférieure de cette ceinture pour recevoir les éléments à enfiler destinés à constituer les pieds du siège.

Suivant un autre mode de réalisation de l'invention, l'élément de base susdit est constitué par le plateau horizontal d'une table, autant de tiges étant fixées à la partie inférieure dudit plateau que la table comporte de pieds, ces derniers étant formés par les éléments perforés enfilés sur lesdites tiges pour les couvrir sur au moins une partie importante de leur longueur.

Suivant une forme de réalisation avantageuse de l'invention, le meuble comprend au moins deux éléments de base constituant le socle et le fronton du meuble, des tiges disposées verticalement et dont les extrémités sont fixées de manière amovible dans le socle et le fronton et des éléments perforés, tels que ensemble de tiroirs, étagères, organes d'écartement, parois latérales, fond, portes, enfilés sur les tiges et dont la hauteur totale correspond à la distance séparant le socle et le fronton du meuble.

D'autres détails et particularités de l'invention ressortiront de la description des dessins annexés au présent mémoire et qui illustrent, à titre d'exemples non limitatifs, des formes de réalisation particulières du meuble suivant l'invention.

La figure 1 est une vue en perspective montrant

la ceinture d'un siège et les tiges associées à cette ceinture qui permettent, par l'adjonction de divers éléments à enfiler sur les tiges, la réalisation de chaises ou de fauteuils.

Les figures 2 à 4 sont des vues en élévation de différents fauteuils réalisés à partir de la ceinture de siège et des tiges montrées à la figure 1.

La figure 5 est une vue en perspective d'un bureau dont l'élément de base est constitué par un plateau horizontal à la base duquel sont fixées des tiges sur lesquelles sont enfilés les éléments constitutifs dudit bureau, ces derniers éléments étant représentés en cours de montage sur lesdites tiges.

La figure 6 est une vue en perspective, avec brisures partielles, d'une commode dont les éléments de base sont constitués par un socle et un fronton entre lesquels sont disposées des tiges verticales, sur lesquelles sont enfilés les éléments constitutifs de la commode.

Dans les différentes figures, les mêmes notations de référence désignent des éléments identiques ou analogues.

Le meuble suivant l'invention et illustré aux dessins comprend au moins un élément de base 1 rigide et indéformable, au moins une tige 2 rigide et indéformable fixée par son extrémité 3 à l'élément de base 1, un choix d'éléments perforés 4 destinés à être enfilés sur la tige 2 pour couvrir cette dernière sur au moins une partie importante de sa longueur et de préférence sur toute sa longueur et des moyens 5 destinés à être associés à l'extrémité libre 6 de la tige 2 et agencés pour immobiliser ces éléments 4 sur ladite tige 2.

Dans les formes de réalisation du meuble illustrées aux figures 1 à 4, l'élément de base 1 est constitué par la ceinture 7 d'un siège. Quatre tiges 2 sont fixées à la partie inférieure de cette ceinture 7 pour recevoir les éléments perforés 4 destinés à constituer les pieds 8 du siège. On pourrait donc à partir de cette ceinture 7 et de ces quatre tiges 2 réaliser, en variant les éléments 4 enfilés sur les tiges 2 réaliser une série de tabourets dont les pieds sont différents. Pour une chaise ou un fauteuil, on associe à la partie supérieure de la ceinture 7 deux tiges 2 supplémentaires qui recevront

les éléments 4 perforés, choisis dans une gamme d'éléments, destinés à constituer le dossier 9 du siège. Dans le cas du fauteuil, un des éléments perforés 4 faisant partie du dossier comprend deux bras 10. Ceux-ci sont avantageusement profilés comme montré à la figure 2, pour prendre appui, en 11, sur la partie supérieure de la ceinture 7 du siège et fixés à cette ceinture par des vis 12 (voir figure 1). Chacun des bras 10 peut également être réuni à la ceinture 7, comme montré aux figures 3 et 4, par un balustre 13, celui-ci étant constitué, d'une part, par une tige rigide, non représentée, présentant à chacune de ses extrémités des moyens, tels que section carrée de l'extrémité de la tige, permettant de la réunir respectivement à la ceinture 7 du siège et au bras 10, grâce à des évidements de section correspondante réalisés dans lesdites ceinture et bras et, d'autre part, par des éléments perforés 4 choisis dans la gamme d'éléments et enfilés sur la tige, pour la couvrir sur la totalité de sa longueur. Pour permettre de choisir et éventuellement de changer le fond 14 du siège ainsi que le recouvrement 15 du dossier 9, la ceinture 7 et le dossier du siège sont agencés pour soutenir ledit fond 14 et supporter le recouvrement 15 de manière amovible. Les divers éléments 4 peuvent être réalisés en bois de diverses qualités tout comme ils peuvent aussi être réalisés en d'autres matériaux, tels que du métal, des matières plastiques. Des éléments non représentés, réalisés par exemple en métal, pierre semi-précieuse, etc..., peuvent également être prévus pour décorer la partie visible de la ceinture du siège.

Le meuble illustré à la figure 5 est un bureau dont l'élément de base 1 est constitué par le plateau horizontal 16 de celui-ci, pourvu ou non de tiroirs 17. A ce plateau horizontal sont fixés deux groupes de quatre tiges 2, un bloc de tiroirs 18 ainsi que des sections de pied 19 étant enfilés sur un des groupes de tiges tandis que l'autre groupe supporte une tablette 20, des éléments 21 maintenant l'écartement entre la tablette 20 et le plateau 16 et des sections de pied 19. Il est évident que ce bureau peut aisément être transformé, par exemple, soit en table en remplaçant le bloc tiroir 18 par des sections de pied et en remplaçant la tablette 20 par des éléments intercalaires disposés entre les éléments 19 et 21, soit en bureau à tiroirs multiples en garnissant les deux groupes de tiges, sur toute leur hauteur, de blocs de tiroirs 18.

Il est également évident que, suivant l'invention, on peut réaliser n'importe quel type de table à partir d'un plateau horizontal 16 auquel sont fixées autant de tiges, par exemple de une à six, que la table comporte de pieds, ceux-ci étant formés par des éléments 4, à choisir dans une gamme d'éléments, enfilés sur les tiges et immobilisés sur ces dernières pour les couvrir sur toute leur longueur. Certains de ces éléments 4, situés au même niveau, peuvent être agencés pour supporter, de manière amovible, une traverse.

Le meuble, illustré à la figure 6, est une commode comprenant deux éléments de base 1 constituant le socle 22 et le fronton 23, des tiges 2 disposées verticalement et dont les extrémités sont fixées, de manière amovible, dans lesdits socle et fronton et des éléments 4 perforés, constitués par un bloc 24 de six petits tiroirs et trois blocs 25 à un grand tiroir, enfilés sur les tiges 2 et dont la hauteur totale correspond à la distance séparant le socle du fronton de la commode lorsque ceux-ci sont assemblés grâce aux tiges 2.

Cette commode peut être transformée soit en vaisselier en remplaçant certains blocs tiroirs par des étagères enfilées, avec éléments d'écartement, sur les tiges 2, soit en penderie en remplaçant les blocs tiroirs par un fond, des parois latérales et des portes enfilés sur les tiges 2.

Il doit être entendu que l'invention n'est nullement limitée aux formes de réalisation décrites et que bien des modifications peuvent être apportées à ces dernières sans sortir du cadre du présent brevet.

REVENDICATIONS

1. Meuble, caractérisé en ce qu'il comprend au moins un élément de base rigide et indéformable, au moins une tige rigide et indéformable fixée par une de ses extrémités à l'élément de base précité, des éléments perforés destinés à être enfilés sur la tige pour couvrir cette dernière sur au moins une partie importante de sa longueur et des moyens, associés à l'extrémité libre de la tige, agencés pour immobiliser lesdits éléments perforés enfilés sur la tige.

2. Meuble suivant la revendication 1, caractérisé en ce que l'élément de base susdit est constitué par la ceinture d'un siège, quatre tiges étant fixées à la partie inférieure de cette ceinture pour recevoir les éléments à enfiler destinés à constituer les pieds du siège.

3. Meuble suivant la revendication 2, caractérisé en ce que deux autres tiges sont fixées à la partie supérieure de la ceinture pour recevoir les éléments à enfiler destinés à constituer le dossier du siège.

4. Meuble suivant la revendication 3, caractérisé en ce qu'un des éléments à enfiler faisant partie du dossier du siège comprend deux bras.

5. Meuble suivant la revendication 4, caractérisé en ce que les bras prévus sur l'élément précité faisant partie du dossier du siège sont profilés pour prendre appui sur la partie supérieure de la ceinture du siège, des moyens étant prévus pour assembler les bras à ladite ceinture à l'endroit où ceux-ci prennent appui sur cette ceinture.

6. Meuble suivant la revendication 4, caractérisé en ce que chacun des bras est réuni à la ceinture du siège par un balustre, ce dernier étant constitué, d'une part, par une tige rigide présentant à chacune de ses extrémités des moyens permettant de la réunir respectivement à la ceinture du siège et au bras et, d'autre part, par des éléments perforés pouvant être enfilés sur cette tige pour la couvrir sur au moins une partie importante de sa longueur.

7. Meuble suivant l'une quelconque des revendications 2 à 6, caractérisé en ce que la ceinture du siège est agencée

pour soutenir un fond qui lui est associé de manière amovible.

8. Meuble suivant l'une quelconque des revendications 3 à 7, caractérisé en ce que le dossier du siège est agencé pour supporter un revêtement ou recouvrement amovible.

9. Meuble suivant la revendication 1, caractérisé en ce que l'élément de base susdit est constitué par le plateau horizontal d'une table, autant de tiges étant fixées à la partie inférieure dudit plateau que la table comporte de pieds, ces derniers étant formés par les éléments perforés enfilés sur lesdites tiges pour les couvrir sur au moins une partie importante de leur longueur.

10. Meuble suivant la revendication 9, caractérisé en ce que, lorsque la table comporte au moins deux pieds, au moins deux éléments perforés, situés au même niveau, sont agencés pour supporter une traverse de manière amovible.

11. Meuble suivant la revendication 1, caractérisé en ce que l'élément de base précité est constitué par le plateau horizontal d'un bureau, ledit meuble comprenant au moins un groupe d'au moins deux tiges de même longueur fixé à la partie inférieure dudit plateau, des éléments perforés, tels que tiroirs, étagères, portions de pied, enfilés sur les tiges de ce groupe pour les couvrir sur au moins une partie importante de leur longueur.

12. Meuble suivant la revendication 11, caractérisé en ce qu'il comprend au moins une autre tige, de longueur égale à celles formant le groupe précité, fixée à la partie inférieure dudit plateau, à distance dudit groupe, des éléments perforés étant enfilés sur cette dernière tige pour constituer un des pieds du bureau.

13. Meuble suivant la revendication 1, caractérisé en ce qu'il comprend au moins deux éléments de base constituant le socle et le fronton du meuble, des tiges disposées verticalement et dont les extrémités sont fixées de manière amovible dans le socle et le fronton et des éléments perforés, tels que ensemble de tiroirs, étagères, organes d'écartement, parois latérales, fond, portes, enfilés sur les tiges et dont la hauteur totale correspond à la distance séparant le socle et le fronton du meuble.

14. Meuble tel que décrit ci-avant ou illustré aux dessins annexés.

Bruxelles, le 7 février 1986.
P.Pon. de Alain STALLAERT
P.Pon. du Bureau Gevers SA

Alain STALLAERT

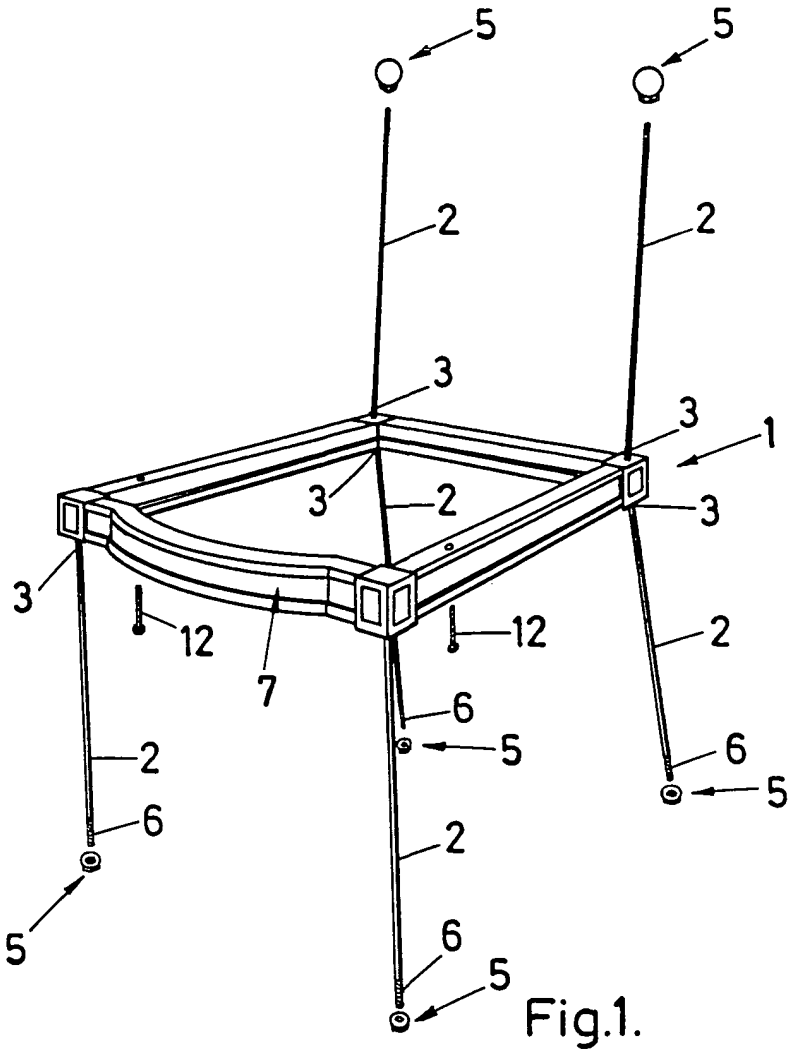

Fig.1.

Fig.2.

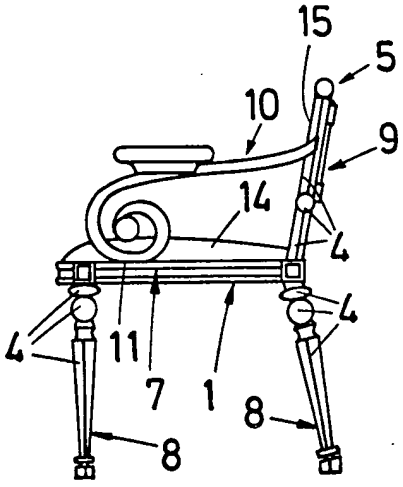

Fig.3.

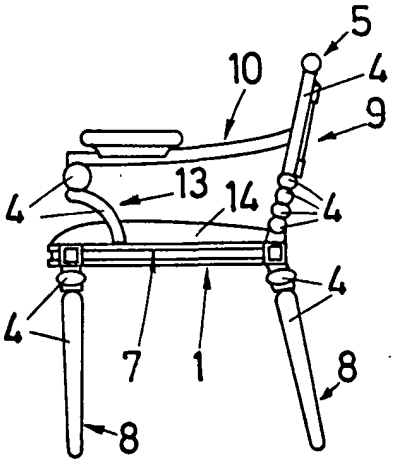

Fig.4.

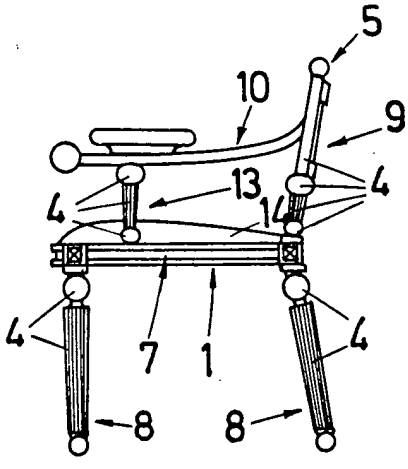

Bruxelles, le 7 février 1986
P.Pon. de Alain STALLAERT
P.Pon. du Bureau Gevers SA

Alain STALLAERT

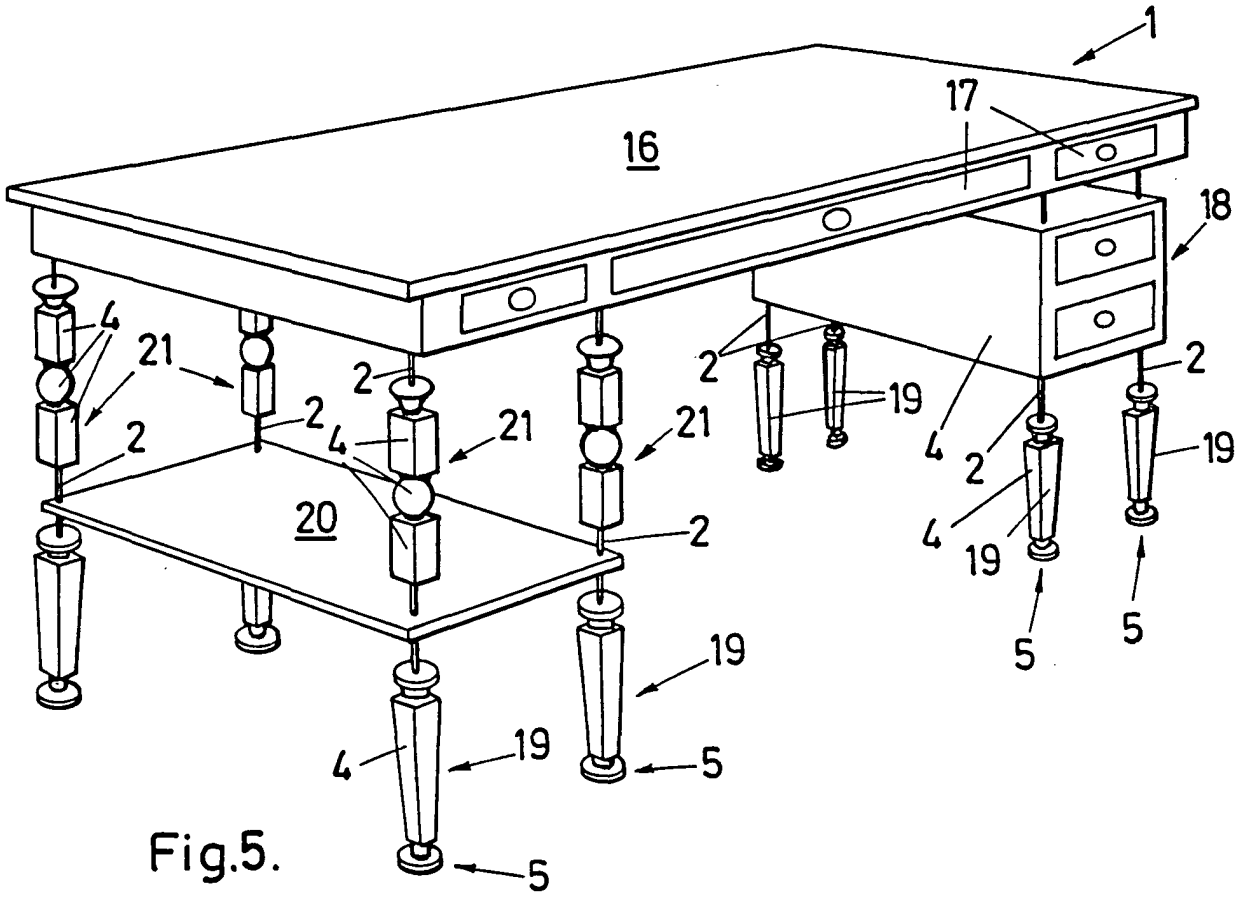

Fig.5.

Bruxelles, le 7 février 1986
P.Pon. de Alain STALLAERT
P.Pon. du Bureau Gevers SA

Alain STALLAERT

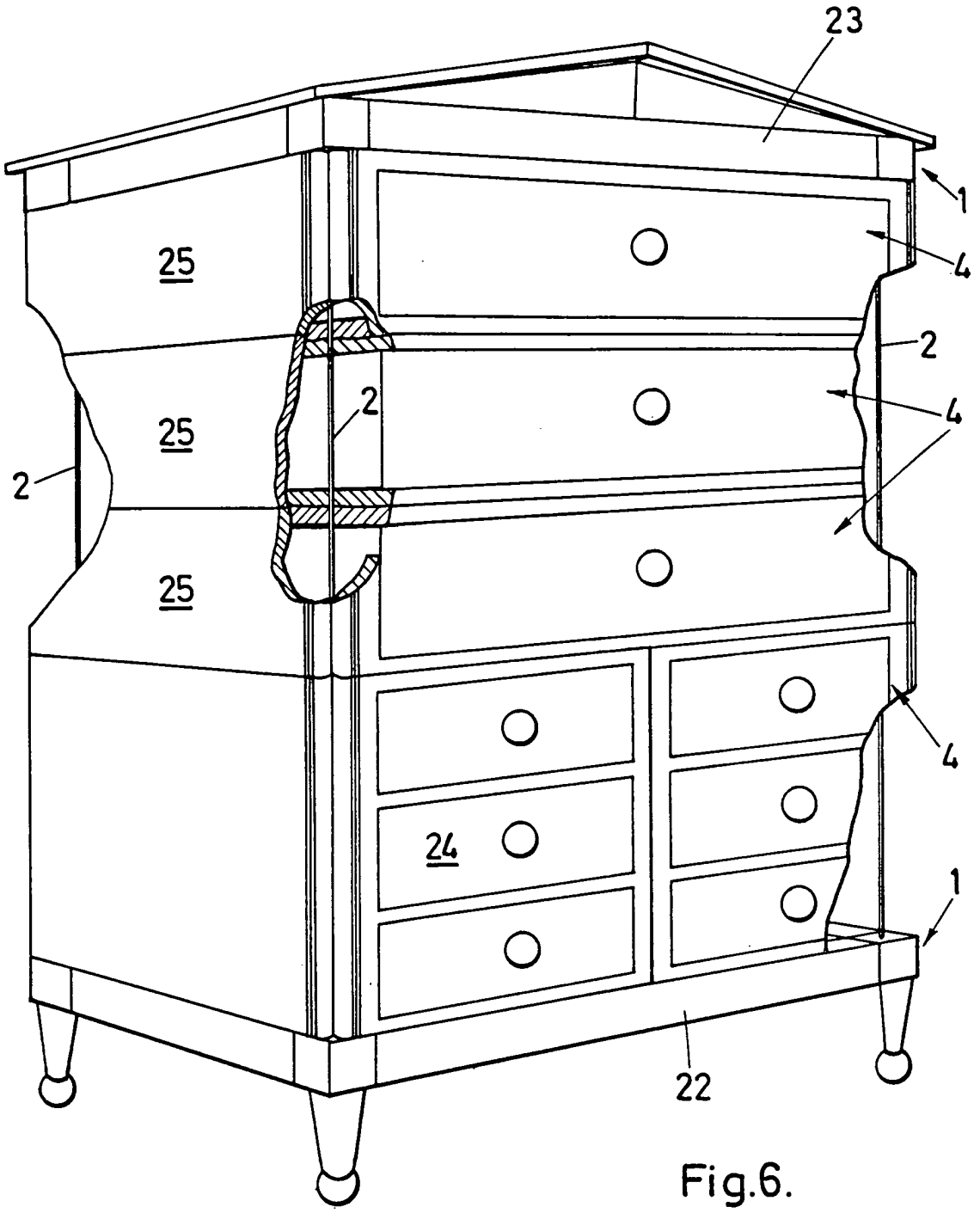

Fig.6.

Bruxelles, le 7 février 1986
P.Pon. de Alain STALLAERT
P.Pon. du Bureau Gevers SA